Spargiletame/Spargi-compost GAFNER

ELENCO RICAMBI

1.6 - 4.0 vario portato o rimorchiato dall'anno 1995

Copyright ©

Editore della presente documentazione cliente è la GAFNER Maschinenbau AG,
CH-8637 Laupen-Wald (Tel. 055 246 34 15 / FAX 055 246 51 70)
Si riservano tutti i diritti, in particolare il diritto di riproduzione,
distribuzione e traduzione. Nessuna parte dell'opera potrà essere riprodotta in alcuna forma (stampa, fotocopia, microfilm o altro procedimento)
o memorizzata con l'ausilio di sistemi elettronici in assenza di assenso scritto.

Con riserva di modifiche tecniche.
GAFNER si riserva il diritto di apportare modifiche al prodotto o al presente documento in qualsiasi momento senza comunicazione separata.

Sommario

Capitolo		Pagina
1	Unità motrice	3 - 4
2	Rotore a stella - Planetario	5 - 7
3	Valvola spargitura - rotore spargitura con leva oscillante	8 - 10
	Valvola spargitura - rotore spargitura con pattino	11 - 13
4	Tappeto	14 - 16
5	Tubi flessibili idraulici	17
6	Idraulica - Organi di azionamento	18 - 19
	Idraulica - Centralina	20 - 21
7	Vasca	22 - 23
8	Contenitore di spargitura	24 - 25
10	Parti per rimorchi	26 - 29
11	Fari posteriori e stabilizzatori	30 - 31
12	Componenti sovrastruttura per veicolo portante	32 - 35
13	Etichette autoadesive	36 - 37

Esempio di ordine di pezzi di ricambio

Tipo Gafner: ad es. tipo 2.0 VARIO
Numero di telaio: Ad es. n. 4480

Numero di ricambio: Ad es. n. 201.01.100
Descrizione dell'ordine ad es. albero motore modello portato VARIO
Quantità: Ad es. 1 pezzo

Unità motrice

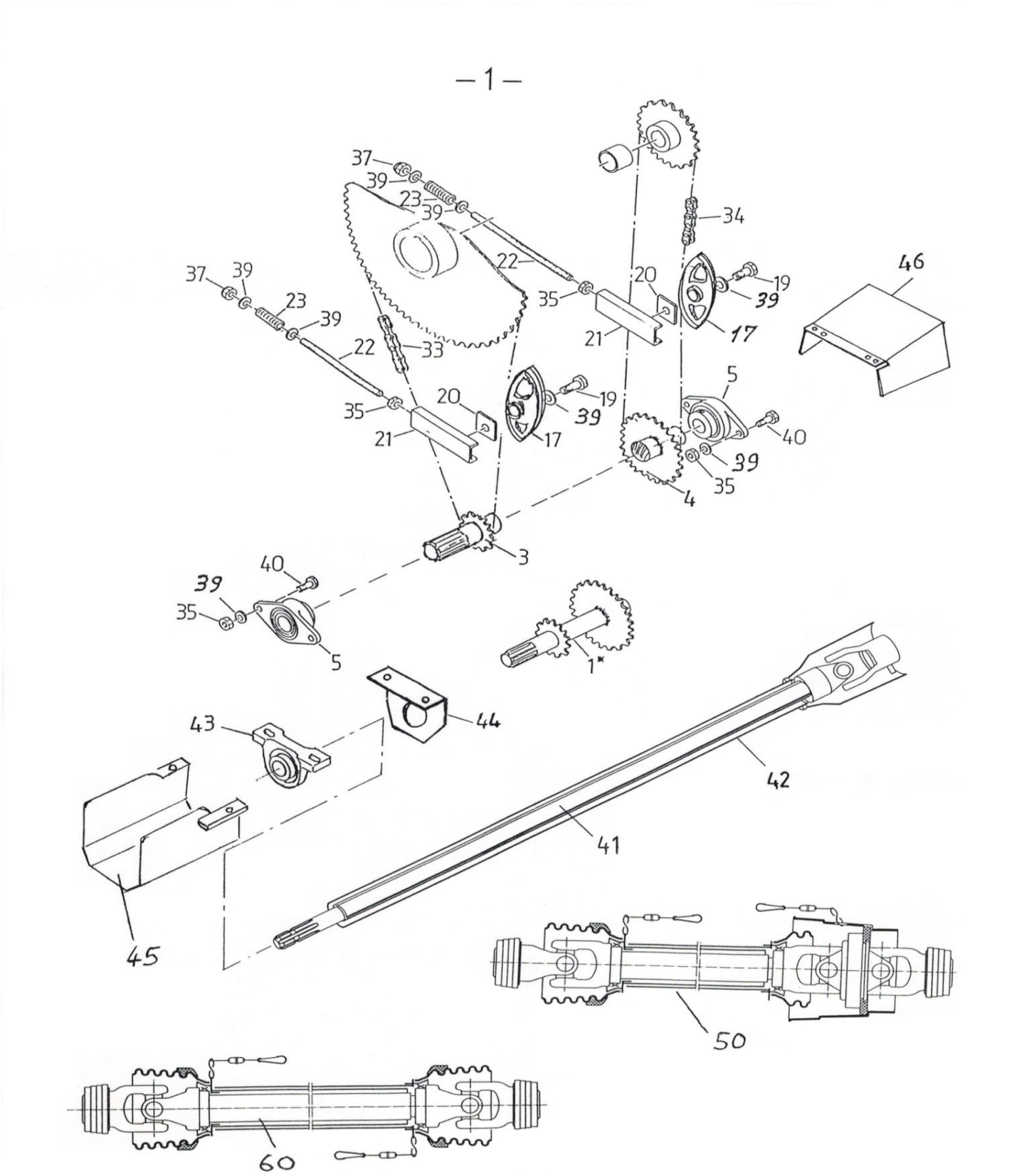

Unità motrice

rif.	N. d'ordine	Descrizione dell'ordine	
1	201.01.100	Albero motore modelli portati	
1	202.01.200	Albero motore modelli rimorchiati	
3		Puleggia pignone catena 3/4" d 15	non più in assortimento
4		Puleggia pignone catena 3/4" d 25	non più in assortimento
5	000.02.010	Cuscinetto flangiato ovale	ø35
	001.01.005	Guarnizione cuscinetto	ø35
17	000.01.017	Pattino catena	3/4“
19	201.03.043	Vite testa esagonale	M12x50
20	000.01.020	Lamiera forata	
21	000.01.021	Pattino tendicatena	Filettatura M12
22	000.01.022	Asta filettata (specificare lunghezza)	M12
23	000.01.023	Molla a compressione	3,2/19,2x59
33	201.01.033	Catena a rulli 1.6/2.0/2.1/2.3 HV + AV	3/4“ASA60 117 maglie
	202.01.033	Catena a rulli 2.5-4.0 HV + AV	3/4“ASA60 125 maglie
34	201.01.034	Catena a rulli 1.6/2.0/2.1/2.3 HV + AV	3/4“ASA60 89 maglie
	202.01.034	Catena a rulli 2.5-4.0 HV	3/4“ASA60 97 maglie
	002.01.034	Catena a rulli 2.0-4.0 AV	3/4“ASA60 95 maglie
senza fig	004.01.034	Maglia di congiunzione diritta	3/4“
senza fig	005.01.034	Maglia di congiunzione a gomito	3/4“
35	000.02.032	Dado esagonale	M12
37	000.03.018	Dado di sicurezza esagonale	M12
39	000.02.031	Rondella	M12
40	000.02.030	Vite testa esagonale	M12x30
41+42	000.01.052	Prolunga albero estraibile senza spinotto di sicurezza	
43	000.03.026	Supporto ritto	ø35
	001.01.005	Guarnizione cuscinetto	ø35
44	201.01.044	Angolare lamiera con foro per prolunga albero	
45	201.01.451	Controcuffia lamiera p. macchina portata	
50	000.01.050	Albero cardanico omocinetico p. modelli rimorchiati con copiglia di recisione	
	000.01.051	Albero cardanico omocinetico p. mod. rimorchiatosenza spinotto di sicurezza	
60	000.01.060	Albero cardanico c. protezione lunghezza f.t. 75 cm con spinotto di sicurezza	
	000.02.060	Albero cardanico con protezione lunghezza f.t. 108 cm	
	000.03.060	Albero cardanico con protezione lunghezza f.t. 140 cm	
	000.03.065	Bullone di sicurezza esag. qual. 10.9 per albero cardanico	M8x50
	000.03.066	Bullone di sicurezza esag. qual. 8.8 per albero cardanico	M10x50
	000.04.060	Bullone di sicurezza a brugola qual. 12.9	M8x50

Rotore a stella planetario

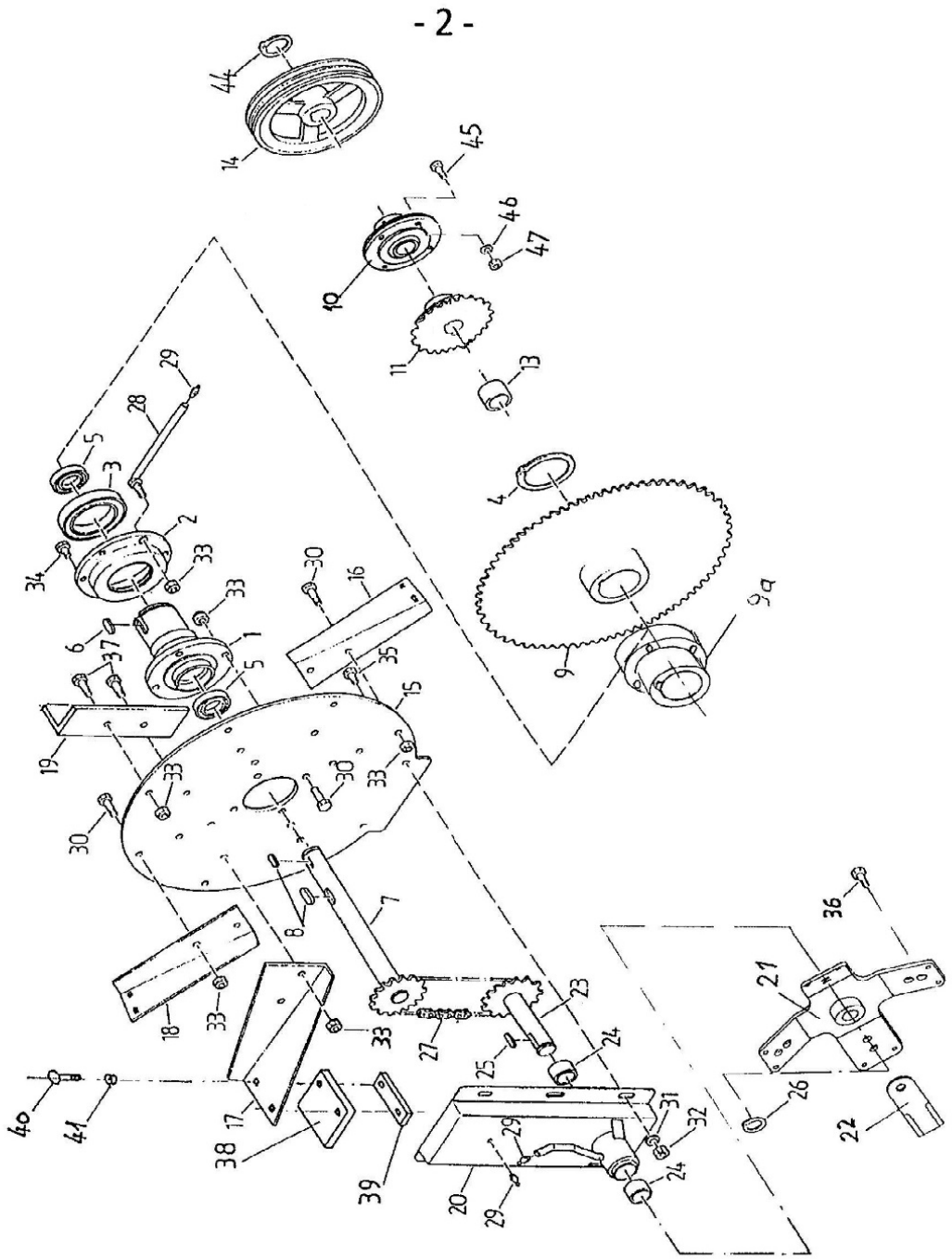

Rotore a stella planetario

rif.	N. d'ordine	Descrizione dell'ordine	
1	000.02.001	Albero cavo	
2	000.02.002	Cuscinetto rotore a stella senza cuscinetto a sfere	
senza fig	301.01.018	Guarnizione feltro	
3	000.02.003	Cuscinetto a sfere	6016
4	000.02.004	Anello Seeger	A80
5	000.02.005	Cuscinetto a sfere	6007
6	000.02.006	Linguetta	10/8x56
7	101.02.700	Albero passante c. pignone catena fino al n. 4419	3/4" Z 15
	001.02.700	Albero passante c. pignone catena dal n. 4420	1" Z 12
8	000.02.008	Linguetta	10/8x45
9	777.01.136	Puleggia pignone catena	3/4" Z 81
9a	201.02.900	Mozzo avvitabile per puleggia pignone catena (superiore)	
10	201.02.010	Cuscinetto flangiato circolare	ø35
	001.01.005	Guarnizione cuscinetto	ø35
11	000.02.011	Pignone catena	3/4" Z 25
	001.02.110	Coppia di pignoni per macchina con unità idraulica	3/4" Z25 3/8" Z60
13	150.01.001	Anello distanziale	
14	201.02.014	Puleggia gole trapez. c. Taperlock (3 gole) fino al N. 6759	SPA-250-3
	002.02.014	Puleggia gole trapez. (Taperlock)(2 gole) 2.5-4.0 dal n. 6760	SPB-315-2
15	001.02.015	Disco rotore a stella 2.0 fino al n. 4419	
	201.02.015	Disco rotore a stella 2.0 dal n. 4420	
	002.02.015	Disco rotore a stella 2.5 fino al n. 4419	
	202.02.015	Disco rotore a stella 2.5 dal n. 4420	
	777.36.002	Disco rotore a stella planetario di fresatura 2.5	
	777.36.003	Disco rotore a stella planetario di fresatura 2.0	
16		Pala alimentazione inferiore destra	non più in assortimento
	001.02.160	Pala alimentazione inferiore destra compl. di gommino	
17		Pala alimentazione superiore destra (mod. rimorchiati)	non più in assortimento
	101.02.170	Pala alimentazione superiore destra compl. di gommino (mod. rimorchiato)	
17		Pala alimentazione superiore sinistra (mod. portato)	non più in assortimento
	001.02.170	Pala alimentazione superiore sinistra compl. di gommino (mod. portato)	
18		Pala alimentazione inferiore sinistra	non più in assortimento
	001.02.180	Pala alimentazione inferiore sinistra compl. di gommino	
19	000.02.019	Contrappeso	
20	001.02.200	Scatola planetario 2.0,2.5 fino al n. 4419	
	003.02.200	Scatola planetario compl. fino al n. 4419 (scatola, cuscinetto, albero, mozzo, mozzo, lama)	
	201.02.200	Scatola planetario 2.0,2.5 dal n. 4420	
	202.02.200	Scatola planetario compl. dal n.4420 (scatola, cuscinetto, albero, mozzo, lama)	
	005.02.200	Scatola planetario di fresatura	

Rotore a stella planetario

rif.	N. d'ordine	Descrizione dell'ordine			
senza fig	000.02.050	Disp. serraggio per scatola planetario			
21	202.02.210	Stella planetaria per lame dritte dal n. 4420			
	777.36.000	Stella planetario di fresatura senza mozzo			
	203.02.211	Mozzo planetario per stella planetario di fresatura			
22	201.02.022	Lama planetario dritta e affilata			
	211.02.220	Lama planetario dritta e affiliata (1 set da 4 senza viti)			
	203.02.022	Set di viti per lama planetario diritta (4xM16+dado 4xM8)			
	221.02.022	Dente di fresatura			
	221.02.220	Dente di fresatura (set da 6 pz. senza viti)			
	233.02.210	Stella planetario di fresatura compl. di mozzo, denti, viti			
23	000.02.230	Albero planetario con pignone catena	fino al n. 4419		3/4“ Z 15
	202.02.230	Albero planetario con pignone catena	dal n. 4420		1“ Z 12
	203.02.230	Albero planetario con pignone catena	per planetario di fresatura		1“ Z 19
24	000.02.024	Cuscinetto in bronzo			
25	000.02.025	Linguetta			8/7x36
26	000.02.026	Anello Seeger			A30
27	001.02.027	Catena a rulli senza fine	2.0 fino al n. 4419	3/4“ ASA 60	38 maglie
	201.02.027	Catena a rulli senza fine	2.0 dal n. 4420	1“ ASA 80	30 maglie
	002.02.027	Catena a rulli senza fine	2.5 fino al n. 4419	3/4“ ASA 60	40 maglie
	202.02.027	Catena a rulli senza fine	2.5 dal n. 4420	1“ ASA 80	34 maglie
	202.02.027	Catena a rulli senza fine	2.0 per planetario di fresatura	1“ ASA 80	34 maglie
	203.02.027	Catena a rulli senza fine	2.5 per planetario di fresatura	1" ASA 80	38 maglie
28	001.02.280	Tubo di lubrificazione			
29	000.02.029	Nipplo di ingrassaggio			M8
30	000.02.030	Vite testa esagonale			M12x30
31	000.02.031	Rondella			M12
32	000.02.032	Dado esagonale			M12
33	000.03.018	Dado di sicurezza esagonale			M12
34	000.02.034	Vite testa esagonale			M12x20
35	000.03.035	Vite testa esagonale			M12x25
36	201.12.032	Vite testa esagonale			M16x35
37	000.02.037	Vite testa esagonale			M12x40
38	000.02.038	Pannello gomma flessibile			
39	000.02.039	Piastrina riscontro a gomito dal n. 4420			
	001.02.039	Piastrina riscontro vecchia (diritta) fino al n. 4419			
40	000.02.040	Vite di bloccaggio			M8x35
41	000.02.041	Dado di sicurezza			M8
44	000.05.005	Anello Seeger			A35
45	302.03.014	Vite testa esagonale			M10x25
46	003.03.102	Rondella			M10
47	201.04.165	Dado esagonale			M10
48	000.02.480	Bullone di sicurezza + dado di sicurezza per lama planetario diritta			M 8x20

Valvola spargitura - rotore spargitura con leva oscillante

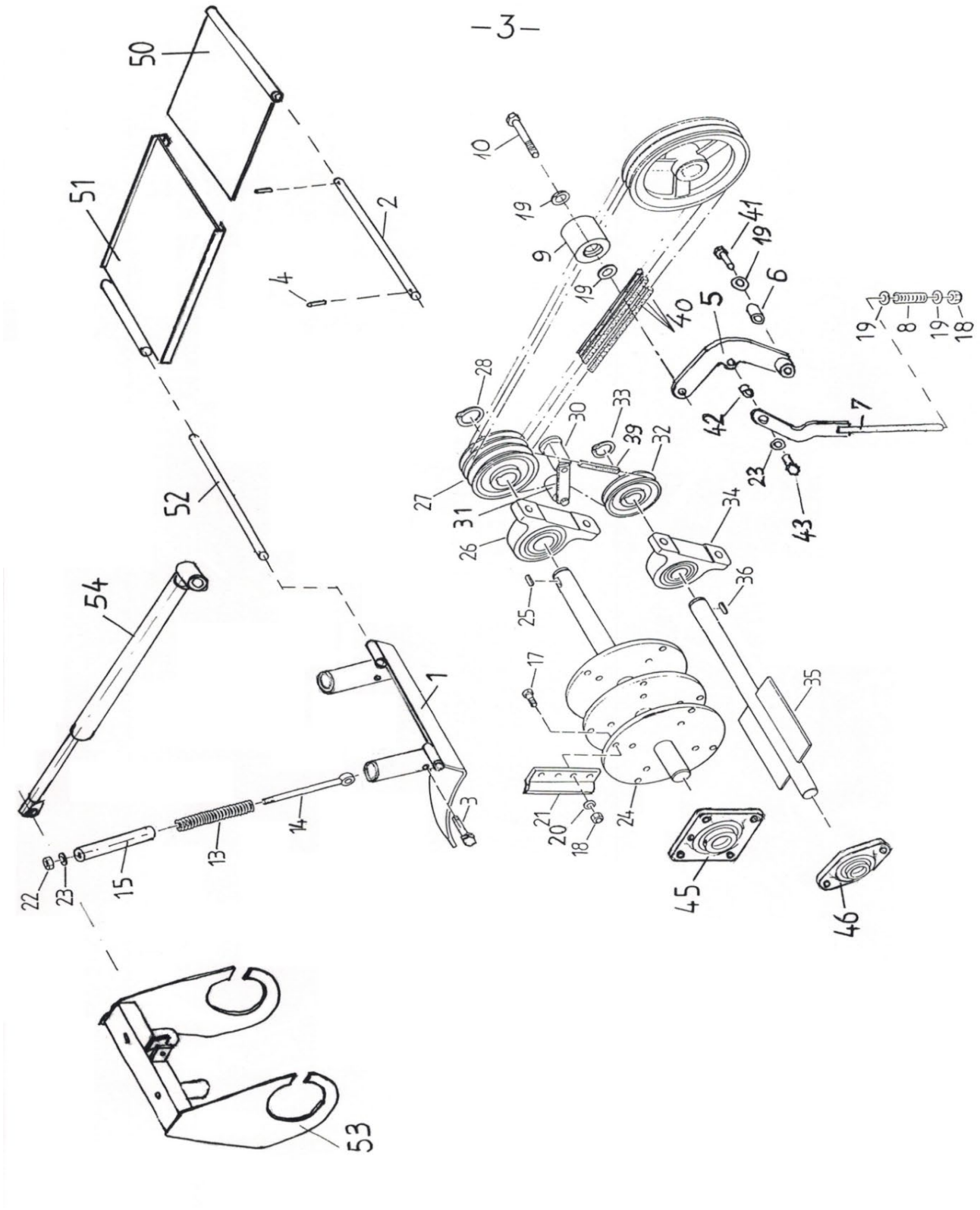

Valvola spargitura - rotore spargitura con leva oscillante

rif.	N. d'ordine	Descrizione dell'ordine	
1	102.03.100	Portello di espulsione	
2	101.03.002	Albero di fissaggio rivestimento telescopico	ø15
3	101.03.003	Vite testa esagonale	M10x60
4	601.04.006	Copiglia	5x32
5	201.03.500	Leva oscillante per tendicinghia	
6	201.03.006	Boccola distanziatrice per leva oscillante	20/12x30.5
7	201.03.700	Leva di trazione per tendicinghia	
8	201.03.008	Molla a compressione per martinetto girevole	5.0/25x180
9	102.03.900	Rullo tendicinghia trapezoidale alluminio con cuscinetto a sfere	
10	101.03.010	Vite testa esagonale	M12x65
13	001.03.013	Molle a compressione *(sostituisce:4/34x141/13.03+m. gomma/15.03)*	5/25x125
14	000.03.014	Vite ad occhiello	M10x140
15		Molla di gomma	non più in assortimento
17	000.03.017	Vite esagonale Qual. 10.9	M12x40
18	000.03.018	Dado di sicurezza	M12
19	000.02.031	Rondella	M12
20	000.03.020	Rondella di sicurezza	M12
21	000.03.021	Rebbi di spargitura normali	
	002.03.021	Rebbi di spargitura larghi	
	003.03.210	Rebbio di spargitura 1 set di 12 pezzi incl. viti	
	033.03.210	Rebbio di spargitura 1 set di 12 pezzi senza viti	
	002.03.210	Rebbi di spargitura larghi 1 set di 8 + 4 pezzi incl. viti	
	022.03.210	Rebbi di spargitura larghi 1 set di 8 + 4 pezzi senza viti	
22	003.03.101	Dado di sicurezza esagonale	M10
23	003.03.102	Rondella	M10
24	102.03.240	Rotore di spargitura senza rebbi	
25	000.02.006	Linguetta	10/8x56
26	000.03.026	Supporto ritto n. 35	ø35
	001.01.005	Guarnizione cuscinetto per n. 35	ø35
27	201.03.027	Puleggia a gole trapez. con Taperlock(4 gole) - n.6759	SPA-125-4
28	000.05.005	Anello Seeger	A35
	202.03.027	Puleggia a gole trap. con taperlock (2 gole) dal n.6760	SPB-160-2
29	000.03.029	Puleggia a gole trapez. c. Taperl. (1 gola) 2.5-3.6 dal n.6760	SPA-125-1
	103.03.400	*Kit di conversione per trasmissione a cinghia trapezoidale più resistente per i tipi da 2.5 a 3.6 dal n. 6760 composto da:*	
14	002.02.014	Puleggia a gole trapez. c. Taperlock (2 gola)	SPB-315-2
27	202.03.027	Puleggia a gole trapez. c. Taperlock (2 gola)	SPB-160-2
	102.03.027	Bussola conica Taperlock (per puleggia di cui sopra)	2012 ø35
	000.03.029	Puleggia a gole trapez. c. Taperlock (1 gola) 2.5-4.0	SPA-125-1
40	103.03.040	Cinghia trapezoidale per rotore di spargitura à	SPB-2360 LW

Valvola spargitura - rotore spargitura con leva oscillante

Rif.	N. d'ordine	Descrizione dell'ordine	
30	000.03.300	Tendicinghia ROSTA compl.	
31	102.03.310	Rullo tendicinghia ROSTA con cuscinetto a sfere	ø30
32	000.03.031	Puleggia a gole trapez. con Taperlock	SPA-80-1
	000.03.032	Puleggia a gole trapez. con Taperlock	SPA-85-1
33	000.03.033	Anello Seeger	A25
34	000.03.034	Supporto ritto n. 25	ø25
	001.03.034	Guarnizione cuscinetto per n. 25	ø25
35	102.03.350	Rotore piccolo	
36	000.03.036	Linguetta	8/7x28
39	001.03.039	Cinghia trapezoidale per rotore piccolo	SPA-882 LW
	101.03.039	Cinghia trapezoidale per rotore piccolo sostituisce SPA 882 LW	13 x 825 Li
40	001.03.040	Cinghia trapezoidale per rotore di spargitura 1.6-2.3	SPA-2057 LW
	005.03.040	Cinghia trapezoidale per rotore spargitura Red-Power (c. maggiore potenza)	SPA-2057 LW
	102.03.040	Cinghia trapezoidale per rotore di spargitura 2.5-4.0	SPA-2207 LW
	104.03.040	Cinghia trapezoidale per rotore spargitura Red-Power (c. maggiore potenza)	SPA-2207 LW
	103.03.040	Cinghia trapezoidale per rotore di spargitura dal n.6760	SPB-2360 LW
	103.03.041	Cinghia di trasmissione	2/SPB-2360 LW
41	201.03.041	Vite testa esagonale	M12x45
42	201.03.042	Boccola distanziatrice per martinetto girevole	15/10x8.4
45	201.03.045	Cuscinetto flangiato quadrato	ø35
	001.01.005	Guarnizione cuscinetto	ø35
46	101.09.019	Cuscinetto flangiato ovale	ø25
	001.03.034	Guarnizione cuscinetto	ø25
50	211.03.500	Rivestimento telescopico (senza guida)	
51	211.03.510	Rivestimento telescopico (con guida)	
52	201.03.052	Albero	15x275
53	211.03.530	Altalena	
54	201.03.540	Cilindro a doppio effetto	
55	602.03.011	Albero di fissaggio per cilindro Vario	
	210.08.008	Disco cuscinetto per altalena pag. 24	

Valvola spargitura - rotore spargitura con pattino

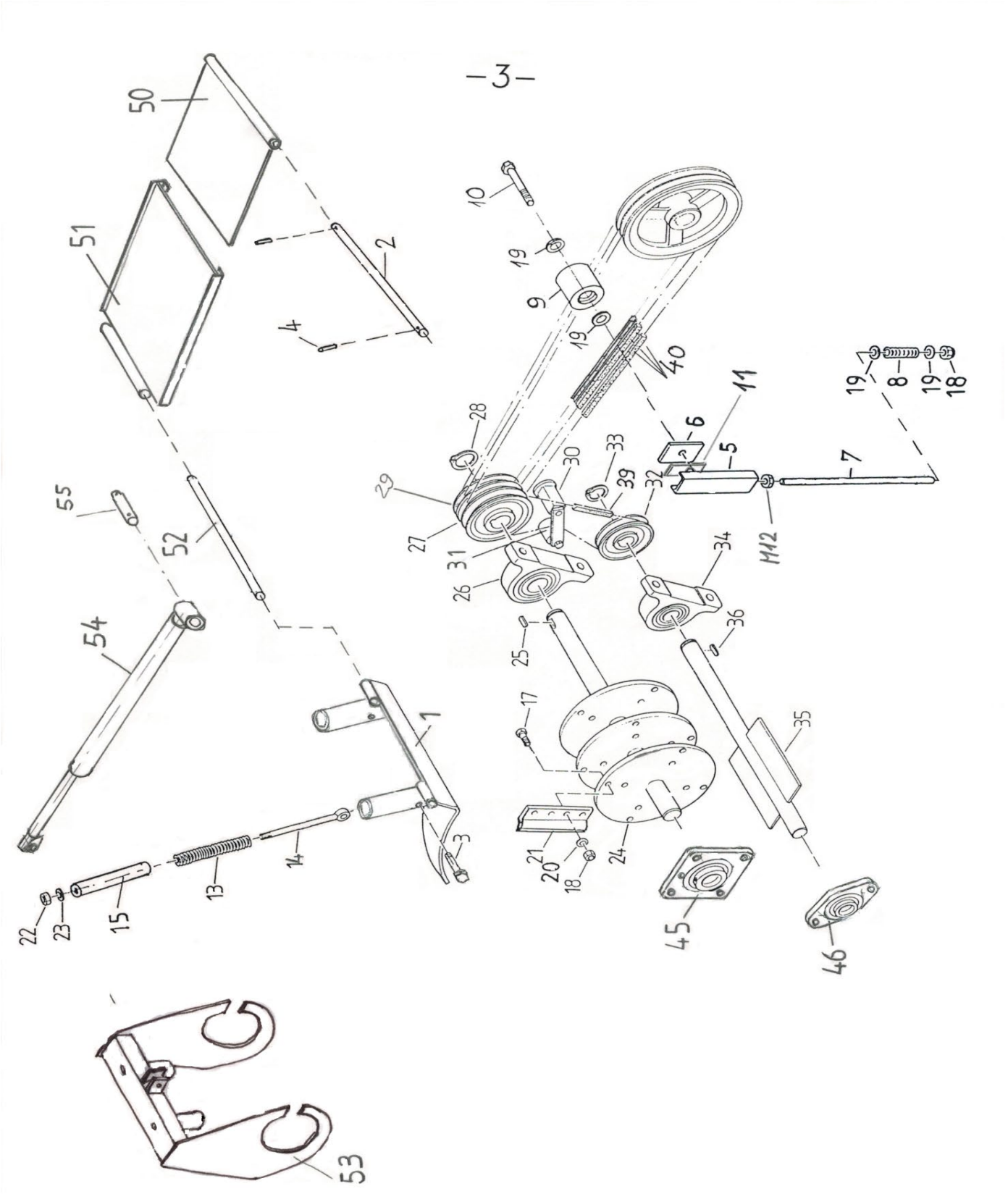

Valvola spargitura - rotore spargitura con pattino

Rif.	N. d'ordine	Descrizione dell'ordine	
1	102.03.100	Portello di espulsione	
2	101.03.002	Albero di fissaggio rivestimento telescopico	ø15
3	101.03.003	Vite testa esagonale	M10x60
4	601.04.006	Copiglia	5x32
5	000.01.021	Pattino tendicatena	M12
6	101.03.006	Lamiera forata	
7	000.01.022	Asta filettata (specificare la lunghezza)	M12
8	000.01.023	Molla a compressione per tendicatena	3.2/19.2x59
9	102.03.900	Rullo tendicinghia trapezoidale alluminio con cuscinetto a sfere	
10	101.03.010	Vite testa esagonale	M12x65
11	301.01.015	Piastra distanziale	
13	001.03.013	Molle a compressione *(sostituisce:4/34x141/13.03+m. gomma/15.03)*	5/25x125
14	000.03.014	Vite ad occhiello	M10x140
15		Molla di gomma	non più in assortimento
17	000.03.017	Vite esagonale Qual. 10.9	M12x40
18	000.03.018	Dado di sicurezza	M12
19	000.02.031	Rondella	M12
20	000.03.020	Rondella di sicurezza	M12
21	000.03.021	Rebbi di spargitura normali	
	002.03.021	Rebbi di spargitura larghi	
	003.03.210	Rebbio di spargitura 1 set di 12 pezzi incl. viti	
	033.03.210	Rebbio di spargitura 1 set di 12 pezzi senza viti	
	002.03.210	Rebbi di spargitura larghi 1 set di 8 + 4 pezzi incl. viti	
	022.03.210	Rebbi di spargitura larghi 1 set di 8 + 4 pezzi senza viti	
22	003.03.101	Dado di sicurezza esagonale	M10
23	003.03.102	Rondella	M10
24	102.03.240	Rotore di spargitura senza rebbi	
25	000.02.006	Linguetta	10/8x56
	000.02.008	Linguetta	10/8x45
26	000.03.026	Supporto ritto n. 35	ø35
	001.01.005	Guarnizione cuscinetto per n. 35	ø35
27	201.03.027	Puleggia a gole trapez. con Taperlock(4 gole) - n.6759	SPA-125-4
	202.03.027	Puleggia a gole trapez. c. Taperlock (2 gole) dal n. 6760	SPB-160-2
28	000.05.005	Anello Seeger	A35
29	000.03.029	Puleggia a gole trapez. c. Taperl.(1 gola) 2.5-3.6 dal n.6760	SPA-125-1
	103.03.400	*Kit di conversione per trasmissione a cinghia trapezoidale più resistente per i tipi da 2.5 a 3.6 dal n. 6760 composto da:*	
14	002.02.014	Puleggia a gole trapez. c. Taperlock (2 gola)	SPB-315-2
27	202.03.027	Puleggia a gole trapez. c. Taperlock (2 gola)	SPB-160-2
	102.03.027	Bussola conica Taperlock (per puleggia di cui sopra)	2012 ø35
29	000.03.029	Puleggia a gole trapez. (1 gola) 2.5-4.0	SPA-125-1
40	103.03.040	Cinghia trapezoidale per rotore di spargitura à	SPB-2360 LW

Valvola spargitura - rotore spargitura con pattino

Rif.	N. d'ordine	Descrizione dell'ordine	
30	000.03.300	Tendicinghia ROSTA compl.	
31	102.03.310	Rullo tendicinghia ROSTA con cuscinetto a sfere	ø30
32	000.03.031	Puleggia a gole trapez.	SPA-80-1
	000.03.032	Puleggia a gole trapez.	SPA-85-1
33	000.03.033	Anello Seeger	A25
34	000.03.034	Supporto ritto n. 25	ø25
	001.03.034	Guarnizione cuscinetto per n. 25	ø25
35	102.03.350	Rotore piccolo	
36	000.03.036	Linguetta	8/7x28
39	001.03.039	Cinghia trapezoidale per rotore piccolo	SPA-882 LW
	101.03.039	Cinghia trapezoidale per rotore piccolo sostituisce SPA 882 LW	13 x 825 Li
40	001.03.040	Cinghia trapezoidale per rotore di spargitura 1.6-2.3	SPA-2057 LW
	005.03.040	Cinghia trapezoidale per rotore spargitura Red-Power (c. maggiore potenza)	SPA-2057 LW
	102.03.040	Cinghia trapezoidale per rotore di spargitura 2.5-4.0	SPA-2207 LW
	104.03.040	Cinghia trapezoidale per rotore spargitura Red-Power (c. maggiore potenza)	SPA-2207 LW
	103.03.040	Cinghia trapezoidale per rotore di spargitura dal n.6760	SPB-2360 LW
	103.03.041	Cinghia di trasmissione	2/SPB-2360 LW
45	201.03.045	Cuscinetto flangiato quadrato	ø35
	001.01.005	Guarnizione cuscinetto	ø35
46	101.09.019	Cuscinetto flangiato ovale	ø25
	001.03.034	Guarnizione cuscinetto	ø25
50	211.03.500	Rivestimento telescopico (senza guida)	
51	211.03.510	Rivestimento telescopico (con guida)	
52	201.03.052	Albero	15x275
53	211.03.530	Altalena	
54	201.03.540	Cilindro a doppio effetto	
55	602.03.011	Albero di fissaggio per cilindro Vario	
	210.08.008	Disco cuscinetto per altalena pag. 24	

Tappeto

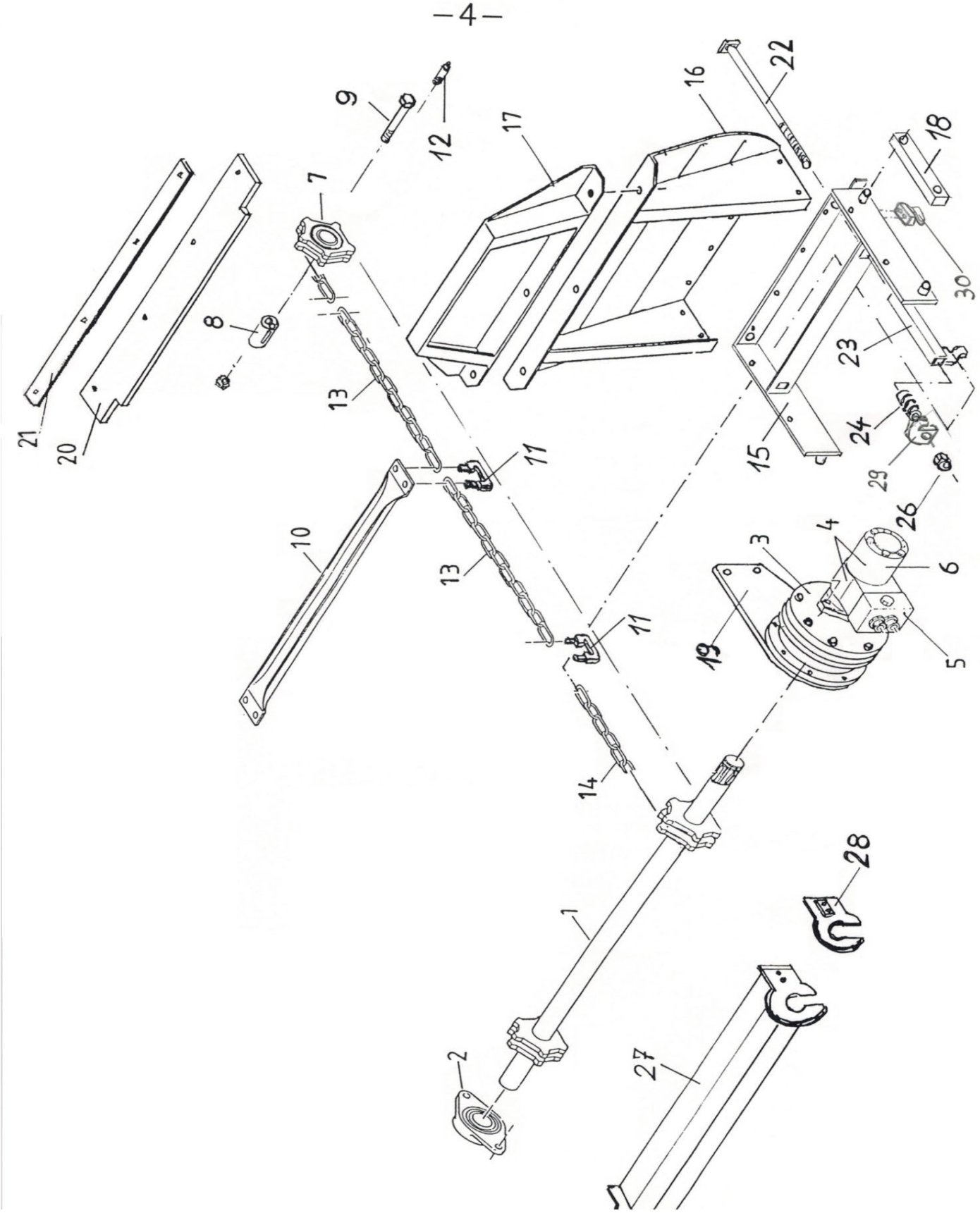
-4-
1
2
3
4
5
6
7
8
9
10
11
11
12
13
13
14
15
16
17
18
19
20
21
22
23
24
26
27
28
29
30

Tappeto

Rif.	N. d'ordine	Descrizione dell'ordine	
1	201.04.100	Albero di avanzamento	ø40
2	000.04.002	Cuscinetto flangiato	ø40
	001.04.002	Guarnizione cuscinetto	ø40
3		Ingranaggio planetario 1 stadio 300 cm3 p. da 2.7 a 3.6 fino al n. 5605	non più in assortimento
		Gerotor "Oildrive" 300 cm3	non più in assortimento
4	300.04.005	Motore rullo G albero scanalato per riduttore di cui sopra con valvola antiurto	300 cm³
3	601.04.021	Riduttore planetario 2 stadi senza motore 2.8-4.0	100 cm³
4	601.04.022	Motore rullo G albero scanalato per riduttore di cui sopra senza valvola antiurto	100 cm³
3	205.04.004	Riduttore planetario 2 stadi 2.5-3.6 dal n.5606 senza motore	50 cm³
		per 1.6-2.3 dal n.5710	
		Gerotor per motore rullo G "Oildrive" 50 cm³	non più in assortimento
4	201.04.004	Motore rullo G albero scanalato per riduttore di cui sopra senza valvola antiurto	50 cm³
5	001.06.005	Valvola antiurto per motore "Oildrive	
	002.06.005	Valvola riduttrice di pressione per valvola antiurto "Oildrive"	
7	201.04.007	Pignone catena rinvio foro	ø40
8	201.04.008	Asse ruota di rinvio	M12x100
9	201.04.009	Vite esagonale Qual. 10-9	
10	001.04.010	Barra tappeto	M10
11	302.07.010	Staffa maglia congiunzione avvitabile con dadi	M10
12	201.04.012	Nipplo ingrassaggio spec.	
13	000.04.013	Elemento catena a maglie tonde	15 maglie
14	201.04.014	Elemento catena a maglie tonde p. tipo: 1.6	91 maglie
	202.04.014	Elemento catena a maglie tonde p. tipo: 2.0 / 2.5 / 2.8	93 maglie
	203.04.014	Elemento catena a maglie tonde p. tipo: 2.1 / 2.7 / 3.0	107 maglie
	204.04.014	Elemento catena a maglie tonde p. tipo: 2.3 / 3.1 / 3.5	109 maglie
	205.04.014	Elemento catena a maglie tonde p. tipo: 3.6 / 4.0	125 maglie
15	201.04.150	Base paratia incl. pattino in plastica e maglia di congiunzione	
16	201.04.160	Paratia per tipi 1.6, 2.0, 2.1, 2.3	
	202.04.160	Paratia per tipi 2.5, 2.7, 3.1, 3.6	
	203.04.160	Paratia per tipi 2.8, 3.0, 3.5, 4.0	
	201.04.260	Kit conversione paratia con supporto di sicurezza	
17	000.04.170	Sovrastruttura paratia 1.6 - 3.6	
	001.04.017	Sovrastruttura paratia 2.8, 3.0, 3.5, 4.0	
18	002.04.018	Pattino in plastica lungo 38 / 30 x 190 doppio impiego	
19	201.04.019	Piastra di montaggio p. ingranaggio	
20	201.04.020	Pannello in gomma, larghezza 8 cm	
21	000.04.021	Caviglia	
22	201.04.022	Vite di trazione	M16
23	201.04.230	Gancio di catena	
24	201.04.025	Molla a compressione	6.3x19x90 spire 10.75

Tappeto

Rif.	N. d'ordine	Descrizione dell'ordine	
25	101.06.016	Rondella	M16
26	201.04.026	Dado di sicurezza	M16
27	201.04.270	Protezione albero avanzamento superiore	
27	202.04.027	Protezione albero avanzamento inferiore	
28	201.04.280	Protezione pignone catena avanzamento	
29	201.04.029	Supporto vite serraggio	
30		Gancio di fissaggio	non più in assortimento

Tubi flessibili idraulici

Rif.	N. d'ordine	Descrizione dell'ordine

I tubi flessibili idraulici sono ordinabili secondo il seguente esempio:

Esempio:

Lunghezza fuori tutto:	2900 mm
Collegamenti:	1° lato 0° / 2° lato 45°
da dove a dove?	Da giunto ad avanzamento
Tipo di macchina:	2.5 H VARIO
Telaio n.:	3150
Tipo veicolo portante:	Muli 500

Prezzo:	Prezzo base per tubo flessibile compresi i raccordi:	CHF	30.90
	Maggiorazione lunghezza per cm di lunghezza	CHF	0.30

Prezzo per esempio sopra riportato:

Prezzo base: incl. raccordi	CHF 30.90
Maggiorazione lunghezza: 290x 0.30 =	CHF 87.00
Totale:	CHF 117.90

000.05.020	Manicotto idraulico	(femmina)	con coperchio parapolvere
000.05.021	Connettore idraulico	(maschio)	con coperchio parapolvere

Idraulica - Organi di azionamento

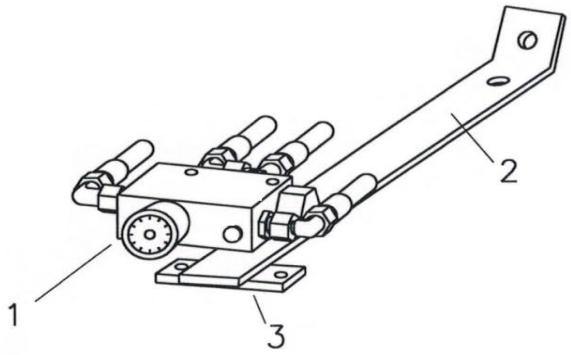

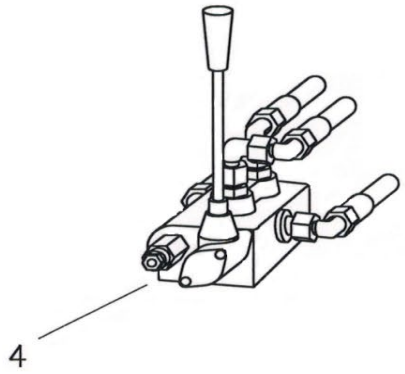

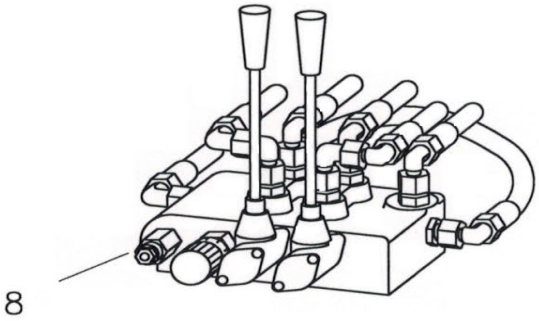

Idraulica - Organi di azionamento

Rif.	N. d'ordine	Descrizione dell'ordine	
1	201.06.001	Regolatore di portata " Oil-Control" con avvitature	
	202.06.001	Regolatore di portata " Oil-Control" senza avvitature	
	202.06.002	Cono di regolazione con manopola	
2	201.06.002	Supporto regolatore portata e distributore idraulico (modelli portati)	
3	201.06.003	Elemento fissaggio	
4	202.06.004	Distributore idraulico p. VARIO senza avvitature	1x DW
8	201.06.008	Distributore idraulico con regolatore di portata p.HA senza avvitature	2x DW

Accumulatore idraulico dal n. 5563 (A1.1+B1.1)

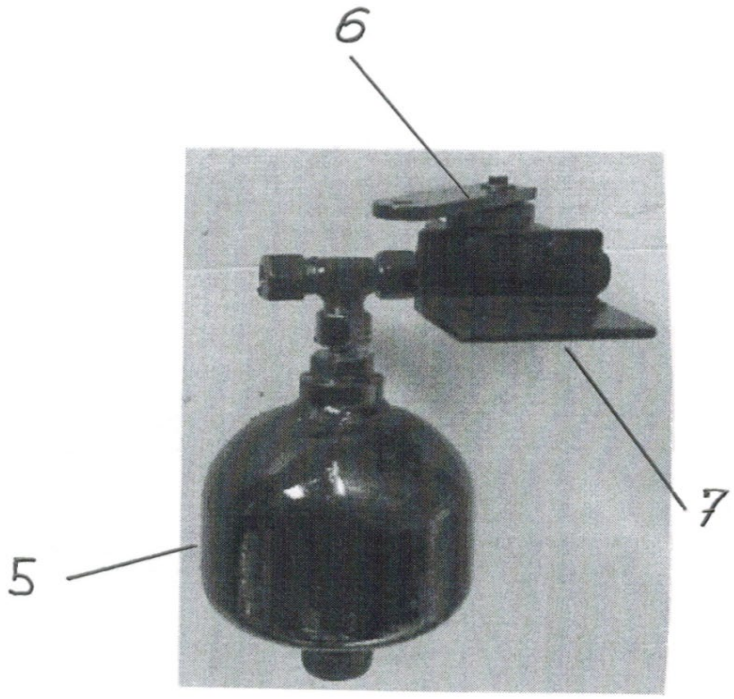

5	201.09.033	Accumulatore idraulico senza avvitatura
6	500.06.014	Valvola a leva per accumulatore (limitatore di corsa)
7	201.06.007	Angolare supporto per accumulatore
	201.06.040	Kit conversione accumulatore idraulico accumulatore, valvola a leva, fissaggio, tubo flessibile

Unità idraulica per VARIO dal n. 4255

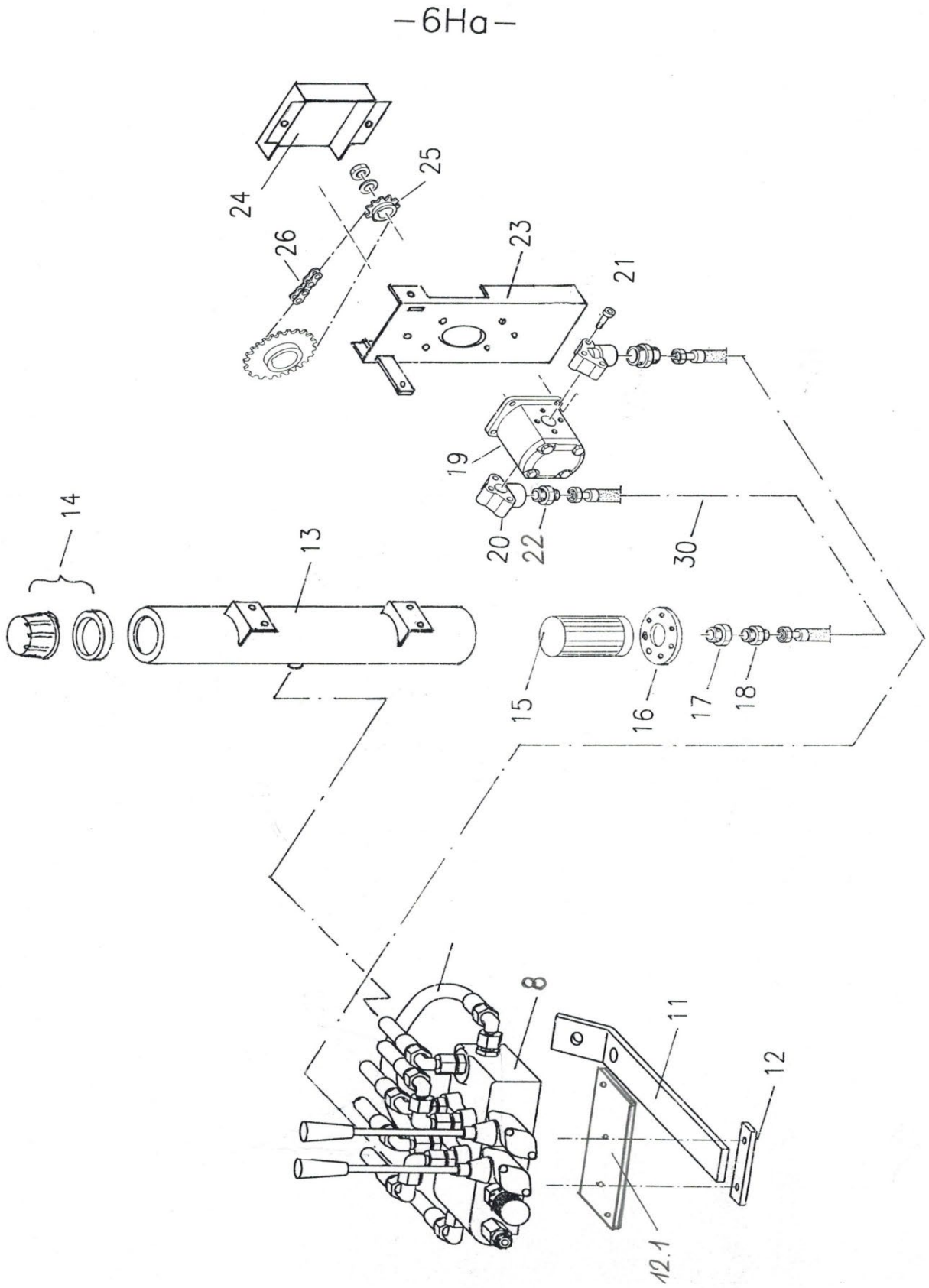

Unità idraulica per VARIO dal n. 4255

8	201.06.008	Distributore idraulico con regolatore di portata per centralina idraulica senza avvitature	2x DW
11	201.06.002	Supporto regolatore portata e distributore idraulico (modelli portati)	
12	201.06.003	Elemento fissaggio	
12.1	201.06.004	Piastra di sostegno per distributore idraulico	
13	201.06.130	Serbatoio olio circolare	
14	001.06.051	Tappo di riempimento compl.	
15	201.06.015	filtro di aspirazione	
16	201.06.016	Flangia al filtro di aspirazione	
17	201.06.017	Vite di riduzione	1“ / 1/2“
18	201.06.018	Raccordo maschio a vite	GE 18 1/2“
19	201.06.019	Pompa ad ingranaggi rotazione oraria p. spargitore portato	
	202.06.019	Pompa ad ingranaggi rotazione antioraria p. spargitore rimorchiato	
20	201.06.020	Angolare di raccordo	1/2“
21	201.06.021	Vite a brugola per angolare di raccordo	
22	201.06.022	Raccordo maschio a vite	GE 18 1/2“
23	201.06.023	Console della pompa	
24	201.06.024	Lamiera protezione per pompa	
25	000.06.015	Pignone catena conico	3/8“ Z17
26	201.06.026	Catena a rulli per VARIO con maglia finale	3/8“ 123 maglie
	204.06.026	Maglia di congiunzione dritta 3/8“	
30	201.06.030	Tubo flessibile idraulico Serbatoio - Pompa	

Vasca

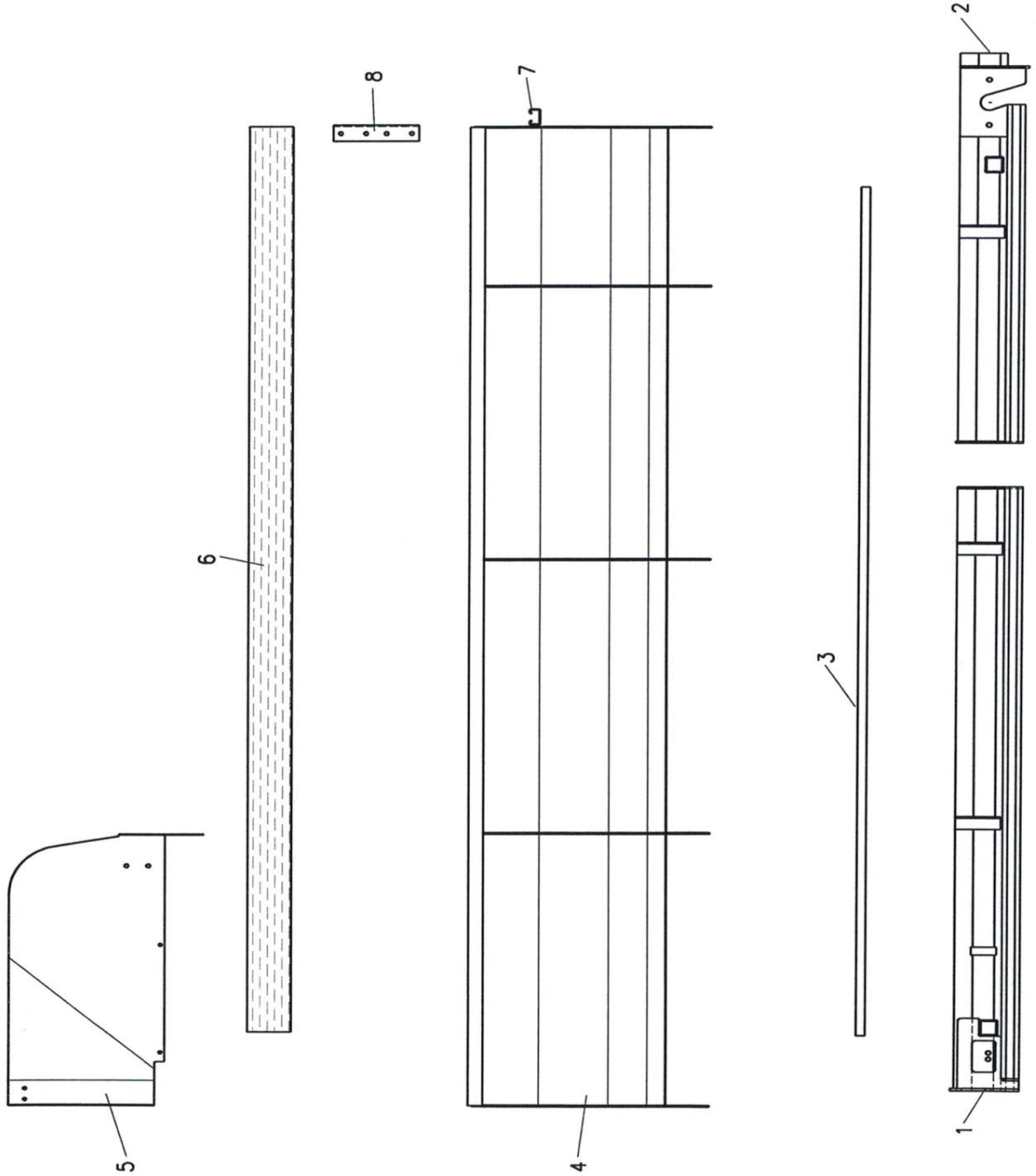

Vasca

Rif.	N. d'ordine	Descrizione dell'ordine
1	201.07.100	Controtelaio per tutti i tipi
		Telaio integrativo
2	201.07.200	Tipo 1.6
	202.07.200	Tipo 2.0 / 2.5 / 2.8
	203.07.200	Tipo 2.1 / 2.7 / 3.0
	204.07.200	Tipo 2.3 / 3.1 / 3.5
	205.07.200	Tipo 3.6 / 4.0
		Lamiere di fondo
3	201.07.003	Tipo 1.6
	202.07.003	Tipo 2.0 / 2.5 / 2.8
	203.07.003	Tipo 2.1 / 2.7 / 3.0
	204.07.003	Tipo 2.3 / 3.1 / 3.5
	205.07.003	Tipo 3.6 / 4.0
		Lamiere laterali
4	201.07.400	Tipo 1.6*
	202.07.400	Tipo 2.0*
	203.07.400	Tipo 2.1*
	204.07.400	Tipo 2.3*
	205.07.400	Tipo 2.5*
	206.07.400	Tipo 2.7*
	207.07.400	Tipo 3.1*
	208.07.400	Tipo 3.6*
		Lamiere laterali per vasca allargata
	209.07.400	Tipo 2.8*
	210.07.400	Tipo 3.0*
	211.07.400	Tipo 3.5*
	212.07.400	Tipo 4.0*
		* Indicare se a sinistra o a destra in direzione di marcia
5	201.07.005	Protezione di accesso a sinistra in direzione di marcia 1.6-3.6
	202.07.005	Protezione di accesso a destra in direzione di marcia 1.6-3.6
	203.07.005	Protezione di accesso a sinistra in direzione di marcia 2.8-4.0
	204.07.005	Protezione di accesso a destra in direzione di marcia 2.8-4.0
6	201.07.006	Listelli in legno tipi 2.0, 2.1, 2.5, 2.7
	202.07.006	Listelli in legno tipi 2.3, 3.1, 3.6
6	203.07.006	Listelli in legno per vasca allargata tipi 2.8, 3.0
	204.07.006	Listelli in legno per vasche allargate tipi 3.5, 4.0
7	201.07.007	Traversa tipi 1.6, 2.0, 2.1, 2.3
	202.07.007	Traversa tipi 2.5, 2.7, 3.1, 3.6
	203.07.007	Traversa tipi 2.8, 3.0, 3.5, 4.0
8	201.07.008	Listello angolare in legno per vasca normale
	601.06.017	Listello angolare in legno per vasca allargata
	201.07.009	Cono in lamiera per vasca allargata in direzione marcia sinistra
	202.07.009	Cono in lamiera per vasca allargata in direzione marcia destra

Contenitore di spargitura

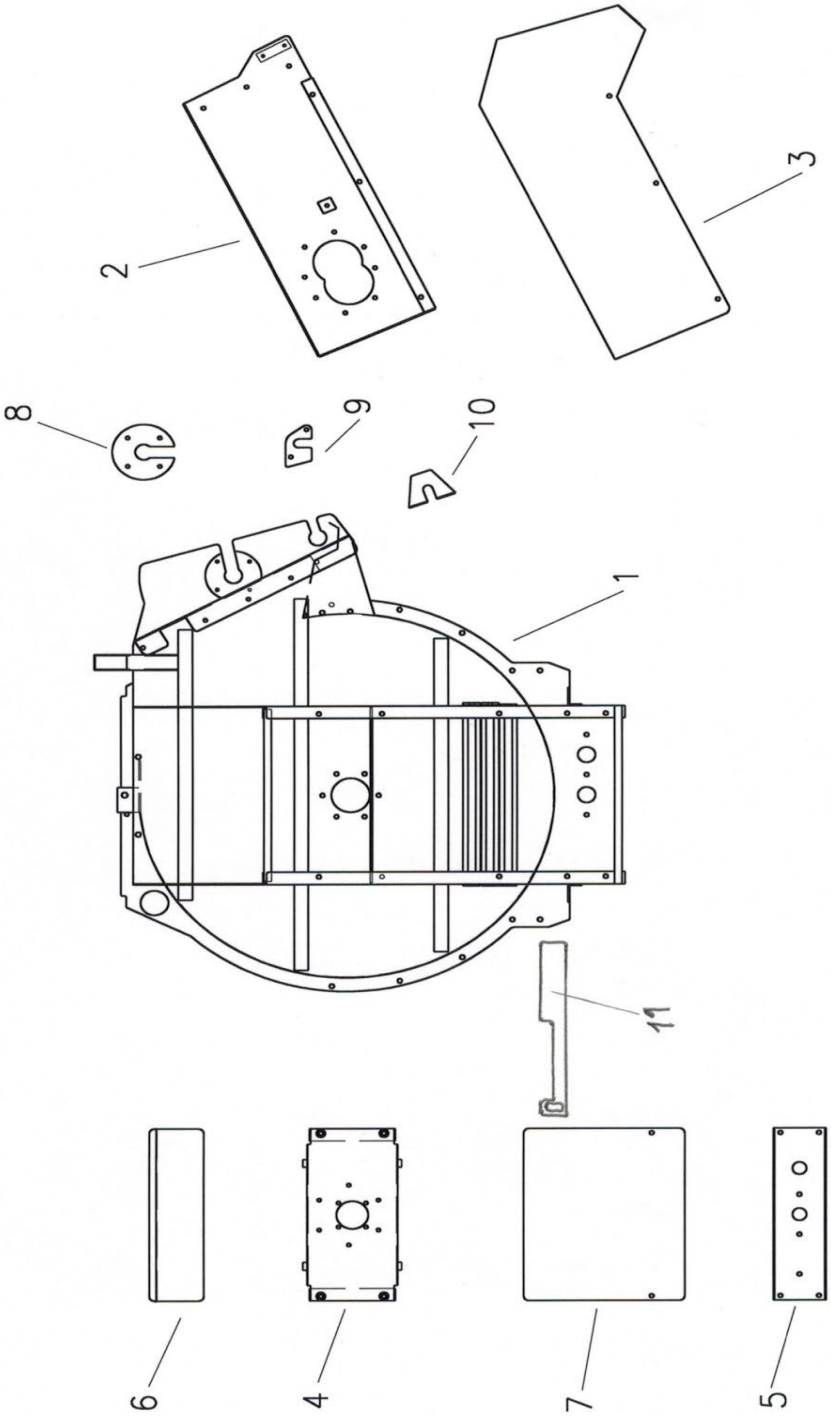

Contenitore di spargitura

Rif.	N. d'ordine	Descrizione dell'ordine		
1	210.08.100	Contenitore spargitura	da 1.6 a 2.3	modello portato
	211.08.100	Contenitore spargitura	2.1	modello rimorchiato
	212.08.100	Contenitore spargitura	da 2.5 a 3.5	modello portato
	213.08.100	Contenitore spargitura	da 2.7 a 4.0	modelli rimorchiati
2	210.08.200	Cassa cinghia trapez.	da 1.6 a 3.5	modello portato
	211.08.200	Cassa cinghia trapez.	da 2.1 a 4.0	modello rimorchiato
3	210.08.003	Protezione cinghia trapez.		modello portato
	211.08.003	Protezione cinghia trapez.		modello rimorchiato
4	210.08.400	Traversa superiore		
5	210.08.005	Traversa inferiore		
6	210.08.006	Protezione cassa piccola		
7	210.08.007	Protezione cassa grande da 1.6 a 2.3		
	211.08.007	Protezione cassa grande da 2.5 a 4.0		
8	210.08.008	Cappello cuscinetto altalena		
9	210.08.009	Lamierino protezione posteriore		
10	210.08.010	Lamierino protezione anteriore		
11	210.08.011	Pattino di pulizia		
	210.08.500	Contenitore spargitura VARIO compl.mont.senza lamiere di protezione tipo 2.0 modelli portati		
	212.08.500	Contenitore spargitura VARIO compl.mont.senza lamiere di protezione tipo 2.5 modelli portati		
	211.08.500	Contenitore spargitura VARIO compl.mont.senza lamiere di protezione tipo 2.0 modelli rimorchiati		
	213.08.500	Contenitore spargitura VARIO compl.mont.senza lamiere di protezione tipo 2.5 modelli rimorchiati		

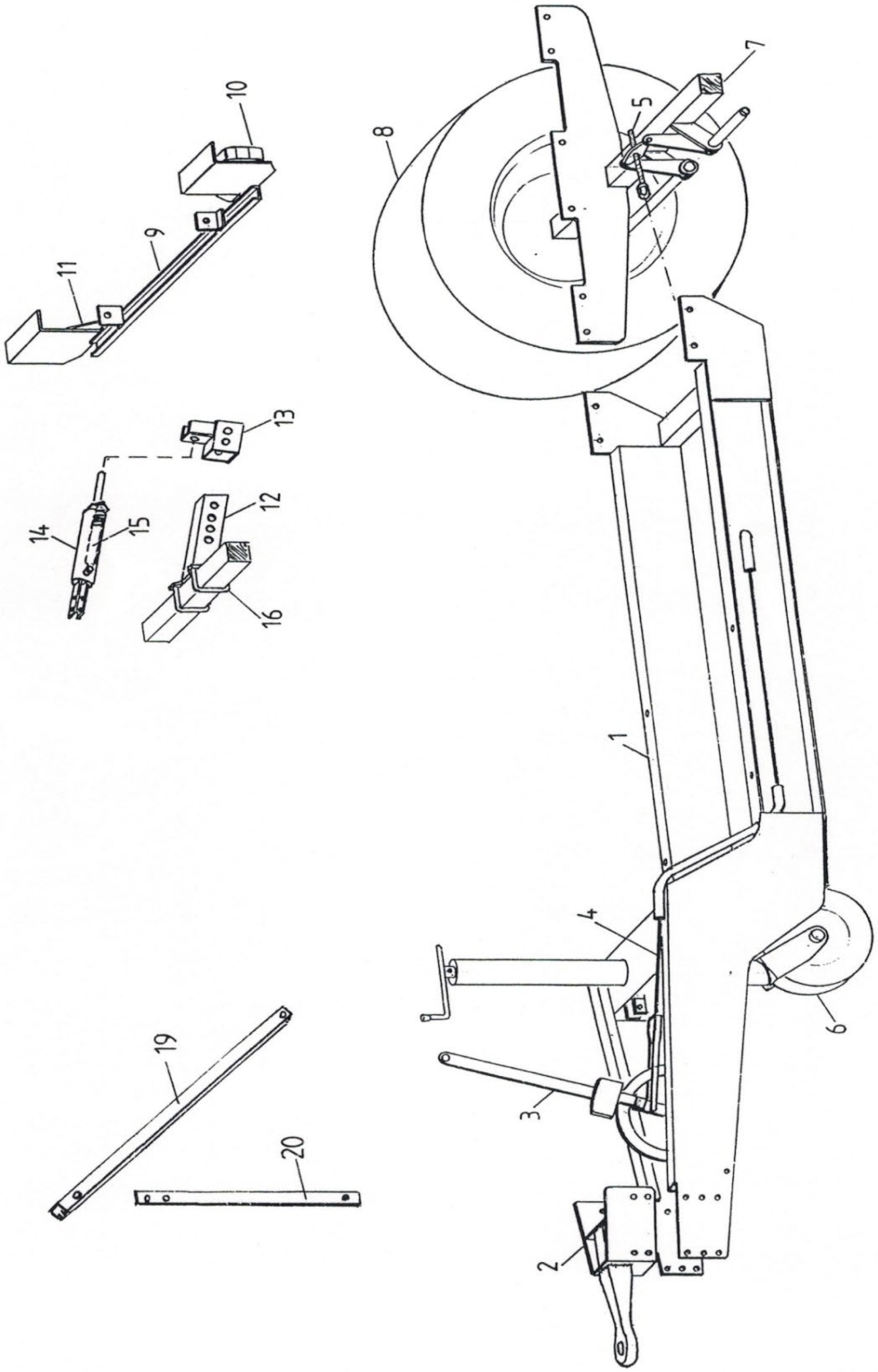
1
2
3
4
5
6
7
8
9
10
11
12
13
14
15
16
19
20

Parti per rimorchi

Rif.	N. d'ordine	Descrizione dell'ordine	
1	110.10.100	Timone - Telaio per rimorchi VARIO	
2	101.10.250	Occhio di traino fisso	ø40
	101.10.300	Occhio di traino	ø50
3	101.10.003	Leva del freno "Farmer-Stop"	
	101.10.450	Leva freno a mano	
4	101.10.004	Cavo del freno per "Farmer-Stop" specificare la lunghezza incl. fascette	
	102.10.004	Cavo del freno (fune e guaina) per freno a mano specificare la lunghezza	
5	101.10.005	Mandrino regolazione cavo freno	
6	101.10.006	Ruota di appoggio con tubo di guida e dado	
	102.10.006	Asta filettata per ruota di appoggio	
	103.10.006	Cuscinetto reggispinta per ruota di appoggio	
	104.10.006	Manovella per ruota di appoggio	
7	101.10.700	Asse con freno traccia 1600 mm p. tipi 1800-3100	Pronto per l'installazione
8	101.10.008	Ruota completa (battistrada standard) 11.5 / 80x15.3 AW	su richiesta
	102.10.008	Ruota completa (battistrada a tacchetti) 11.5 / 80x15.3 AS	su richiesta
	103.10.008	Ruota completa (battistrada standard) 15.0/55x17 AW	su richiesta
	104.10.008	Ruota completa (battistrada a tacchetti) 15.0/55x17 AS	su richiesta
	105.10.008	Ruota completa (battistrada standard) 19.0/45x17 AW	su richiesta
	106.10.008	Ruota completa (battistrada a tacchetti) 19.0/45x17 AS	su richiesta
9	101.10.900	Supporto illuminazione non montato	
	004.08.009	Faro posteriore	BBS 123/5
	005.08.009	Vetro faro posteriore	BBS 123/5
	103.10.010	Faro posteriore completo	FP 10 AJ.BA
	104.10.010	Vetro faro posteriore	FP 10 AJ.BA
	003.08.009	Riflettore rosso triangolare	
12	101.10.012	Staffa per freno idraulico	
13	101.10.013	Supporto di registro del freno idraulico	
14	101.10.014	Cilindro del freno	
15	101.10.015	Molla di trazione cilindro freno	
16	101.10.016	Staffa di fissaggio per freno idraul.	
17	101.10.017	Tubo flessibile per freno idraul.	
18	101.10.018	Giunto idraulico speciale per freno idraulico	
16	101.10.016	Staffa di fissaggio per freno idraul.	
17	101.10.017	Tubo flessibile per freno idraul.	
18	101.10.018	Giunto idraulico speciale per freno idraulico	
19	101.10.019	Binario a C per supporto regolatore portata	
20	101.10.020	Barra piatta binario a C supporto regolatore di portata	
21	301.08.100	Impugnatura distributore idraulico	
22	601.08.900	Piastra distributore idraulico con ferro U	
23	000.11.004	Presa in alluminio	7 poli

Parti per rimorchi

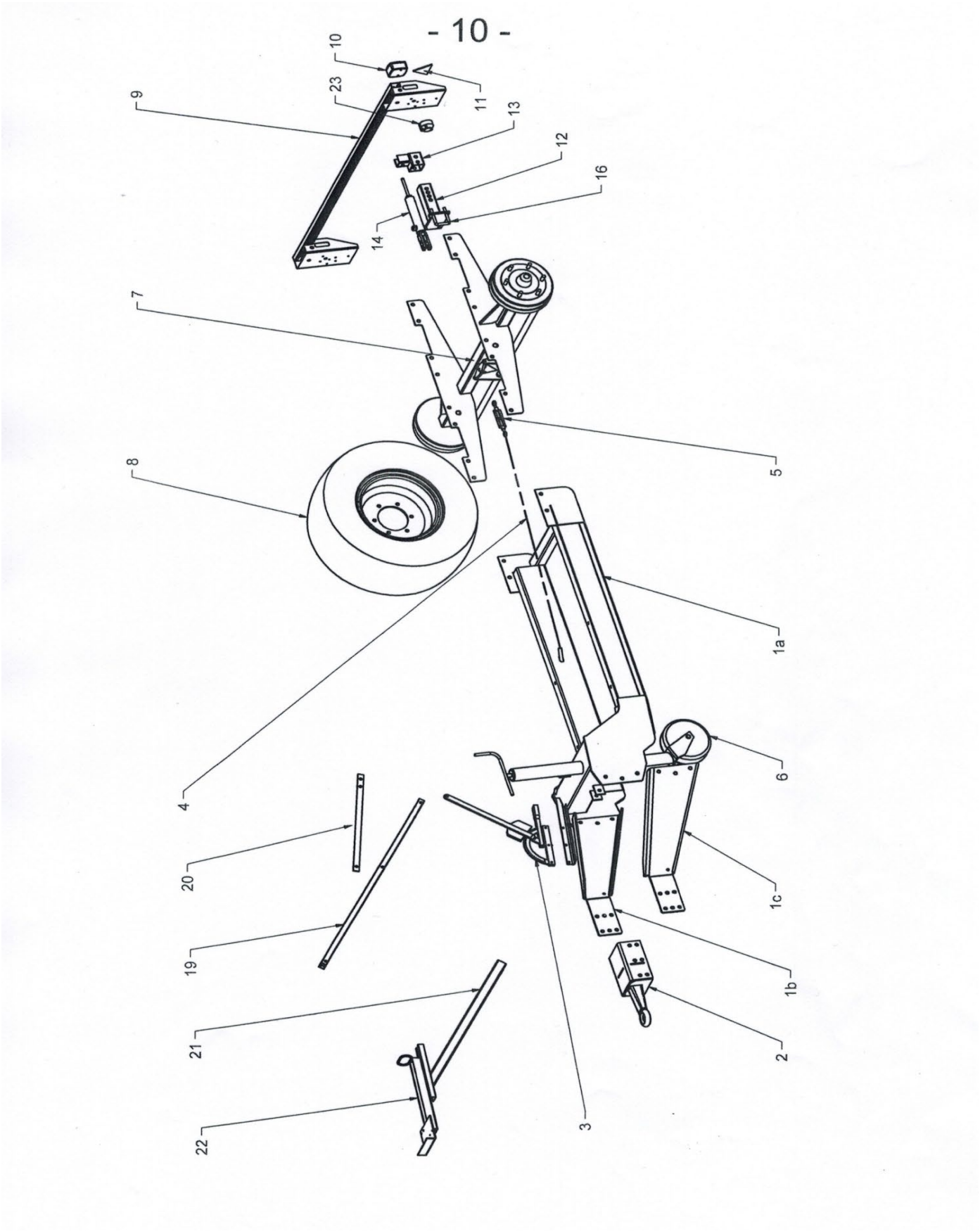

Parti per rimorchi

Rif.	N. d'ordine	Descrizione dell'ordine	
1a	110.10.100	Timone - Telaio per rimorchi VARIO	
1b	110.10.101	Barra di traino superiore/inferiore Vario	
1c	110.10.102	Barra di traino superiore/inferiore Vario	
2	101.10.250	Occhio di traino fisso	ø40
	101.10.300	Occhio di traino	ø50
3	101.10.003	Leva del freno "Farmer-Stop"	
4	101.10.004	Cavo del freno per "Farmer-Stop" specificare la lunghezza incl. fascette	
	102.10.004	Cavo del freno (fune e guaina) per freno a mano specificare la lunghezza	
5	101.10.005	Mandrino regolazione cavo freno	
6	101.10.006	Ruota di appoggio con tubo di guida e dado	
	102.10.006	Asta filettata per ruota di appoggio	
	103.10.006	Cuscinetto reggispinta per ruota di appoggio	
	104.10.006	Manovella per ruota di appoggio	
7	101.10.700	Asse con freno interasse 1600 mm p. tipi da 2.0 a 4.0 Pronto per l'installazione	
8	101.10.008	Ruota completa (battistrada standard) 11.5 / 80x15.3 AW	su richiesta
	102.10.008	Ruota completa (battistrada a tacchetti) 11.5 / 80x15.3 AS	su richiesta
	103.10.008	Ruota completa (battistrada standard) 15.0 / 55x17 AW	su richiesta
	104.10.008	Ruota completa (battistrada a tacchetti) 15.0 / 55x17 AS	su richiesta
	105.10.008	Ruota completa (battistrada standard) 19.0 / 45x17 AW	su richiesta
	106.10.008	Ruota completa (battistrada a tacchetti) 19.0 / 45x17 AS	su richiesta
9	101.10.900	Supporto illuminazione non montato	
	004.08.009	Faro posteriore	BBS 123/5
	005.08.009	Vetro faro posteriore	BBS 123/5
	103.10.010	Faro posteriore completo	FP 10 AJ.BA
	104.10.010	Vetro faro posteriore	FP 10 AJ.BA
	003.08.009	Riflettore rosso triangolare	
12	101.10.012	Staffa per freno idraulico	
13	101.10.013	Supporto di registro del freno idraulico	
14	101.10.014	Cilindro del freno	
15	101.10.015	Molla di trazione cilindro freno	
16	101.10.016	Staffa di fissaggio per freno idraul.	
17	101.10.017	Tubo flessibile per freno idraul.	
18	101.10.018	Giunto idraulico speciale per freno idraulico	
19	101.10.019	Binario a C per supporto regolatore portata	
20	101.10.020	Barra piatta binario a C supporto regolatore di portata	
21	301.08.100	Impugnatura distributore idraulico	
22	601.08.900	Piastra distributore idraulico con ferro U	
23	000.11.004	Presa in alluminio	7 poli

Fari posteriori e stabilizzatori

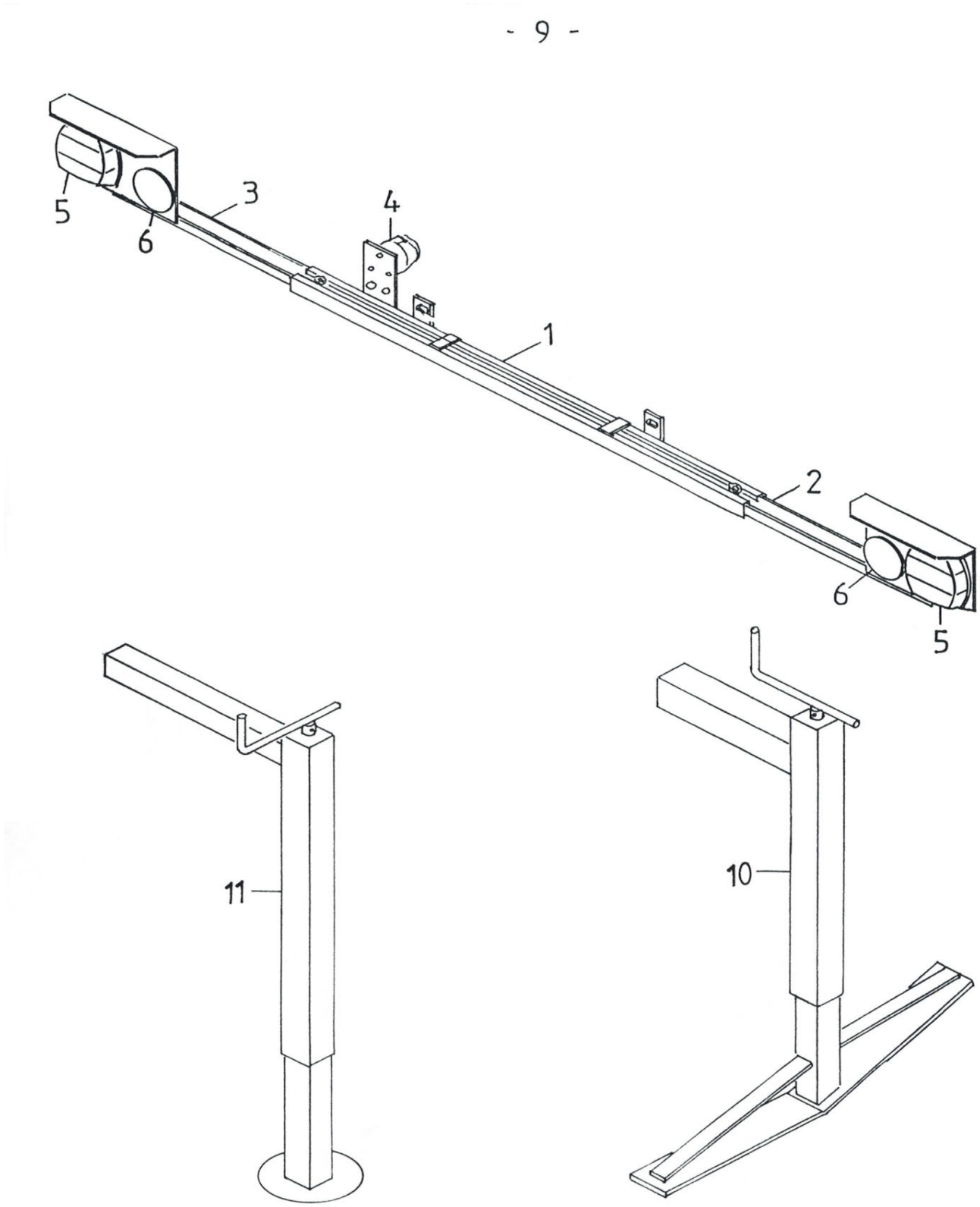

Fari posteriori e stabilizzatori

Rif.	N. d'ordine	Descrizione dell'ordine	
1	102.11.100	Supporto illuminazione non montato	
	103.11.100	Supporto illuminazione non montato (a partire da circa anno costruzione 2014)	
2	000.11.200	Portalampada destra (a partire da circa il 2013)	
	001.11.200	Portalampada destra (a partire da circa il 2014)	
3	000.11.300	Portalampada sinistra (fino a circa l'anno di costruzione 2013)	
	001.11.300	Portalampada sinistra (a partire da circa il 2014)	
4	000.11.004	Presa	71/7
5	004.08.009	Fari posteriori	BBS 123/5
	005.08.009	Vetro faro posteriore	BBS 123/5
	103.10.010	Faro posteriore completo	FP 10 AJ.BA
	104.10.010	Vetro faro posteriore	FP 10 AJ.BA
6	000.11.006	Riflettore circolare rosso	
11	500.11.001	Piedino di appoggio per spargitore portato senza tubo trasversale	
12	500.11.200	Tubo trasversale per piedino di appoggio	40/40x980
	500.11.300	Tubo trasversale a gomito per piedino di appoggio sinistro	60/60x400
	500.11.400	Tubo trasversale a gomito per piedino di appoggio destro	60/60x400
	500.11.550	Tubo trasversale diritto per piede appoggio	60/60x420
	500.11.600	Tubo trasversale per piedino di appoggio	60/60x800
	500.11.650	Tubo trasversale diritto	60/60x1050
	500.11.700	Tubo trasversale per piedino di appoggio	50/50x800
	500.11.800	Tubo trasversale diritto	60/60x400
		Mandrino sostegno portale	non più in assortimento

Componenti sovrastruttura per veicolo portante

–12–

No	TRANSPORTER	VORN	MITTE	HINTEN
1	AEBI			
2	BUCHER 1800 Granit BUCHER Caron			
3	BUCHER Zenit 4000			
4	LINDNER Unitrac			
5	LINDNER 3500 bis Jg.85			
6	LINDNER 3500 ab Jg.85 LINDNER 3500 Lüönd			
7	MULI Typ 30/33/50 Typ 400 bis 600 Typ 440 bis 970			
8	MULI Typ 40			
9	RAPID AC 1350/1750 AC 1900 AC 2500			
10	RAPID AC 1400/1800 SCHILTRAC 9036			
11	RAPID AC 1800–26 AC 2000–26 AC 2500–28/30 AC 3000–28/30			
12	SCHILTRAC 432 bis 9075 SCHILTER 3500 CARARO T80			
13	SCHILTER 1300 alt SCHILTER 1600			
14	SCHILTER 1300 neu SCHILTER 2200			
15	SCHILTER 1800			
30–32	Befestigungsteile			

Componenti sovrastruttura per veicolo portante

Rif.	N. d'ordine	Descrizione dell'ordine
1	201.12.100	AEBI - Componenti sovrastruttura Set, fissaggio incluso
	202.12.100	AEBI - Componenti sovrastruttura Set, senza fissaggio
	203.12.100	AEBI - Traversa anteriore
	204.12.100	AEBI - Parte superiore dietro a sinistra
	205.12.100	AEBI - Parte superiore dietro a destra
	201.12.165	AEBI TP 98/450 comb. Componenti sovrastruttura Set, fissaggio incluso
	202.12.165	AEBI TP 98/450 comb. Componenti sovrastruttura Set, senza fissaggio
	203.12.165	AEBI TP 98/450 comb. - Traversa anteriore
	204.12.100	AEBI TP 98/450 comb. - Parte superiore retro a sinistra
	205.12.100	AEBI TP 98/450 comb. - Parte superiore retro a destra
2	201.12.200	BUCHER 1800 - Componenti sovrastruttura Set, fissaggio incluso
	202.12.200	BUCHER 1800 Componenti sovrastruttura Set, senza fissaggio
	203.12.200	BUCHER 1800 - Componente sovrastruttura fronte
	204.12.200	BUCHER 1800 - Componente sovrastruttura dietro a destra
	205.12.200	BUCHER 1800 - Componente sovrastruttura dietro a sinistra
3	201.12.250	BUCHER ZENIT - Componenti sovrastruttura Set, fissaggio incluso
	202.12.250	BUCHER ZENIT - Componenti sovrastruttura Set, senza fissaggio
	203.12.250	BUCHER ZENIT - Componente sovrastruttura fronte a destra
	204.12.250	BUCHER ZENIT - Componente sovrastruttura fronte a sinistra
	205.12.250	BUCHER ZENIT - Componente sovrastruttura retro a destra
	206.12.250	BUCHER ZENIT - Componente sovrastruttura retro a sinistra
	201.12.800	CARON Serie 900 Set, fissaggio incluso
	202.12.800	CARON Serie 900 Set senza fissaggio
	203.12.800	CARON Serie 900 - fronte a sinistra
	204.12.800	CARON Serie 900 - fronte a destra
	205.12.800	CARON Serie 900 - centrale
	206.12.800	CARON Serie 900 - retro
4	201.12.300	LINDNER UNITRAC - Componenti sovrastruttura Set, fissaggio incluso
	202.12.300	LINDNER UNITRAC - Componenti sovrastruttura Set, senza fissaggio
	203.12.300	LINDNER UNITRAC - Componente sovrastruttura fronte a destra
	204.12.300	LINDNER UNITRAC ZENIT - Componente sovrastruttura fronte a sinistra
	205.12.300	LINDNER UNITRAC - Componente sovrastruttura centro
	206.12.300	LINDNER UNITRAC - Componente sovrastruttura retro a destra
	207.12.300	LINDNER UNITRAC - Componente sovrastruttura retro a sinistra
5	201.12.330	LINDNER 3500 vecchio - Componenti sovrastruttura Set, fissaggio incluso
	202.12.330	LINDNER 3500 vecchio - Componenti sovrastruttura Set, senza fissaggio
	203.12.330	LINDNER 3500 vecchio - Componente sovrastruttura fronte
	204.12.330	LINDNER 3500 vecchio - Componente sovrastruttura centro
	205.12.330	LINDNER 3500 vecchio - Componente sovrastruttura retro
6	206.12.330	LINDNER 3500 nuovo (dall'anno 85) Set, fissaggio incluso
	207.12.330	LINDNER 3500 nuovo (dall'anno 85) Set, senza fissaggio
	208.12.330	LINDNER 3500 nuovo (dall'anno 85) Componente sovrastruttura fronte e centro a sinistra
	209.12.330	LINDNER 3500 nuovo (dall'anno 85) Componente sovrastruttura fronte e centro a destra
	210.12.330	LINDNER 3500 nuovo (dall'anno 85) Componente sovrastruttura retro a destra
	211.12.330	LINDNER 3500 nuovo (dall'anno 85) Componente sovrastruttura retro a sinistra

Componenti sovrastruttura per veicolo portante

Rif.	N. d'ordine	Descrizione dell'ordine
7	201.12.400	MULI 30-970 - Componenti sovrastruttura Set, fissaggio incluso
	202.12.400	MULI 30-970 Componenti sovrastruttura Set, senza fissaggio
	203.12.400	MULI 30-970 - Componente sovrastruttura fronte
	204.12.400	MULI 30-970 - Componente sovrastruttura parte superiore retro
	205.12.400	MULI 30-970 - Staffa a vite retro
	206.12.400	MULI T8/T9 Assale posteriore port. - Componenti sovrastruttura Set, fissaggio incluso
	207.12.400	MULI T8/T9 Assale posteriore port. - Componenti sovrastruttura Set, senza fissaggio
	203.12.400	MULI T8/T9 Assale posteriore port. - Componente sovrastruttura fronte
	204.12.400	MULI T8/T9 Assale posteriore port. - Componente sovrastruttura parte superiore
	208.12.400	MULI T8/T9 Assale posteriore port. - Staffa a vite retro
8	201.12.450	MULI 40 - Componenti sovrastruttura Set, fissaggio incluso
	202.12.450	MULI 40 Componenti sovrastruttura Set, senza fissaggio
	203.12.450	MULI 40 - Componente sovrastruttura fronte
	204.12.450	MULI 40 - Componente sovrastruttura centro
	205.12.450	MULI 40 - Componente sovrastruttura retro
9	201.12.500	RAPID 1750 / LINDNER Lüönd - Componenti sovrastruttura Set, fissaggio incluso
	202.12.500	RAPID 1750 / LINDNER Lüönd - Componenti sovrastruttura Set, senza fissaggio
	203.12.500	RAPID 1750 / LINDNER Lüönd - Componente sovrastruttura fronte / centro a destra
	204.12.500	RAPID 1750 / LINDNER Lüönd - Componente sovrastruttura fronte / centro a sinistra
	205.12.500	RAPID 1750 / LINDNER Lüönd - Componente sovrastruttura retro a destra
	206.12.500	RAPID 1750 / LINDNER Lüönd - Componente sovrastruttura retro a sinistra
10	201.12.530	RAPID 1400 - Componenti sovrastruttura Set, fissaggio incluso
	202.12.530	RAPID 1400 Componenti sovrastruttura Set, senza fissaggio
	203.12.530	RAPID 1400 - Componente sovrastruttura fronte
	204.12.530	RAPID 1400 - Componente sovrastruttura retro a destra
	205.12.530	RAPID 1400 - Componente sovrastruttura retro a sinistra
11	201.12.560	RAPID 2000-26 - Componenti sovrastruttura Set, fissaggio incluso
	202.12.560	RAPID 2000-26 Componenti sovrastruttura Set, senza fissaggio
	203.12.560	RAPID 2000-26 - Componente sovrastruttura fronte
	204.12.560	RAPID 2000-26 - Componente sovrastruttura retro
12	201.12.600	SCHILTRAC - Componenti sovrastruttura Set, fissaggio incluso
	202.12.600	SCHILTRAC - Componenti sovrastruttura Set, senza fissaggio
	203.12.600	SCHILTRAC - Componente sovrastruttura fronte / centro a sinistra
	204.12.600	SCHILTRAC - Sezione del corpo frontale / centrale right
	205.12.600	SCHILTRAC - Componente sovrastruttura retro
13	201.12.700	SCHILTER 1600 - Componenti sovrastruttura Set, fissaggio incluso
	202.12.700	SCHILTER 1600 Componenti sovrastruttura Set, senza fissaggio
	203.12.700	SCHILTER 1600 - Componente sovrastruttura fronte / centro
	204.12.700	SCHILTER 1600 - Componente sovrastruttura retro
14	201.12.730	SCHILTER 2200 - Componenti sovrastruttura Set, fissaggio incluso
	202.12.730	SCHILTER 2200 Componenti sovrastruttura Set, senza fissaggio
	203.12.730	SCHILTER 2200 - Componente sovrastruttura fronte / centro
	204.12.730	SCHILTER 2200 - Componente sovrastruttura retro

Componenti sovrastruttura per veicolo portante

Rif.	N. d'ordine	Descrizione dell'ordine	
15	201.12.760	SCHILTER 1800 - Componenti sovrastruttura Set, fissaggio incluso	
	202.12.760	SCHILTER 1800 Componenti sovrastruttura Set, senza fissaggio	
	203.12.760	SCHILTER 1800 - Componente sovrastruttura fronte / centro	
	204.12.760	SCHILTER 1800 - Componente sovrastruttura retro	
30	201.12.030	Piastra di riscontro	M16
31	201.12.031	Rondella di sicurezza	M16
32	201.12.032	Vite a testa esagonale	M16x35
	201.12.033	Vite di fissaggio a testa HALFEN per profilo a C	M16x40
	601.04.040	Dado esagonale M16	M16
	201.12.034	Piastra filettata per profilo a C	M12

Etichette autoadesive

- 13 -

SELBSTKLEBESCHILDER

1.13.01

SCHMIER- UND WARTUNGSPLAN
- • Schmiernippel täglich mit Universalfett schmieren
- △ Schmiernippel wöchentlich mit Universalfett schmieren
- O Rollenketten wöchentlich mit Kettenöl schmieren
- A Getriebeöl alle 2 Jahre wechseln 0.8L Motorex BF 100
- B Hydrauliköl alle 2 Jahre wechseln 8L Motorex EP 032
- ⊗ Kratzbodenspannung täglich kontrollieren
- ⊕ Rollenketten- und Keilriemenspannung täglich kontrollieren

PLAN DE LUBRIFICATION ET D'ENTRETIEN
- • Lubrifier chaque jour le graisseur en utilisant de la graisse universelle
- △ Lubrifier chaque semaine le graisseur en utilisant de la graisse universelle
- O Lubrifier tous les semaines les chaînes en utilisant de l'huile pour chaîne
- A Remplacer l'huile d'engrenage tous les 2 ans. Motorex BF 100 0.8l
- B Remplacer l'huile hydraulique tous les 2 ans. Motorex EP 032 8l
- ⊗ Controler chaque jour la tension du fond de raclage
- ⊕ Controler chaque jour la tension des chaînes et de la courroie trapézoïdale

SCHEMA DI LUBRIFICAZIONE E MANUTENZIONE
- • Lubrificare ogni giorno il nipplo ingrassatore con grasso universale
- △ Lubrificare ogni settimana il nipplo ingrassatore con grasso universale
- O Lubrificare ogni settimana le catena con olio per catena
- A Sonstituire l'olio del cambio ogni 2 anni - 0,8L Motorex BF 100
- B Sonstituire l'olio idraulico ogni 2 anni - 8L Motorex BF 032
- ⊗ Controllare ogni giorno la tensione del catena tappeto
- ⊕ Controllare ogni giorno la tensione della catena e della cinghia trapezoidale

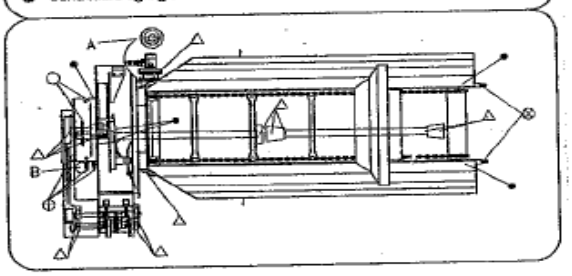

2.13.01

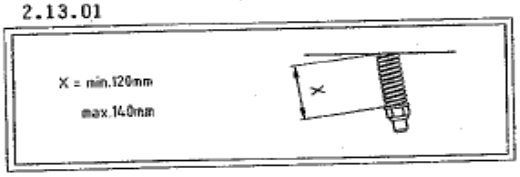

3.13.01

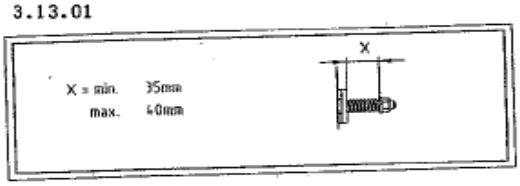

4.13.01

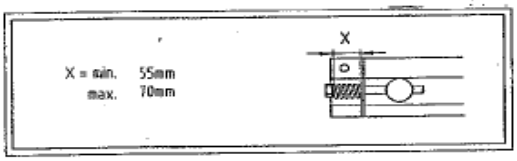

5.13.01

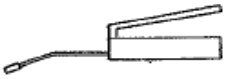

1x/8h

20.13.02

max. 600U/min

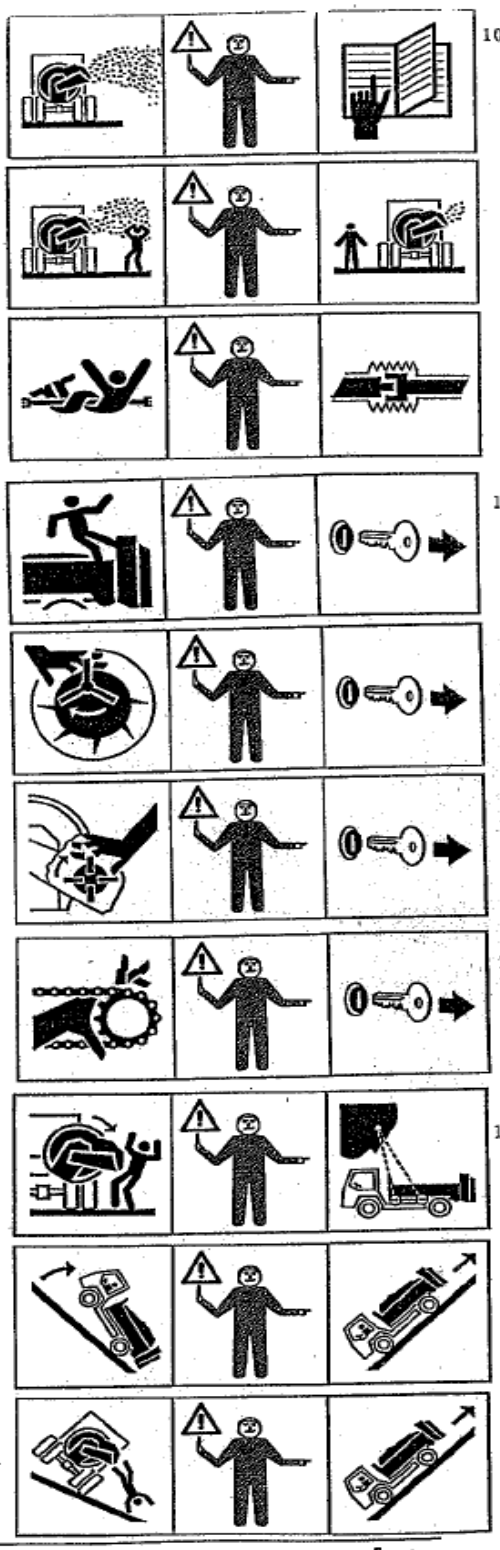

10.13.02

13.13.02

16.13.0

17.13.02

02.99

gafner

001.13.011

SCHMIER- UND WARTUNGSPLAN
- ● Schmiernippel täglich mit Universalfett schmieren
- △ Schmiernippel wöchentlich mit Universalfett schmieren
- ○ Rollenketten wöchentlich mit Kettenöl schmieren
- A Getriebeöl alle 2 Jahre wechseln 0.8L Motorex BF 100
- B Hydrauliköl alle 2 Jahre wechseln 8L Motorex EP 032
- ⊗ Kratzbodenspannung täglich kontrollieren
- ⊕ Rollenketten- und Keilriemenspannung täglich kontrollieren

PLAN DE LUBRIFICATION ET D'ENTRETIEN
- ● Lubrifier chaque jour le graisseur en utilisant de la graisse universelle
- △ Lubrifier chaque semaine le graisseur en utilisant de la graisse universelle
- ○ Lubrifier tous les semaines les chaînes en utilisant de l'huile pour chaîne
- A Remplacer l'huile d'engrenage tous les 2 ans. Motorex BF 100 0.8l
- B Remplacer l'huile hydraulique tous les 2 ans. Motorex EP 032 8l
- ⊗ Controler chaque jour la tension du fond de raclage
- ⊕ Controler chaque jour la tension des chaînes et de la courroie trapézoïdale

SCHEMA DI LUBRIFICAZIONE E MANUTENZIONE
- ● Lubrificare ogni giorno il nipplo ingrassatore con grasso universale
- △ Lubrificare ogni settimana il nipplo ingrassatore con grasso universale
- ○ Lubrificare ogni settimana le catena con olio per catena
- A Sonstituire l'olio del cambio ogni 2 anni - 0,8L Motorex BF 100
- B Sonstituire l'olio idraulico ogni 2 anni - 8L Motorex BF 032
- ⊗ Controllare ogni giorno la tensione del catena tappeto
- ⊕ Controllare ogni giorno la tensione della catena e della cinghia trapezoidale

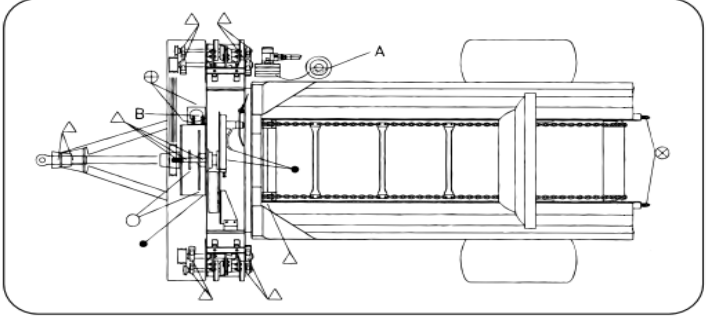

Rif.	N. d'ordine	Descrizione dell'ordine
	001.13.001	Piano lubrificazione modelli portati
	001.13.011	Calendario lubrificazione rimorchio
	001.13.002	Nota sul tendicinghia
	001.13.003	Nota sul tendicatena
	001.13.004	Nota sul bloccaggio tappeto
	001.13.005	Lubrificazione
	002.13.010	1x pericolo, 2x avviso
	002.13.013	3x pericolo
	002.13.016	1x avviso
	002.13.017	3x avviso
	002.13.020	Max 600 giri/min.
	002.13.021	GAFNER grande trasparente
	002.13.022	vario