Spargiletame/Spargi-compost GAFNER

ELENCO RICAMBI

4.56 - 7.06 vario roto modelli portati e rimorchiati

Copyright ©

Editore della presente documentazione cliente è la GAFNER Maschinenbau AG,
CH-8637 Laupen-Wald (Tel. 055 246 34 15 / FAX 055 246 51 70)
Si riservano tutti i diritti, in particolare il diritto di riproduzione,
distribuzione e traduzione. Nessuna parte dell’opera potrà essere riprodotta in alcuna forma (stampa,
fotocopia, microfilm o altro procedimento)
o memorizzata con l'ausilio di sistemi elettronici in assenza di assenso scritto.

Con riserva di modifiche tecniche.
GAFNER si riserva il diritto di apportare modifiche al prodotto o al presente documento in qualsiasi momento
senza comunicazione separata.

Sommario

	Figura	Pagina
Azionamento	1-1a	3-6
Rotore a stella - Planetario	2-2a	7-10
Rotore spargitura	3	11-12
Regolazione larghezza spargitura	3a	13-14
Tappeto	4	15-16
Rinvio	4a	17-18
Vasca	7	19-20
Contenitore spargitura Vario	8	21-22
Contenitore spargitura Roto	8a-8d	23-30
Meccanismo girevole Roto	9	31-32
Timone e asse	10	33-34
Fari posteriori e stabilizzatori modelli portati	11	35-36
Componenti sovrastruttura per veicolo portante	12	37-38
Cartelli sostitutivi	13	39-41

Esempio di ordine di pezzi di ricambio

Modello Gafner ad es. modello 7.06 A VARIO
N. telaio Ad es. n. 10'230

Cod. ricambio Ad es. n. 603.01.150
Descrizione dell' Albero passante 4.56/5.56/7.06
Quantità Ad es. 1 pezzo

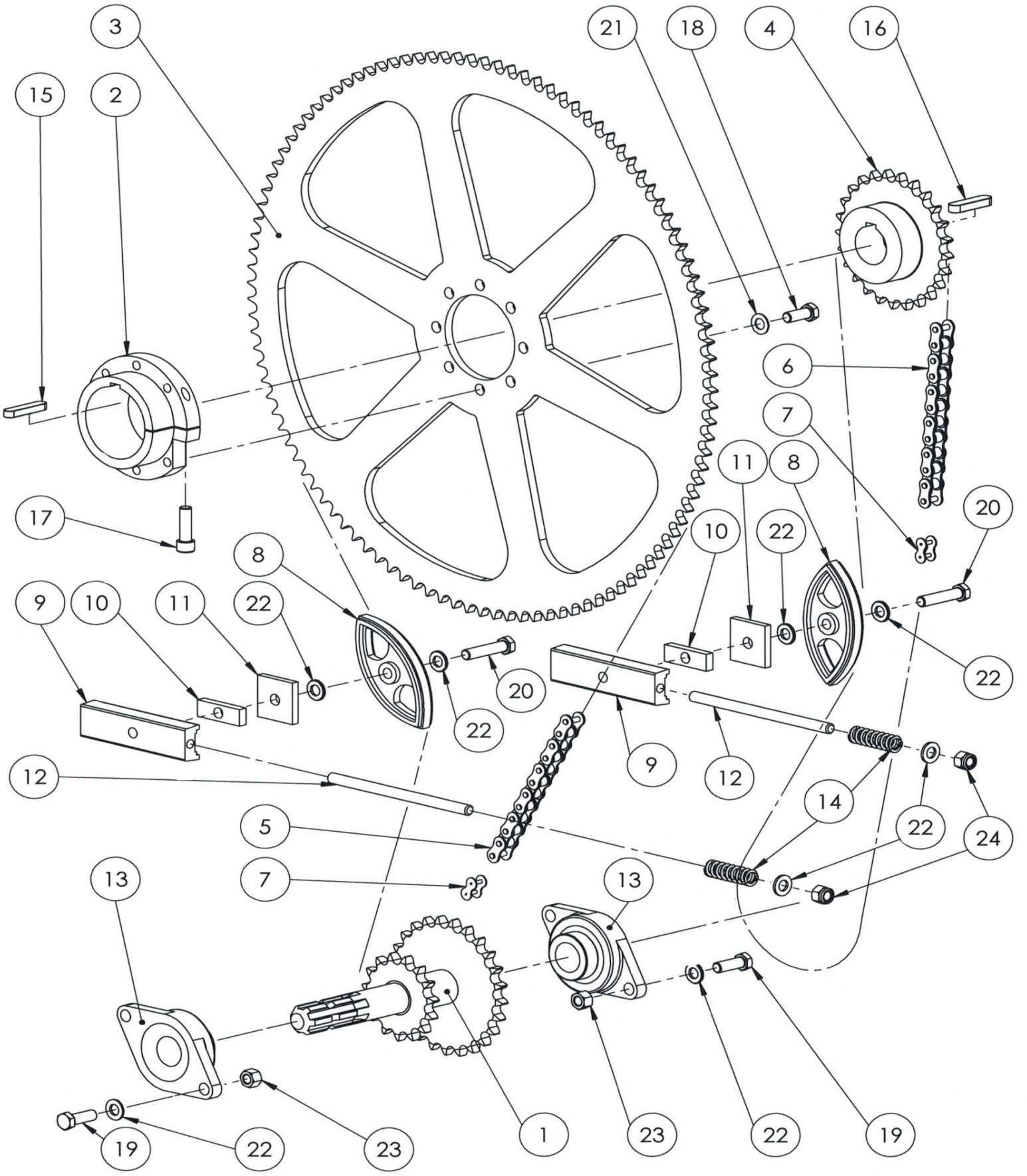
3
21
18
4
16
15
2
6
7
11
8
17
20
10
22
8
9
10
11
22
20
22
22
9
12
12
14
22
24
5
7
13
13
1
23
22
19
19
22
23

Rif.	N. ordinazione	Descrizione dell'ordine	
1	606.01.140	Albero motore modelli portati	
	607.01.140	Albero motore modelli rimorchiati	
2	601.01.132	Mozzo avvitabile per puleggia pignone catena	Foro ø85
3	777.07.140	Puleggia pignone catena	3/4" Z108
4	001.02.011	Pignone catena con Taperlock	3/4" Z25 ø45
	102.02.011	Bussola conica Taperlock	2517-45
5	401.01.003	Catena a rulli	3/4" ASA 60 /161 maglie
6	401.01.004	Catena a rulli (modelli portati)	3/4" ASA 60 /111 maglie
	003.01.034	Catena a rulli (modelli rimorchiati)	3/4" ASA 60 /109 maglie+1 a gomito
7	004.01.034	Maglia di congiunzione diritta	3/4"
8	000.01.017	Pattino catena	3/4"
9	000.01.021	Pattino	
10	301.01.015	Piastra distanziale	
11	000.01.020	Lamiera forata (specificare spessore)	
12	000.01.022	Asta filettata M 12 (specificare la lunghezza)	
13	000.02.010	Cuscinetto flangiato ovale	ø35
	001.01.005	Guarnizione cuscinetto	ø35
14	000.01.023	Molla a compressione	3.2/19.2x59
15	601.01.061	Linguetta per mozzo, avvitabile	14x9x56
16	601.01.061	Linguetta	14x9x56
17	601.01.017	Vite testa cilindrica a esagono incassato	M10x40
18	000.02.030	Vite testa esagonale	M12x30
19	601.04.032	Vite testa esagonale	M12x35
20	601.01.045	Vite testa esagonale	M12x55
22	000.02.031	Rondella DIN 125 A	M12
23	000.02.032	Dado esagonale	M12
24	000.03.018	Dado di sicurezza esagonale	M12

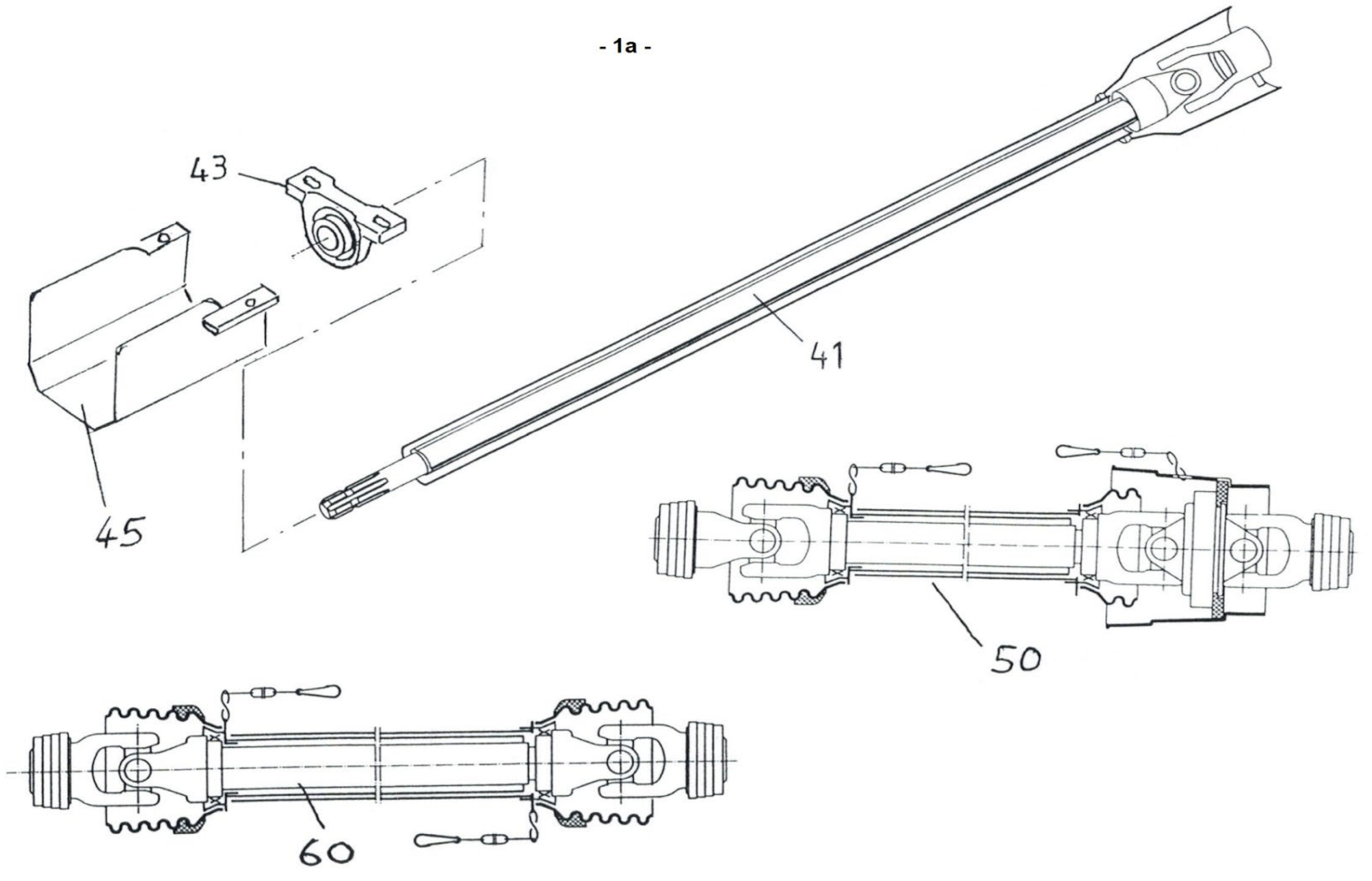

41	000.01.052	Prolunga d'albero estraibile	
	000.01.054	Prolunga albero estraibile con copiglia di recisione	
43	000.03.026	Supporto ritto	ø35
	001.01.005	Guarnizione cuscinetto	ø35
45	201.01.451	Lamiera di protezione presa di forza modelli portati	
50	000.01.056	Albero cardanico omocinetico p. modelli rimorchiati con copiglia di recisione	2.16A -4.06A
	000.01.051	Albero cardanico omocinetico p. modelli rimorchiati senza copiglia di recisione	2.16A -4.06A
	000.01.057	Albero cardanico omocinetico p. modelli rimorchiati con copiglia di recisione	5.56A-7.06A
	000.01.053	Albero cardanico omocinetico p. modelli rimorchiati senza copiglia di recisione	5.56A-7.06A
60	000.01.060	Albero cardanico c. protezione con copiglia di recisione	75cm
	000.02.060	Albero cardanico c. protezione	108cm
	000.03.060	Albero cardanico c. protezione	140cm
	000.03.065	Bullone di sicurezza esag. qual. 10.9 per albero cardanico	M8x50
	000.04.060	Bullone di sicurezza esag. qual. 12.9 per albero cardanico	M8x50

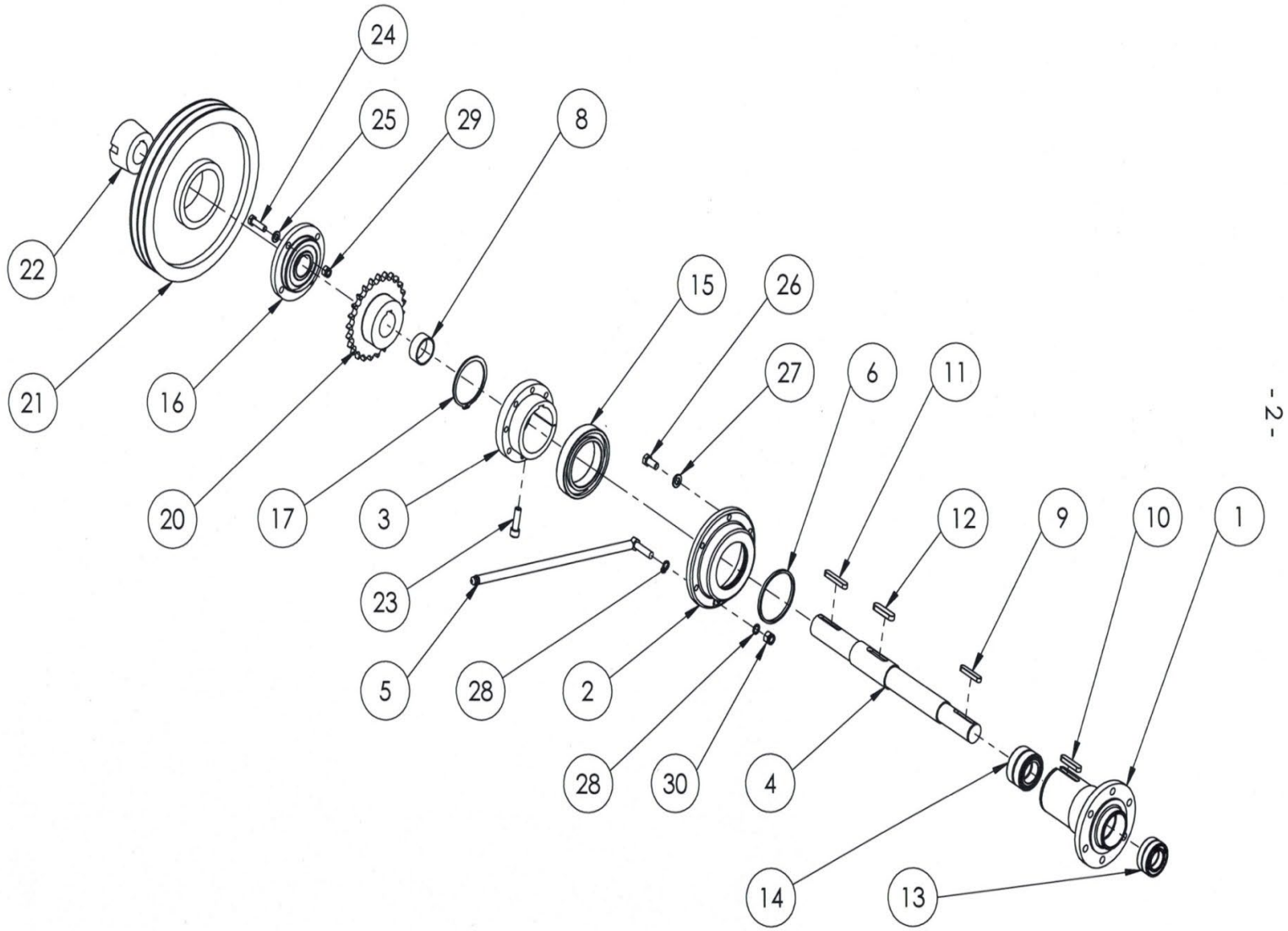
24
25
29
8
22
21
16
15
26
27
6
11
20
17
3
12
9
10
1
23
5
28
2
28
30
4
14
13

Rif.	N. ordinazione	Descrizione dell'ordine	
1	602.01.016	Albero cavo	ø85
2	000.02.002	Cuscinetto rotore a stella per cuscinetto a sfere 6017	
3	601.01.132	Mozzo avvitabile per puleggia pignone catena	Foro ø85
4	603.01.150	Albero passante	
5	002.02.280	Tubo di lubrificazione	
6	301.01.018	Guarnizione a feltro	
8	601.02.040	Anello distanziale	ø 55 / 46 x 35
9	000.02.006	Linguetta	10x8x56
10	601.01.061	Linguetta	14x9x56
11	601.01.063	Linguetta	12x8x63
12	601.01.061	Linguetta	14x9x56
13	000.02.005	Cuscinetto a sfere	6007 2RS
14	601.01.060	Cuscinetto a sfere	6008 2RS
15	601.01.037	Cuscinetto a sfere	6017 ZZ
16	812.00.015	Cuscinetto flangiato circolare	RIZS 40
17	601.02.004	Anello Seeger	A85
20	001.02.011	Pignone catena con Taperlock	3/4" z25 ø45
	102.02.011	Bussola conica Taperlock	2517-45
21	002.02.014	Puleggia a gole trapez.	SPB-315-2
22	602.01.038	Bussola conica Taperlock	2517-40
23	601.01.017	Vite testa cilindrica a esagono incassato	M10x40
24	000.06.055	Vite testa esagonale	M10x35
25	003.03.102	Rondella DIN 125 A	M10
26	000.03.035	Vite testa esagonale	M12x25
27	000.02.031	Rondella DIN 125 A	M12x25
28	301.01.033	Guarnizione di rame	ø12.3/17.8x1.4
29	003.03.101	Dado di sicurezza esagonale	M10
30	000.03.018	Dado di sicurezza esagonale	M12

- 2a -

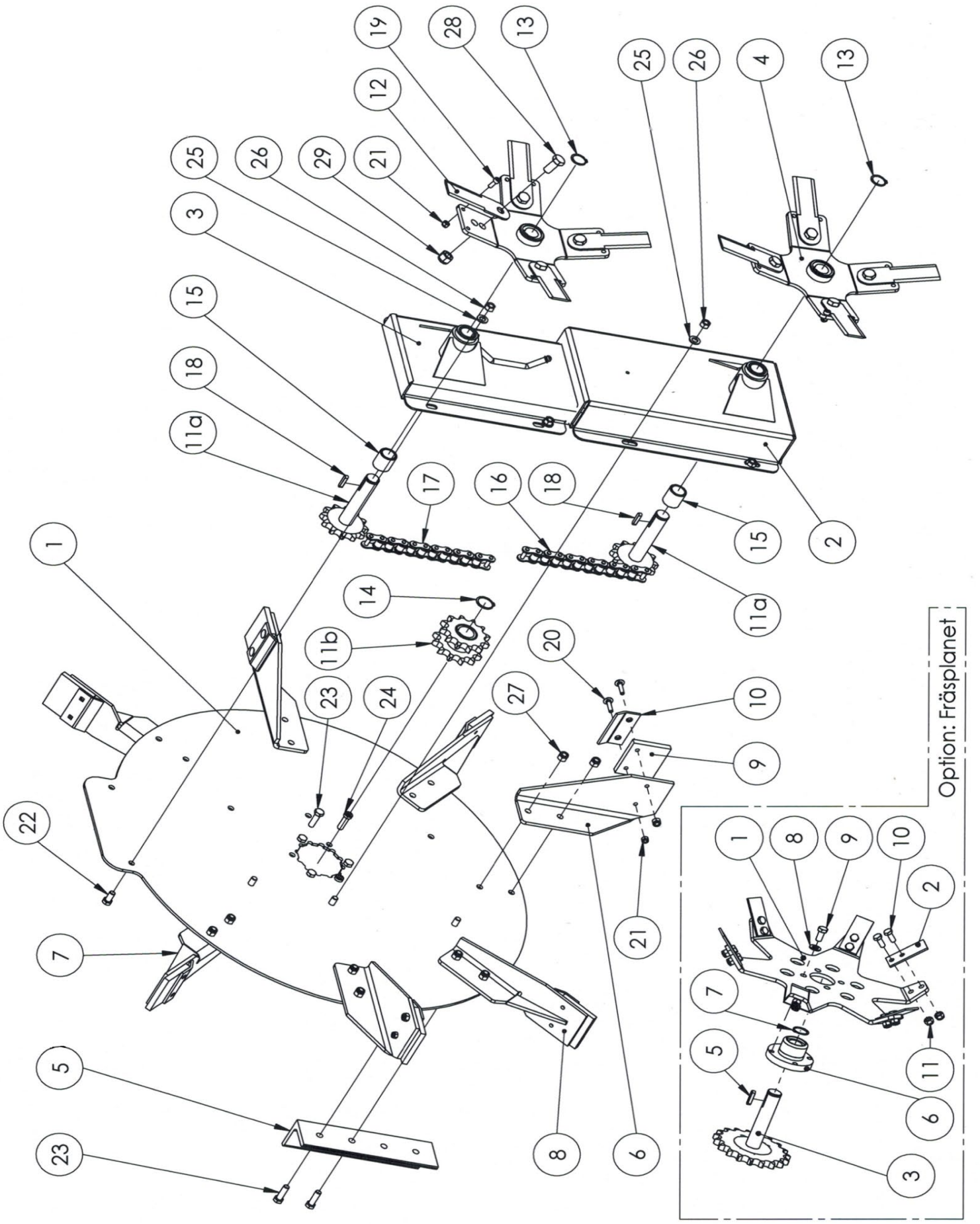

Rif.	N. ordinazione	Descrizione dell'ordine	
1	601.02.100	Disco rotore a stella	
2	601.02.200	Scatola planetario grande	
3	601.02.300	Scatola planetario piccola	
4	202.02.210	Stella planetario 4 bracci	
5	000.02.019	Contrappeso	
6		Pala alimentazione superiore sinistra (modelli portati)	non più in assortimento
	001.02.170	Pala alimentazione superiore sinistra (modelli portati) compl.	
		Pala alimentazione superiore destra (modelli rimorchiati)	non più in assortimento
	101.02.170	Pala alimentazione superiore destra (modelli rimorchiati) compl.	
7		Pala alimentazione inferiore destra	non più in assortimento
	001.02.160	Pala alimentazione inferiore destra compl.	
8		Pala alimentazione inferiore sinistra	non più in assortimento
	001.02.180	Pala alimentazione inferiore sinistra compl.	
9	000.02.038	Pannello gomma flessibile	
10	000.02.039	Piastrina di riscontro a gomito	
11a	202.02.230	Albero planetario con pignone catena	1" Z12 ø30
11b	602.01.155	Coppia pignoni catena	
12	201.02.022	Lame planetarie	
	211.02.220	Lama planetario (set da 4 senza viti)	
13	000.02.026	Anello Seeger	A30
14	000.05.005	Anello Seeger	A35
15	000.02.024	Cuscinetto in bronzo	ø30
16	601.02.016	Catena planetario per scatola planetario grande	ASA 80 1" / 31 maglie
17	601.02.017	Catena planetario per scatola planetario piccola	ASA 80 1" / 44 maglie
18	000.02.025	Linguetta	8x7x36
19	000.02.480	Bullone di sicurezza incl. dado di sicurezza	M8x20
20	000.02.040	Vite di bloccaggio	M8x35
21	000.02.041	Dado di sicurezza esagonale	M8
22	000.03.035	Vite testa esagonale	M12x25
23	000.03.017	Vite esagonale Qual. 10.9	M12x40
24	301.01.030	Vite a goccia di sego a esagono incassato	M12x40
25	301.03.016	Rondella VSM 13904	13x28x4
26	000.02.032	Dado esagonale	M12
27	000.03.018	Dado di sicurezza esagonale	M12
28	201.12.032	Vite testa esagonale	M16x35
29	201.04.026	Dado di sicurezza esagonale	M16
		Opzione: Planetario di fresatura	
1	777.36.000	Stella planetario di fresatura senza mozzo	
2	221.02.022	Dente di fresatura	
	221.02.220	Dente fresatura (set da 6 pz. senza viti)	
3	203.02.230	Albero planetario con pignone catena	1" Z19 ø30
5	000.02.025	Linguetta	
6	203.02.211	Mozzo per stella planetario di fresatura	ø30
7	000.02.026	Anello Seeger	A30
8	000.03.020	Rondella di sicurezza	M12
9	000.03.035	Vite testa esagonale	M12x25
10	302.03.015	Vite testa esagonale	M10x30
11	003.03.101	Dado di sicurezza esagonale	M10
16	602.02.016	Catena a rulli senza fine per planetario di fresatura	ASA 80 1" / 35 maglie
17	602.02.017	Catena a rulli senza fine per planetario di fresatura	ASA 80 1" / 48 maglie
	233.02.210	Stella planetario di fresatura compl. di mozzo, denti, viti	ø30

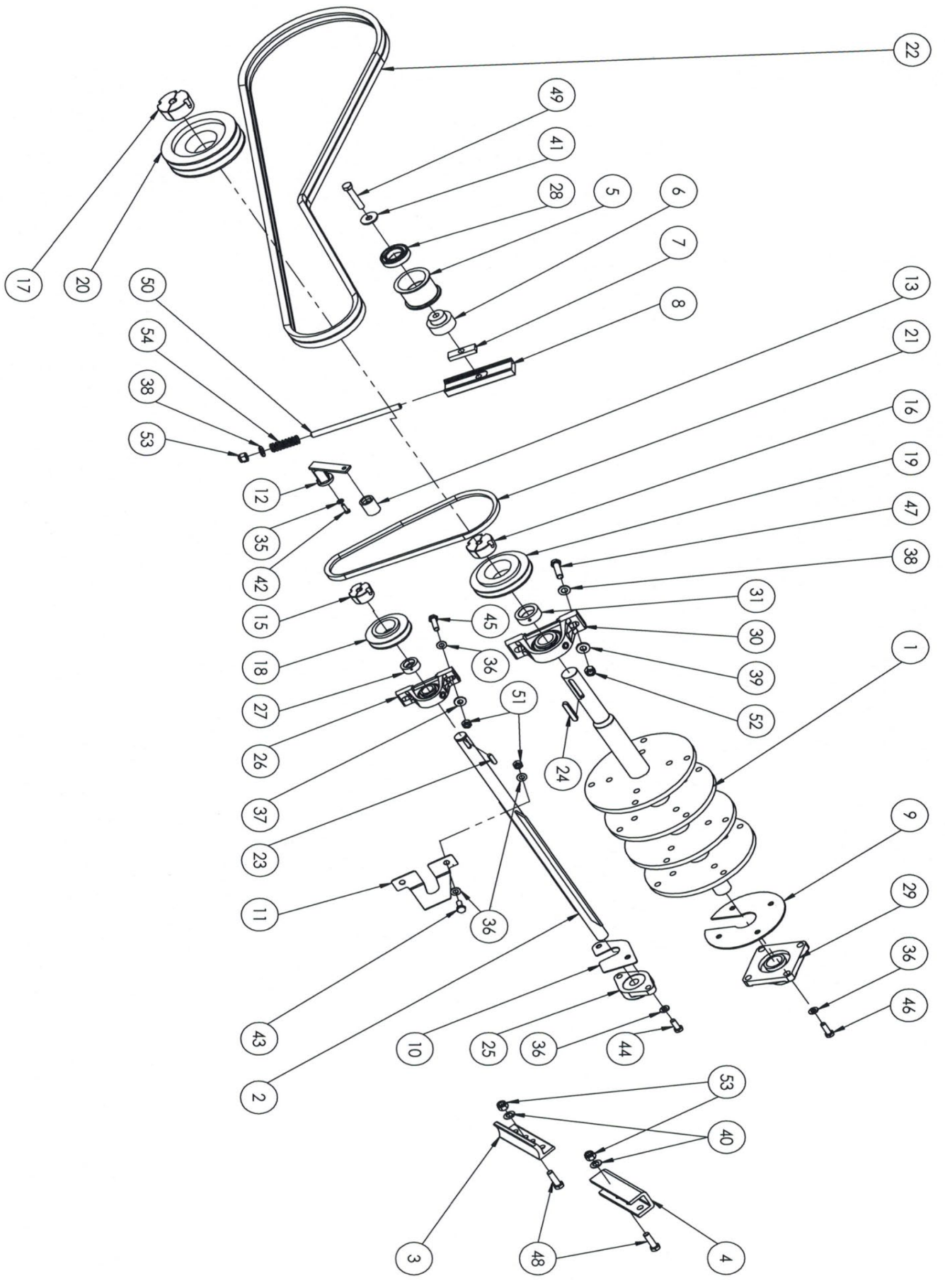
22
49
41
28
5
6
7
8
13
21
16
19
47
38
31
30
39
52
1
9
29
36
46
17
20
50
54
38
53
12
35
42
15
18
27
26
37
23
11
43
2
10
25
36
44
24
51
36
45
36
53
40
3
48
4

Rif.	N. ordinazione	Descrizione dell'ordine	
1	601.03.100	Rotore di spargitura Vario senza rebbi	ø35
	601.03.150	Rotore di spargitura Vario senza rebbi	ø45
2	601.03.300	Rotore piccolo Vario	
3	000.03.021	Rebbi di spargitura	
	601.03.210	Rebbi di spargitura set incl. viti	16 pz.
	603.03.210	Rebbi di spargitura set senza viti	16 pz.
4	002.03.021	Rebbi di spargitura larghi	
	602.03.210	Rebbi ampia spargitura set incl. viti	12+4 pz.
	604.03.210	Rebbi ampia spargitura set senza viti	12+4 pz.
5	102.03.900	Rullo tendicinghia trapezoidale alluminio compl.	ø71 con cuscinetto a sfere
	102.03.901	Rullo tendicinghia trapezoidale alluminio senza cuscinetto	
6	102.03.902	Asse per tendicinghia	
7	000.01.020	Lamiera forata	
8	000.01.021	Pattino	
9	210.08.008	Disco cuscinetto per altalena	
10	210.08.009	Lamierino protezione posteriore	
11	210.08.010	Lamierino protezione anteriore	
12	000.03.300	Tendicinghia ROSTA compl.	
	102.03.320	Elemento tenditore ROSTA SE 11	
13	102.03.310	Rullo tendicinghia ROSTA R 11	ø30 mm
15	102.03.032	Bussola conica Taperlock 1210-25	
16	102.03.029	Bussola conica Taperlock 1610-35	
17	102.03.027	Bussola conica Taperlock BC 2012-35	ø35/69.7
18	000.03.032	Puleggia a gole trapez.	SPA 85-1
19	000.03.029	Puleggia a gole trapez.	SPA 125-1
20	202.03.027	Puleggia a gole trapez.	SPA 160-2
21	101.03.039	Cinghia trapezoidale	13x825 Li
22	004.03.040	Cinghia trapezoidale	SPB 2650 LW
	004.03.041	Cinghia di trasmissione 2/SPB 2650	
23	000.03.036	Linguetta	8x7x28
24	000.02.006	Linguetta	10x8x56
25	101.09.019	Cuscinetto flangiato	OWF 25
26	000.03.034	Supporto ritto	SW 25
27	002.03.034	Anello di serraggio	ø25
28	000.02.005	Cuscinetto a sfere	6007 2RS
29	201.03.045	Cuscinetto flangiato	FWS 35
30	000.03.026	Supporto ritto	SW 35
31	002.03.026	Anello di serraggio	ø35
35	601.03.031	Rondella di sicurezza	M6
36	003.03.102	Rondella DIN 125 A	M10
37	302.03.010	Rondella VSM 13904	10.5/25x4
38	000.02.031	Rondella DIN 125 A	M12
39	301.03.016	Rondella VSM 13904	13/28x4
40	000.03.020	Rondella di sicurezza	M12
41	303.03.007	Rondella per carrozzeria	M12
42	601.03.030	Vite testa esagonale	M6x20
43	601.03.033	Vite testa esagonale	M10x20
44	302.03.014	Vite testa esagonale	M10x25
45	000.06.055	Vite testa esagonale	M10x35
46	302.03.015	Vite testa esagonale	M10x30
47	201.03.041	Vite testa esagonale	M12x45
48	000.03.017	Vite esagonale Qual. 10.9	M12x40
49	101.03.010	Vite testa esagonale	M12x65
50	000.01.022	Asta filettata	M12 (specificare la lunghezza)
51	201.04.165	Dado esagonale	M10
52	000.02.032	Dado esagonale	M12
53	000.03.018	Dado di sicurezza esagonale	M12
54	000.01.023	Molla a compressione	3.2/19.2x59

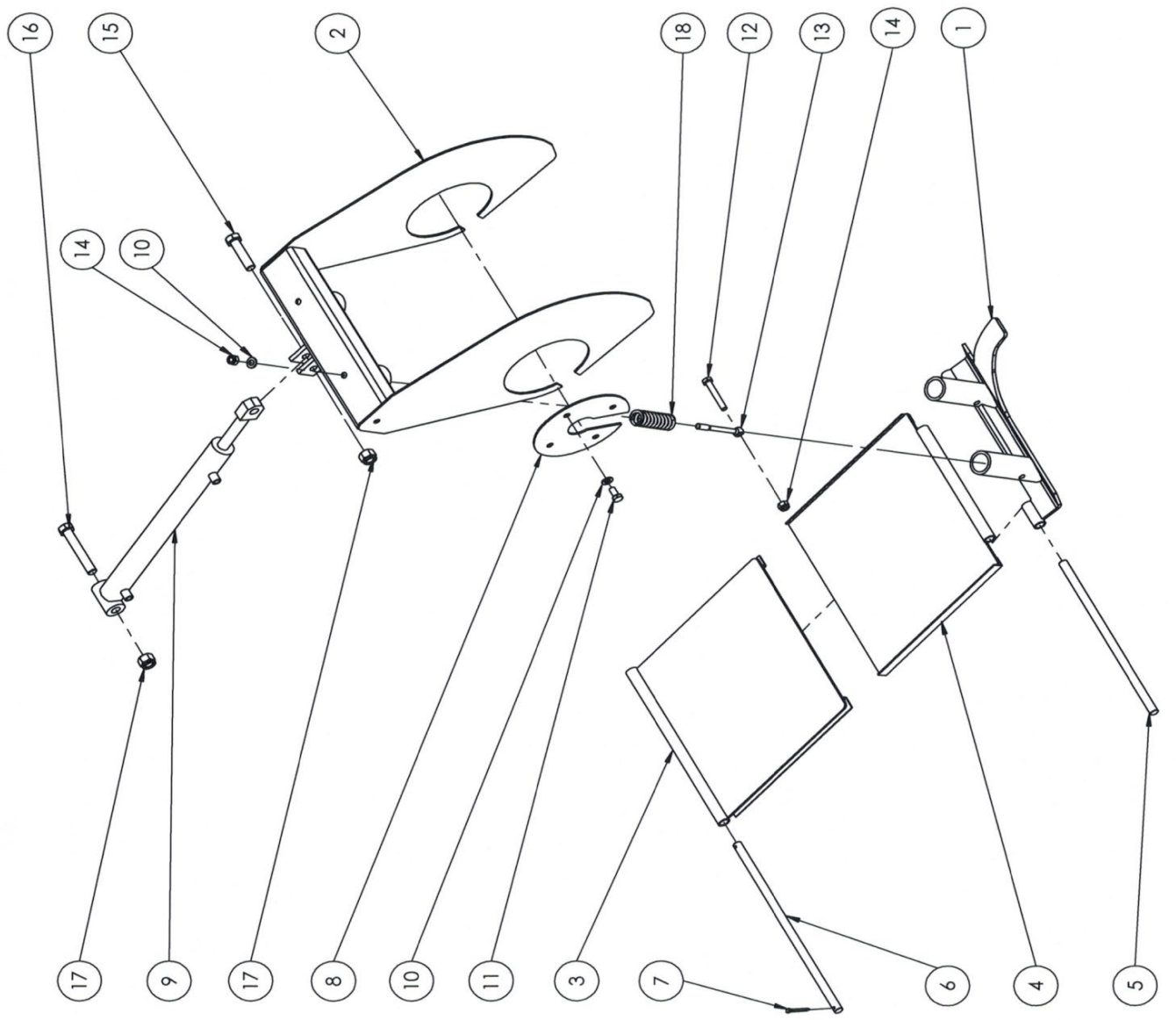
16
15
2
18
12
13
14
1
14
10
17
9
17
8
10
11
3
7
6
4
5

Regolazione larghezza spargitura **-3a-**

Rif.	N. ordinazione	Descrizione dell'ordine	
1	602.03.100	Portello di espulsione Vario	
2	602.03.300	Altalena Vario	
3	602.03.600	Rivestimento telescopico senza guida	
4	602.03.500	Rivestimento telescopico con guida	
	603.03.500	Rivestimento telescopico con guida roto	
5	602.03.010	Albero	ø15x360
6	602.03.009	Albero di fissaggio VARIO	ø15x404
7	601.04.006	Copiglia	5x32
8	210.08.008	Disco cuscinetto per altalena	
9	201.03.540	Cilindro a doppio effetto Vario	
10	003.03.102	Rondella DIN 125 A	M10
11	302.03.013	Vite testa esagonale	M10x12
12	101.03.003	Vite testa esagonale	M10x60
13	000.03.014	Vite ad occhiello DIN 444 A	M10x140
14	003.03.101	Dado di sicurezza esagonale	M10
15	602.03.030	Vite testa esagonale	M16x60
16	601.08.022	Vite testa esagonale	M16x100
17	201.04.026	Dado di sicurezza esagonale	M16
18	001.03.013	Molla a compressione	5x25x125

Fig. 4

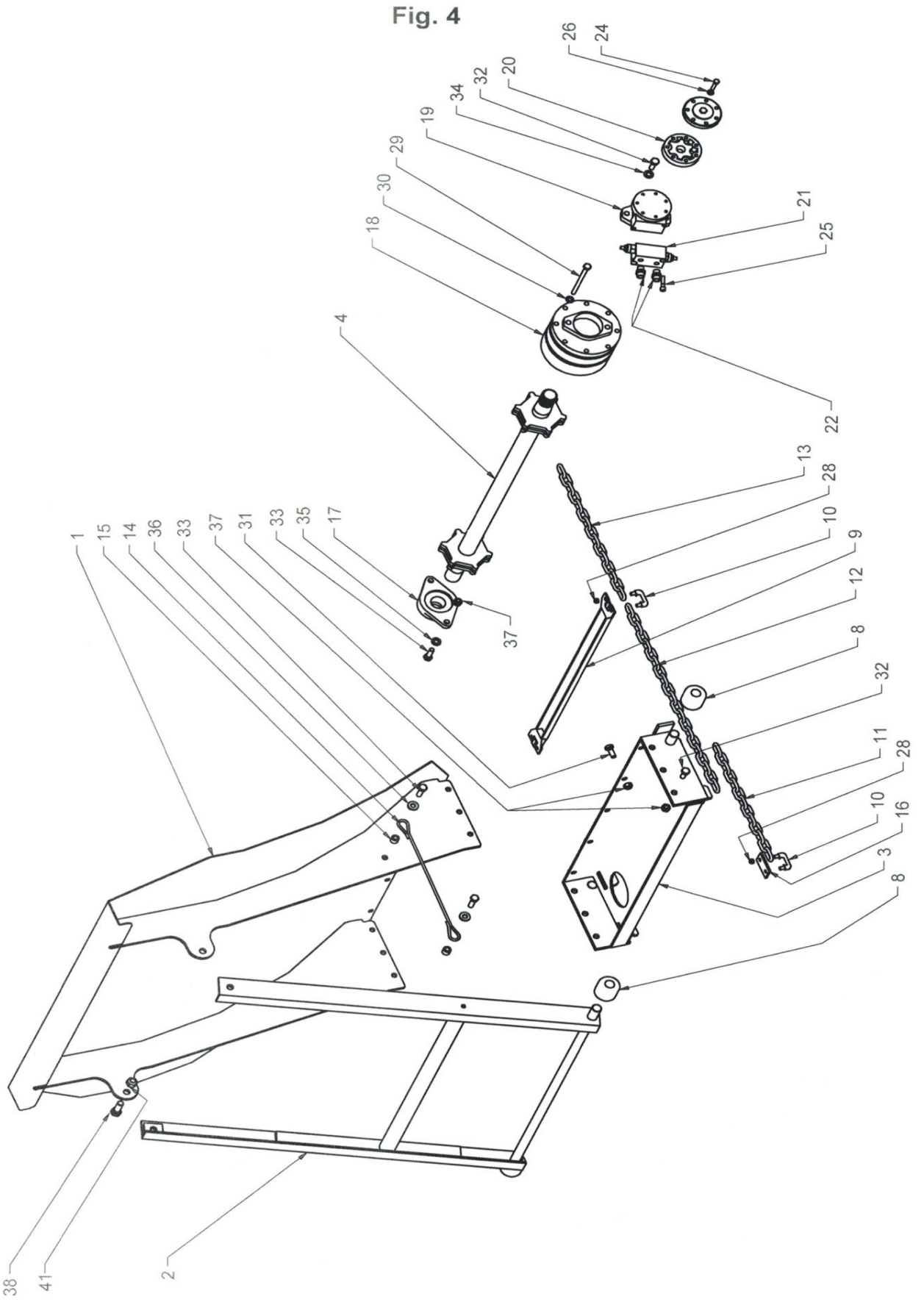
26
24
20
32
34
19
29
30
18
21
25
4
22
13
28
10
9
12
8
32
11
28
10
16
3
8
1
15
14
36
33
37
31
33
35
17
37
38
41
2

Rif.	N. ordinazione	Descrizione dell'ordine	
1	601.04.100	Scivolo	
2	601.04.200	Appoggio scorrevole	
3	601.04.300	Piede scorrevole	
4	601.04.400	Albero di avanzamento	
8	601.04.008	Rotella	
9	601.04.009	Traversino maglia catena	
10	302.07.010	Maniglione avvitabile	M10
11	601.04.011	Elemento catena a maglie tonde	13 maglie
12	001.04.014	Elemento catena a maglie tonde	21 maglie
	000.04.171	Elemento catena a maglie tonde	19 maglie
13	000.04.013	Elemento catena a maglie tonde	15 maglie
	401.04.120	Catena a maglie tonde set compl. 4.56	
		(4x13maglie+10x15maglie+2x99maglie)	
	401.04.015	Elemento catena a maglie tonde	99 maglie
	601.04.140	Catena a maglie tonde set compl. 5.56	
		(2x13maglie+6x15maglie+4x21maglie+2x119maglie)	senza maniglione
	601.04.015	Elemento catena a maglie tonde	119 maglie
	601.04.160	Catena a maglie tonde set compl. 7.06	
		(2x13maglie+12x15maglie+2x19maglie+2x149maglie)	senza maniglione
	601.04.017	Elemento catena a maglie tonde	149 maglie
14	601.04.018	Asola	
15	601.04.019	Tubetto distanziatore	12/20x15 mm
16	601.04.020	Ferro piatto di battuta	
17	000.04.002	Cuscinetto flangiato	OWFS 40
18	601.04.021	Riduttore planetario	
19	601.04.022	Motore rullo G	100 cm³
20	601.04.023	Gerotor per motore rullo G	
21	601.04.024	Valvola antiurto doppia 5.5/7.0	
22	201.06.018	Avvitatura	GE 18 1/2"
24	601.04.025	7 pezzi Viti speciali	
25	601.04.026	Vite testa cilindrica a esagono incassato	M8x50
26	302.01.025	Rondella DIN 125 A	M8
28	601.04.028	Dado di sicurezza esagonale acciaio	M10
29	601.04.029	Vite testa esagonale	M10x150
30	003.03.102	Rondella DIN 125 A	M10
31	000.02.030	Vite testa esagonale	M12x30
32	601.04.032	Vite testa esagonale	M12x35
33	000.02.037	Vite testa esagonale	M12 x 40
34	601.04.034	Rondella elastica	M12
35	000.02.031	Rondella DIN 125 A	M12
36	301.03.016	Rondella VSM 13908	13/28x4
37	000.03.018	Dado di sicurezza esagonale	M12
38	201.12.032	Vite testa esagonale	M16x35
41	201.04.026	Dado di sicurezza esagonale	M16

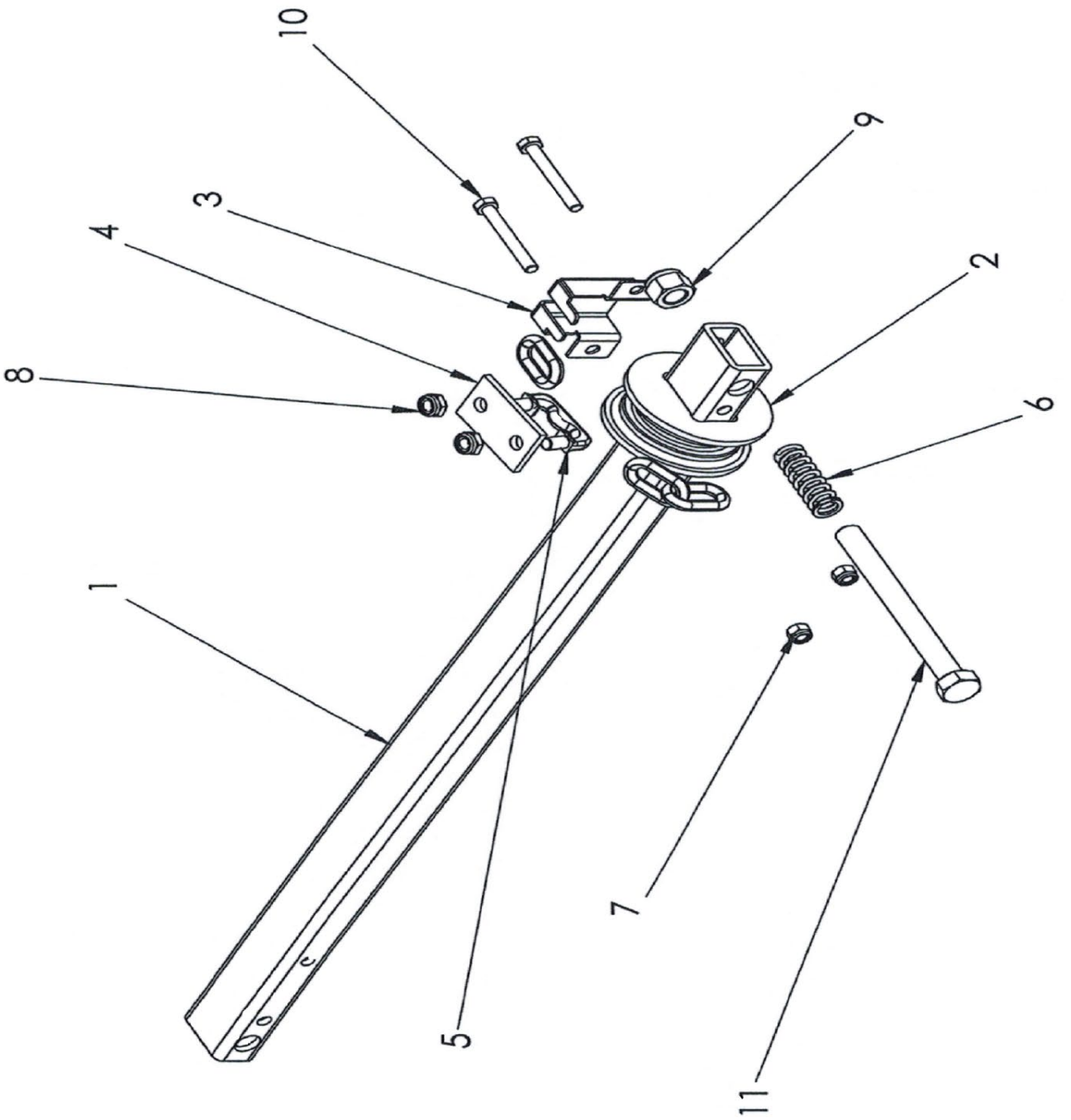
1
2
3
4
5
6
7
8
9
10
11

Rif.	N. ordinazione	Descrizione dell'ordine	
1	602.04.500	Correntino	
2	303.07.006	Pattino di rinvio	
3	303.07.005	Protezione dita pattino di rinvio	
4	000.04.009	Ferro piatto di battuta	
5	302.07.010	Staffa maglia congiunzione avvitabile	M10
6	201.04.025	Molla a compressione	
7	000.02.041	Dado di sicurezza esagonale	M8
8	601.04.028	Dado di sicurezza esagonale acciaio	M10
9	201.04.026	Dado di sicurezza esagonale	M16
10	201.04.031	Vite testa esagonale	M8x65
11	601.04.039	Vite testa esagonale	M16x220
	602.04.510	Rinvio compl.	

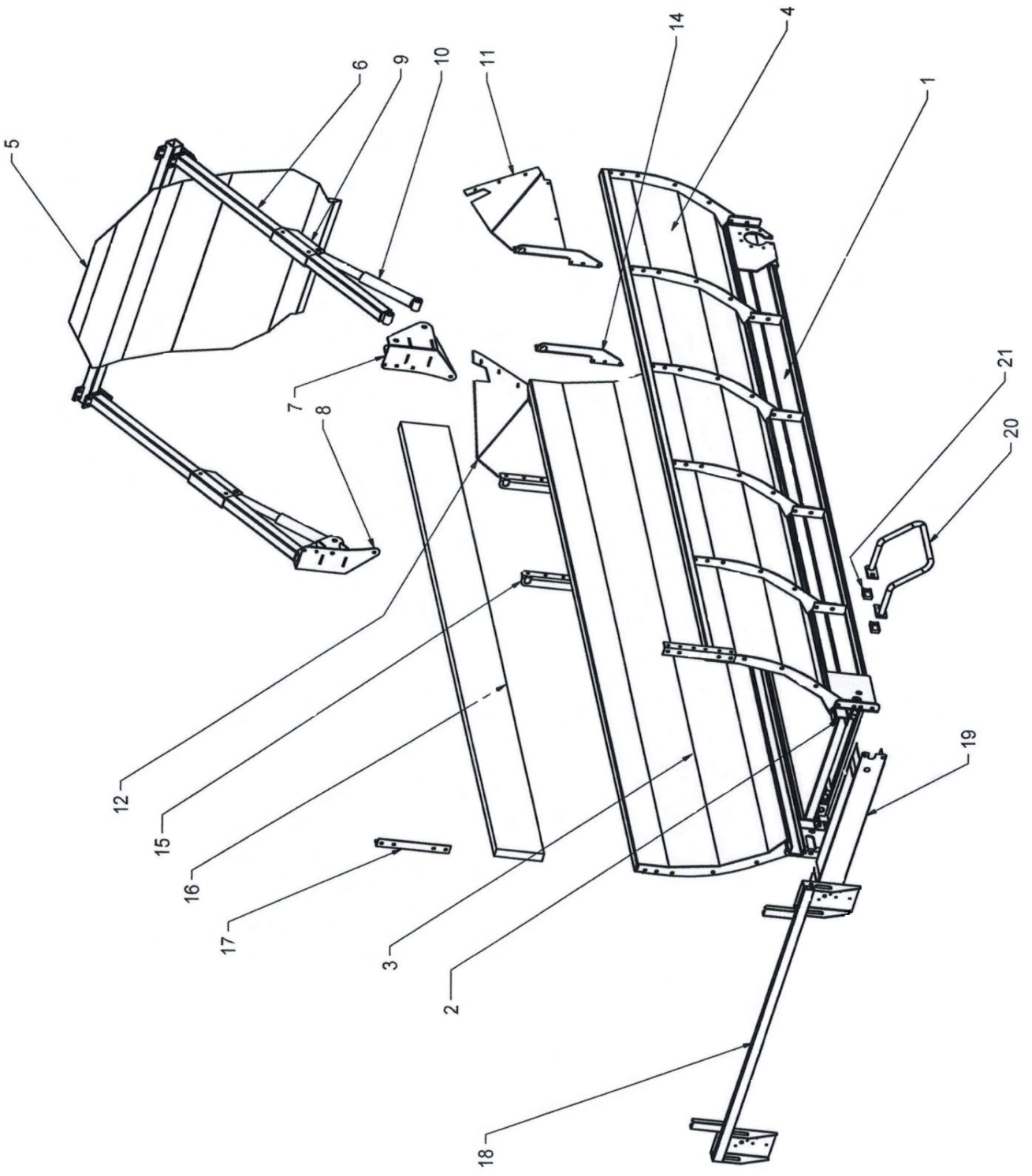
5
6
9
10
11
14
4
1
7
8
21
20
12
15
16
17
3
2
19
18

Rif.	N. ordinazione	Descrizione dell'ordine	
1	601.06.100	Telaio a terra	5.56
	602.06.100	Telaio a terra	7.06
	401.06.100	Telaio a terra	4.56
2	601.06.002	Lamiera di fondo	5.56
	602.06.002	Lamiera di fondo	7.06
	401.06.002	Lamiera di fondo	4.56
3	601.06.300	Parete laterale	5.56 a sinistra
	602.06.300	Parete laterale	7.06 a sinistra
	401.06.300	Parete laterale	4.56 a sinistra
4	611.06.300	Parete laterale	5.56 a destra
	612.06.300	Parete laterale	7.06 a destra
	411.06.300	Parete laterale	4.56 a destra
5	601.06.500	Sponda idraulica	
6	601.06.600	Braccio sponda idraulica	
7	601.06.700	Supporto sponda idraulica destra	
8	601.06.800	Supporto sponda idraulica sinistra	
9	601.06.900	Supporto del cilindro	
10	603.06.100	Cilindro a singolo effetto	
11	602.06.110	Protezione dell'accesso destra	
12	602.06.120	Protezione dell'accesso sinistra	
14	601.06.014	Occhiello sollevamento destro	
15	601.06.015	Occhiello sollevamento sinistro	
16	601.06.016	Listello di legno	5.56
	602.06.016	Listello di legno	7.06
	603.06.016	Listello di legno	4.56
17	601.06.017	Staffa di montaggio	5.56/7.06
	201.07.008	Staffa di montaggio	4.56
18	601.06.180	Supporto illuminazione modelli rimorchiati	
	602.06.180	Illuminazione compl. modelli rimorchiati	
	401.06.018	Traversa modelli portati	
19	601.06.190	Protezione albero rinvio modelli rimorchiati	
	401.06.190	Protezione albero rinvio modelli portati	
20	602.06.220	Ausilio di salita	
21	601.06.021	Piastra di riscontro (dimezzata)	

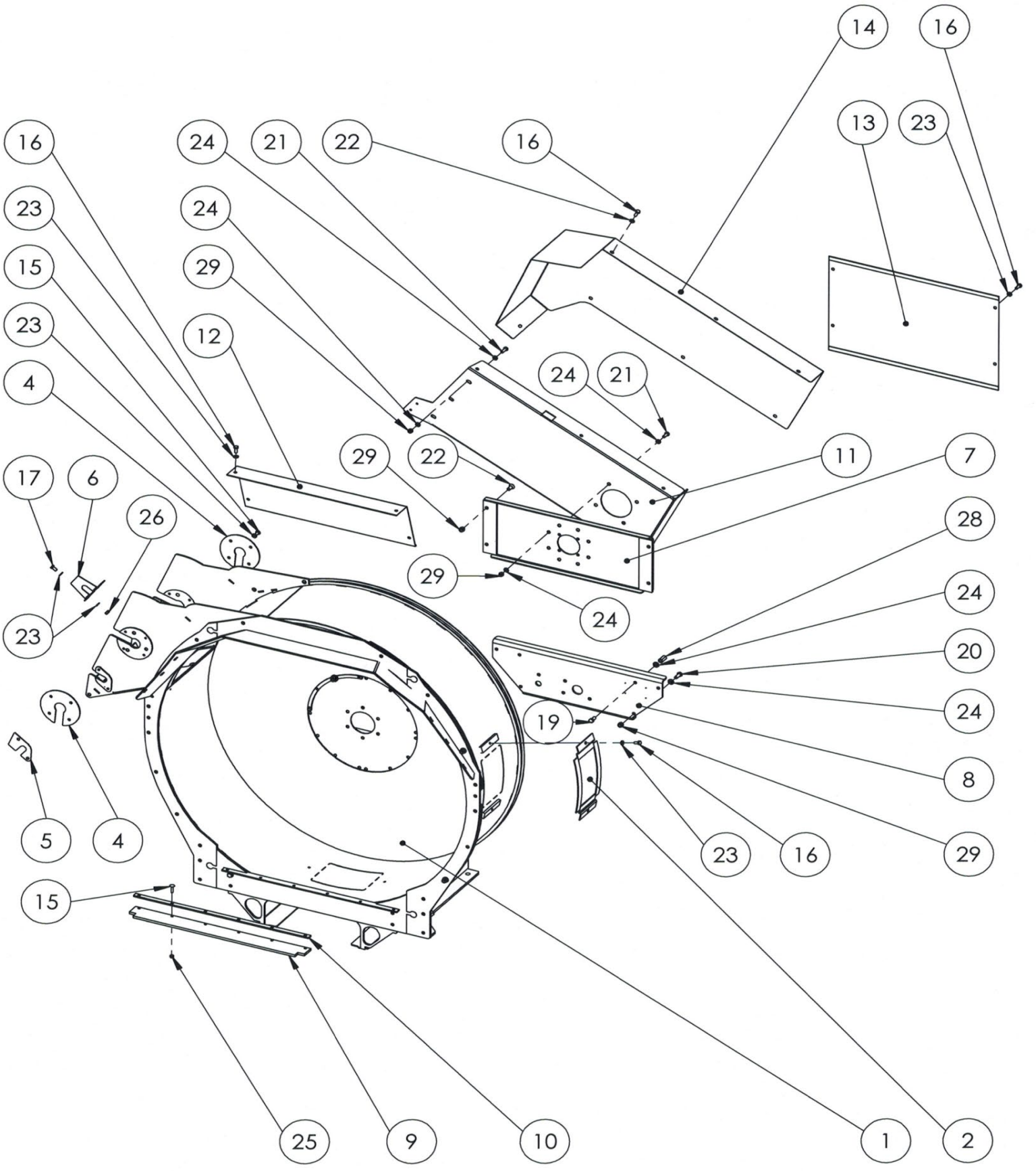
14
16
13
23
16
24
21
22
16
23
24
15
29
23
12
4
24
21
29
22
11
7
17
6
26
28
29
24
24
20
23
24
19
8
5
4
23
16
29
15
25
9
10
1
2

Rif.	N. ordinazione	Descrizione dell'ordine	
1	603.07.100	Contenitore spargitura Vario modelli rimorchiati	
	604.07.100	Contenitore spargitura Vario modelli portati	
2	606.08.130	Coperchio di servizio	
4	210.08.008	Disco cuscinetto per altalena	
5	210.08.009	Lamierino protezione posteriore	
6	210.08.010	Lamierino protezione anteriore	
7	778.65.018	Testata cuscinetto superiore	
8	778.65.019	Testata cuscinetto inferiore	
9	601.07.007	Pannello gomma tappeto	
10	601.07.006	Elemento fissaggio	
11	616.08.170	Cassa cinghia trapez. modelli rimorchiati	
	606.08.170	Cassa cinghia trapez. modelli portati	
12	778.65.050	Protezione cassa statore	
13	778.65.021	Protezione cassa	
14	616.08.020	Protezione cassa cinghia trapez. modelli rimorchiati	
	606.08.020	Protezione cassa cinghia trapez. modelli portati	
15	000.02.040	Vite di bloccaggio	M8x35
16	601.03.033	Vite testa esagonale	M10x20
17	302.03.014	Vite testa esagonale	M10x25
19	000.02.034	Vite testa esagonale	M12x20
20	000.03.035	Vite testa esagonale	M12x25
21	601.04.032	Vite testa esagonale	M12x35
22	201.03.044	Vite a testa svasata ad esagono incassato	M12x30
23	003.03.102	Rondella DIN 125 A	M10
24	000.02.031	Rondella DIN 125 A	M12
25	000.02.041	Dado di sicurezza esagonale	M8
26	003.03.101	Dado di sicurezza esagonale	M10
28	302.01.033	Dado lungo DIN 6334	M12
29	000.03.018	Dado di sicurezza esagonale	M12

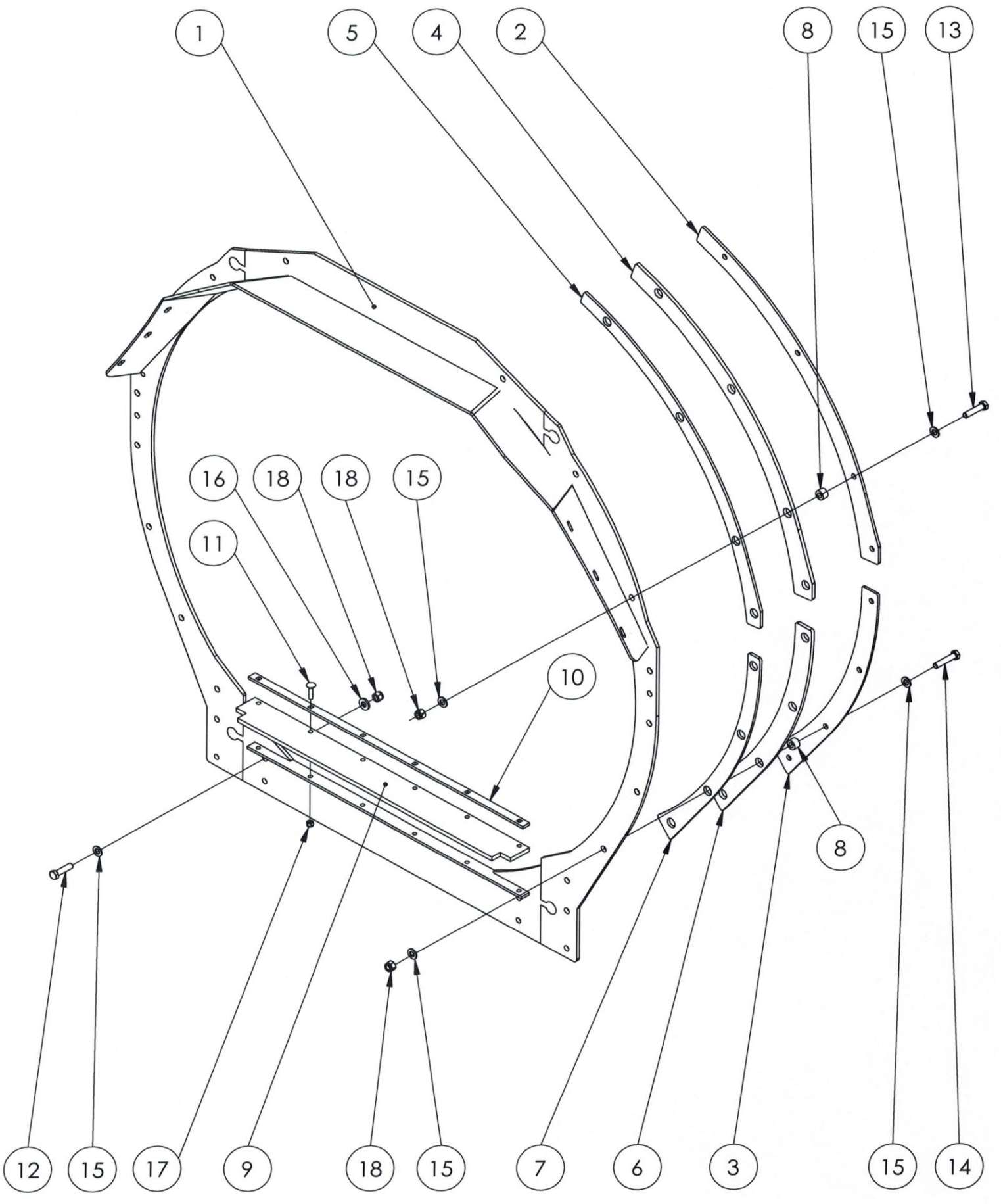
1
5
4
2
8
15
13
16
18
18
15
11
10
8
12
15
17
9
18
15
7
6
3
15
14

Contenitore di spargitura roto **-8a-**

Rif.	N. ordinazione	Descrizione dell'ordine	
1	606.08.100	Anello Roto	
2	778.65.027	Segmento arco acciaio superiore	
3	778.65.028	Segmento arco acciaio laterale	
4	276.08.007	Segmento scorrevole Roto plastica superiore	
5	276.08.008	Segmento scorrevole Roto plastica superiore	
6	276.08.005	Segmento scorrevole Roto plastica inferiore	
7	276.08.006	Segmento scorrevole Roto plastica inferiore	
8	603.08.025	Anello distanziatore	13/22x19
9	601.07.007	Pannello gomma tappeto	
10	601.07.006	Elemento fissaggio	
11	000.02.040	Vite di bloccaggio	M8x35
12	000.02.037	Vite testa esagonale	M12x40
13	201.03.043	Vite testa esagonale	M12x50
14	601.01.045	Vite testa esagonale	M12x55
15	000.02.031	Rondella DIN 125 A	M12
16	301.03.016	Rondella VSM 13904	M12x4mm
17	000.02.041	Dado di sicurezza esagonale	M8
18	000.03.018	Dado di sicurezza esagonale	M12

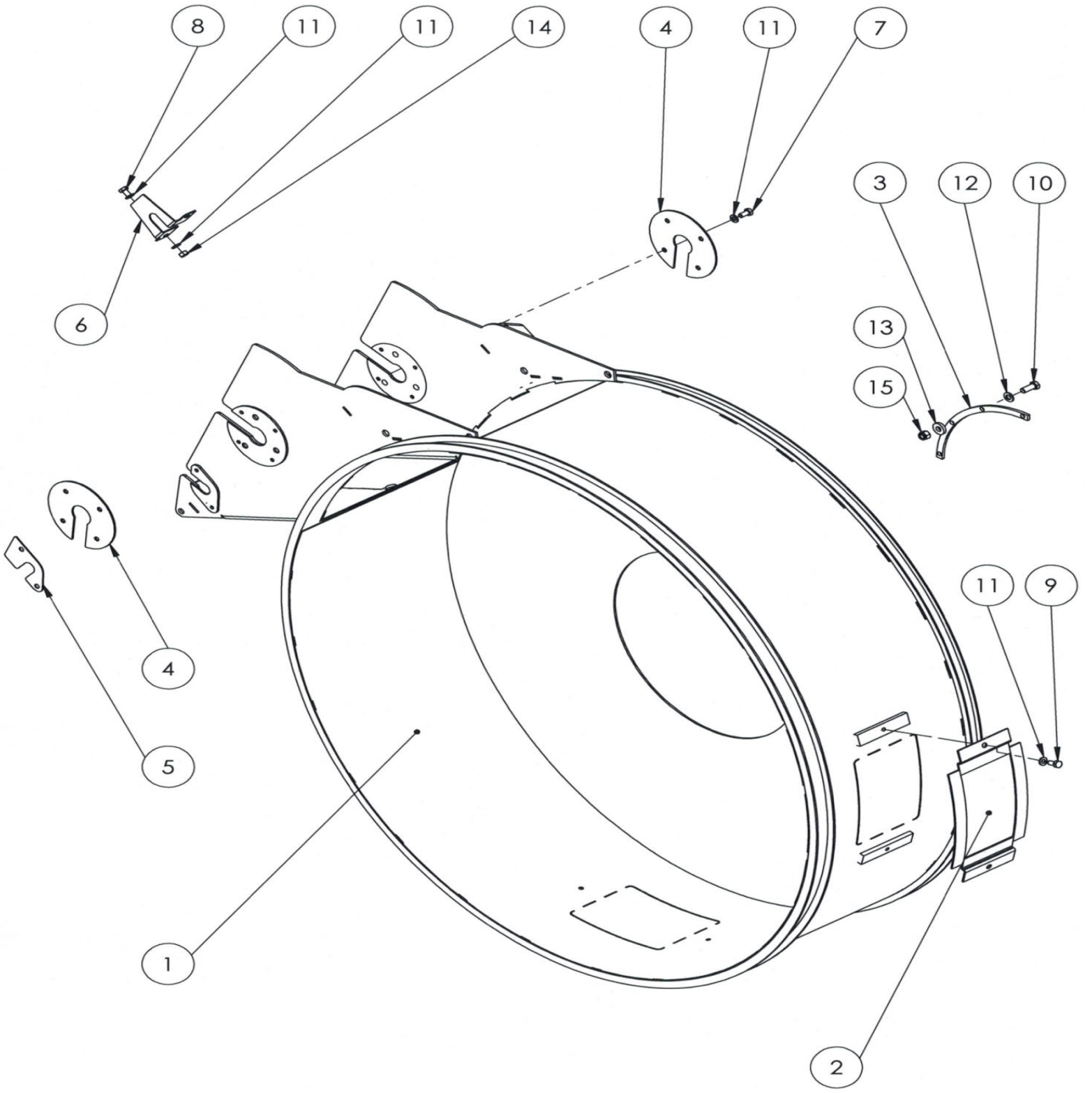
8
11
11
14
4
11
7
3
12
10
6
13
15
11
9
4
5
1
2

Contenitore di spargitura Roto **- 8b -**

Rif.	N. ordinazione	Descrizione dell'ordine	
1	613.07.100	Contenitore spargitura modelli portati roto	
	623.07.100	Contenitore spargitura modelli rimorchiati roto	
2	606.08.130	Coperchio di servizio	
3	206.08.012	Segmento cuscinetto interno	
4	210.08.008	Disco cuscinetto per altalena	
5	210.08.009	Lamierino protezione posteriore	
6	210.08.010	Lamierino protezione anteriore	
7	302.03.013	Vite testa esagonale	M10x12
8	302.03.014	Vite testa esagonale	M10x25
9	601.03.033	Vite testa esagonale	M10x20
10	000.02.030	Vite testa esagonale	M12x30
11	003.03.102	Rondella DIN 125 A	M10
12	000.02.031	Rondella DIN 125 A	M12
13	301.03.016	Rondella VSM 13904	M12x4mm
14	003.03.101	Dado di sicurezza esagonale	M10
15	000.03.018	Dado di sicurezza esagonale	M12

- 8c -

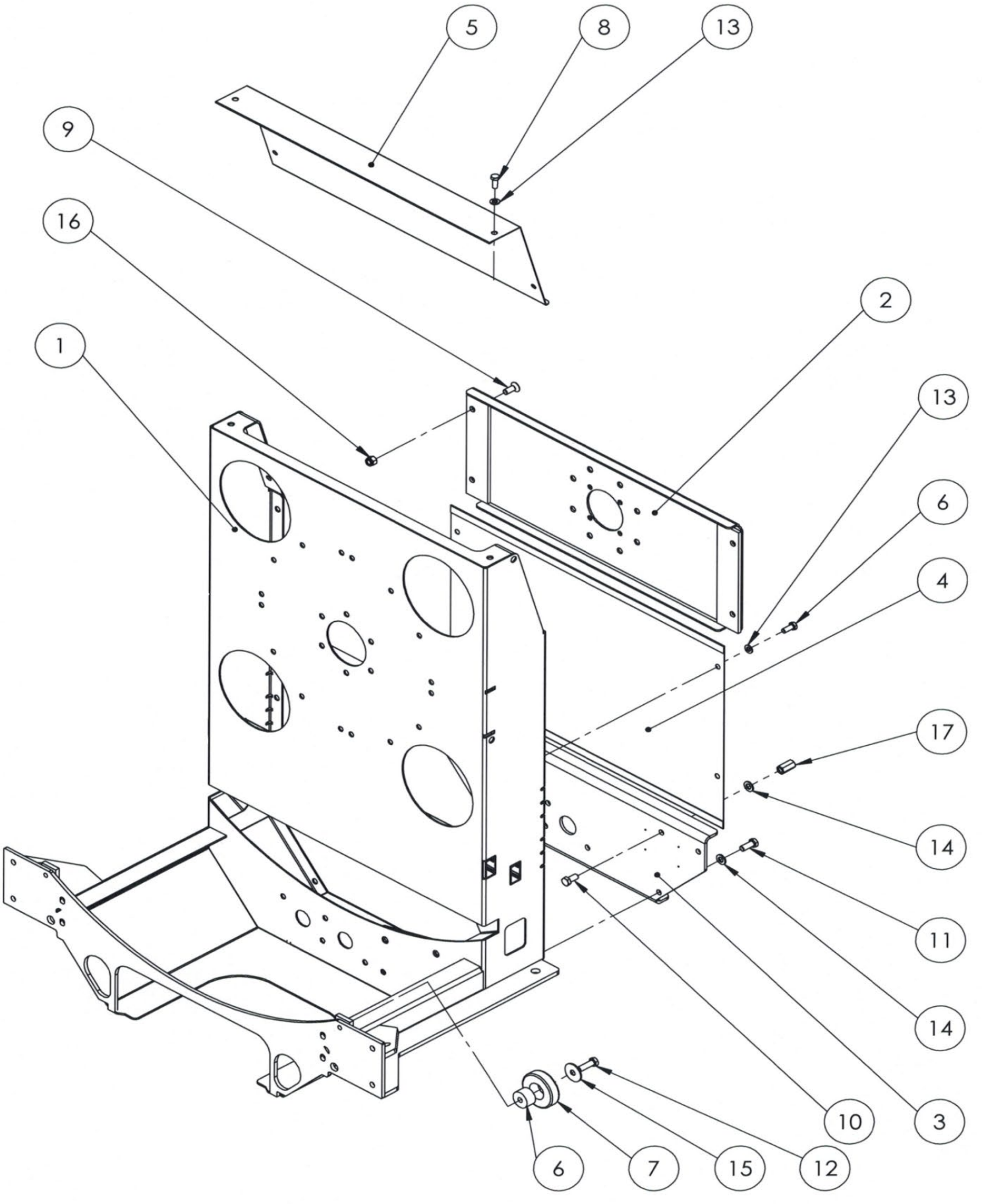

Rif.	N. ordinazione	Descrizione dell'ordine	
1	606.08.140	Cassa statore modelli portati	
	616.08.140	Cassa statore modelli rimorchiati	
2	601.08.009	Testata cuscinetto superiore	
3	778.65.019	Testata cuscinetto inferiore	
4	778.65.021	Protezione cassa	
5	778.65.020	Protezione cassa superiore	
6	103.09.006	Asse puleggia di rinvio	
7	103.09.005	Puleggia di rinvio plastica	
8	601.03.033	Vite testa esagonale	M10x20
9	201.03.044	Vite a testa svasata ad esagono incassato	M12x30
10	000.02.034	Vite testa esagonale	M12x20
11	000.03.035	Vite testa esagonale	M12x25
12	201.03.041	Vite testa esagonale	M12x45
13	003.03.102	Rondella DIN 125 A	M10
14	000.02.031	Rondella DIN 125 A	M12
15	303.03.007	Rondella per carrozzeria	M12 (13/45/2,5)
16	000.03.018	Dado di sicurezza esagonale	M12
17	302.01.033	Dado lungo DIN 6334	M12

- 8d -

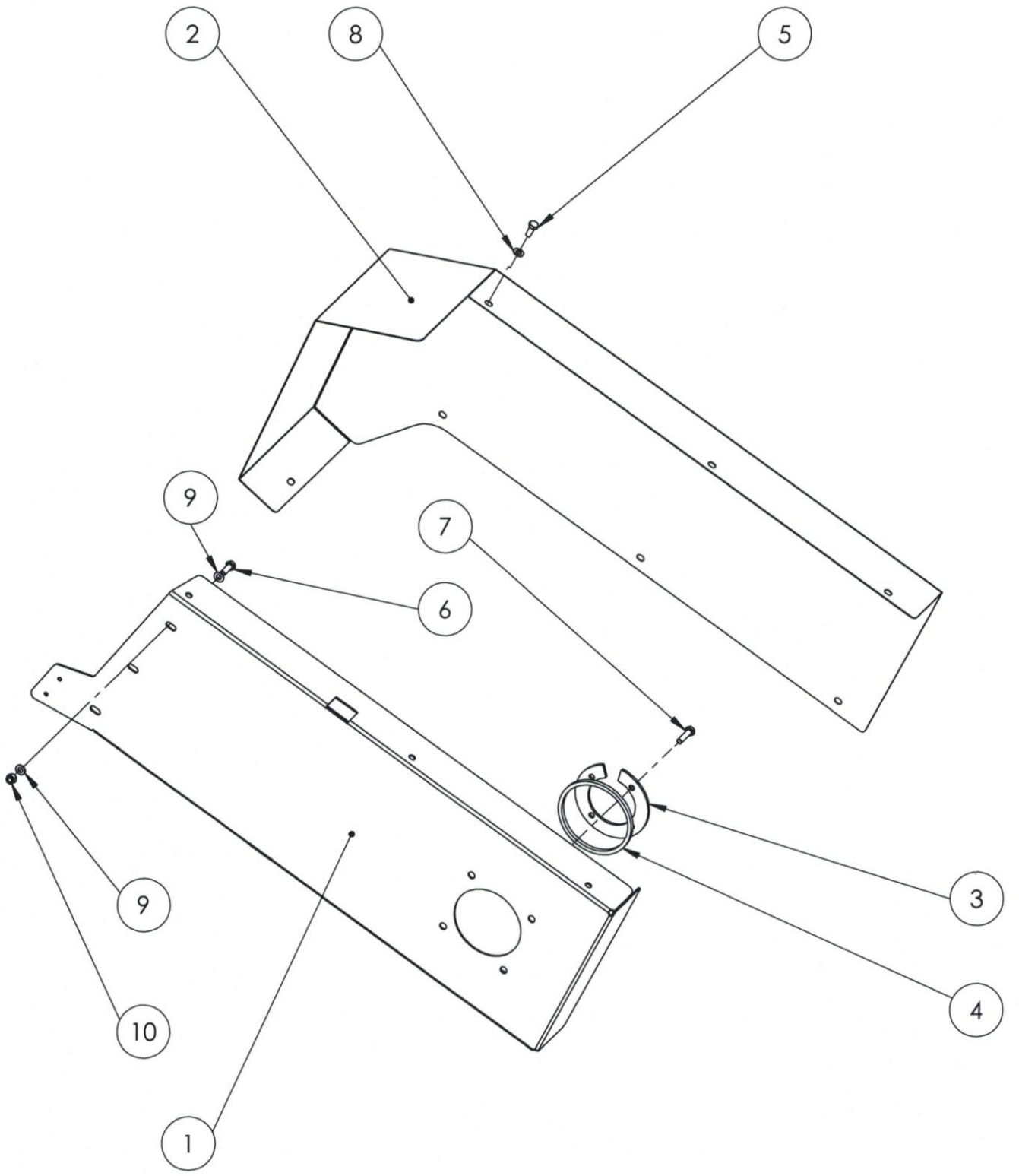

Rif.	N. ordinazione	Descrizione dell'ordine	
1	606.08.170	Cassa cinghia trapez. modelli portati	
	616.08.170	Cassa cinghia trapez. modelli rimorchiati	
2	606.08.020	Protezione cassa cinghia trapez. modelli portati	
	616.08.020	Protezione cassa cinghia trapez. modelli rimorchiati	
3	778.65.037	Lamiera copertura cassa cinghia trapez.	
4	778.65.036	Anello per cassa cinghia trapez.	
5	601.03.033	Vite testa esagonale	M10x20
6	601.04.032	Vite testa esagonale	M12x35
7	000.06.055	Vite testa esagonale	M10x35
8	003.03.102	Rondella DIN 125 A	M10
9	000.02.031	Rondella DIN 125 A	M12
10	000.03.018	Dado di sicurezza esagonale	M12
11	003.03.101	Dado di sicurezza esagonale	M10

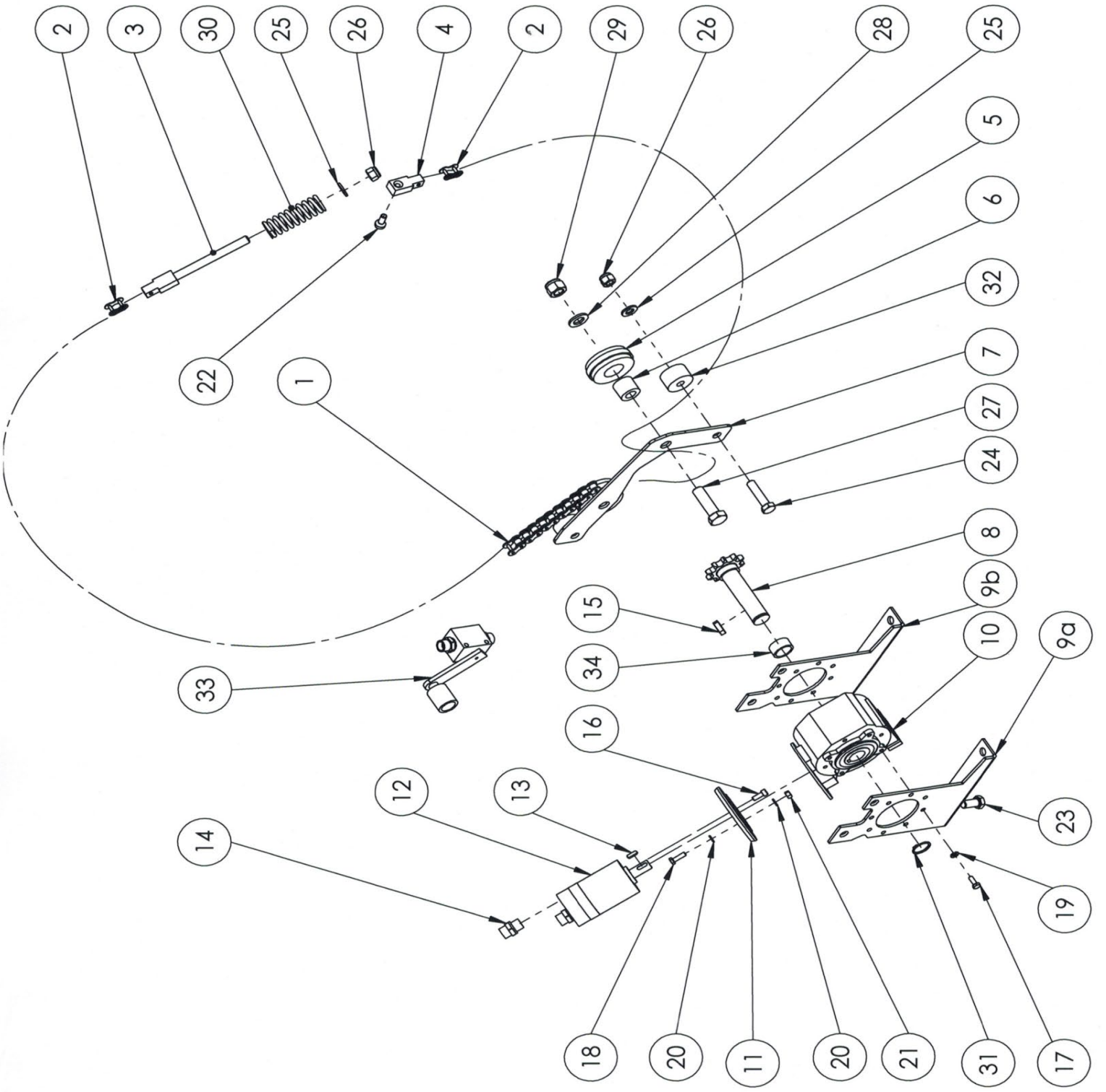
2
3
30
25
26
4
2
29
26
28
25
5
6
32
7
27
24
8
9b
10
9a
23
19
17
31
21
20
11
20
18
16
34
15
33
1
22
14
13
12

Rif.	N. ordinazione	Descrizione dell'ordine	
1	602.09.001	Catena a rulli nichelata, incl. 2 maglie terminali	5/8" 259 maglie
2	101.09.002	Maglia di congiunzione diritta	5" 8 nichel.
3	101.09.003	Tendicatena	
4	101.09.004	Ancoraggio catena	
5	103.09.005	Puleggia di rinvio plastica	
6	103.09.006	Asse puleggia di rinvio	
7	778.65.016	Ponte Roto	
8	103.09.800	Albero con pignone catena	5/8" z10
9a	103.09.009	Azionamento Roto	
9b	103.09.009	Azionamento Roto	
10	101.09.023	Riduttori a vite senza fine	
11	101.09.022	Flangia in alluminio	
12	101.09.020	Motore idraulico	8 cm³
13	101.09.021	Linguetta	5x5x16
14	700.00.105	Avvitatura	GE 12L
15	000.02.025	Linguetta	8x7x36
16	201.04.275	Vite a brugola	M6x12
17	201.04.274	Vite testa esagonale	M6x12
18	601.03.032	Vite testa esagonale	M6x25
19	601.03.031	Rondella di sicurezza	M6
20	302.01.024	Rondella DIN 125 A	M6
21	201.04.273	Dado esagonale	M6
22	201.04.278	Vite a testa svasata ad esagono incassato	M8x20
23	000.03.035	Vite testa esagonale	M12x25
24	101.09.024	Vite testa esagonale	M12x60
25	000.02.031	Rondella DIN 125 A	M12
26	000.03.018	Dado di sicurezza esagonale	M12
27	602.03.030	Vite testa esagonale	M16x60
28	101.06.016	Rondella DIN 125 A	M16
29	201.04.026	Dado di sicurezza esagonale	M16
30	101.09.103	Molla a compressione	3.2x16.0x27.5
31	000.03.033	Anello Seeger	A25
32	206.08.011	Asse rullo portante / Distanziale	
33	500.06.014	Valvola spegnimento limitatore di corsa	12L
34	601.09.014	Anello distanziale	A:ø34 / I:ø27 lunghezza: 18mm

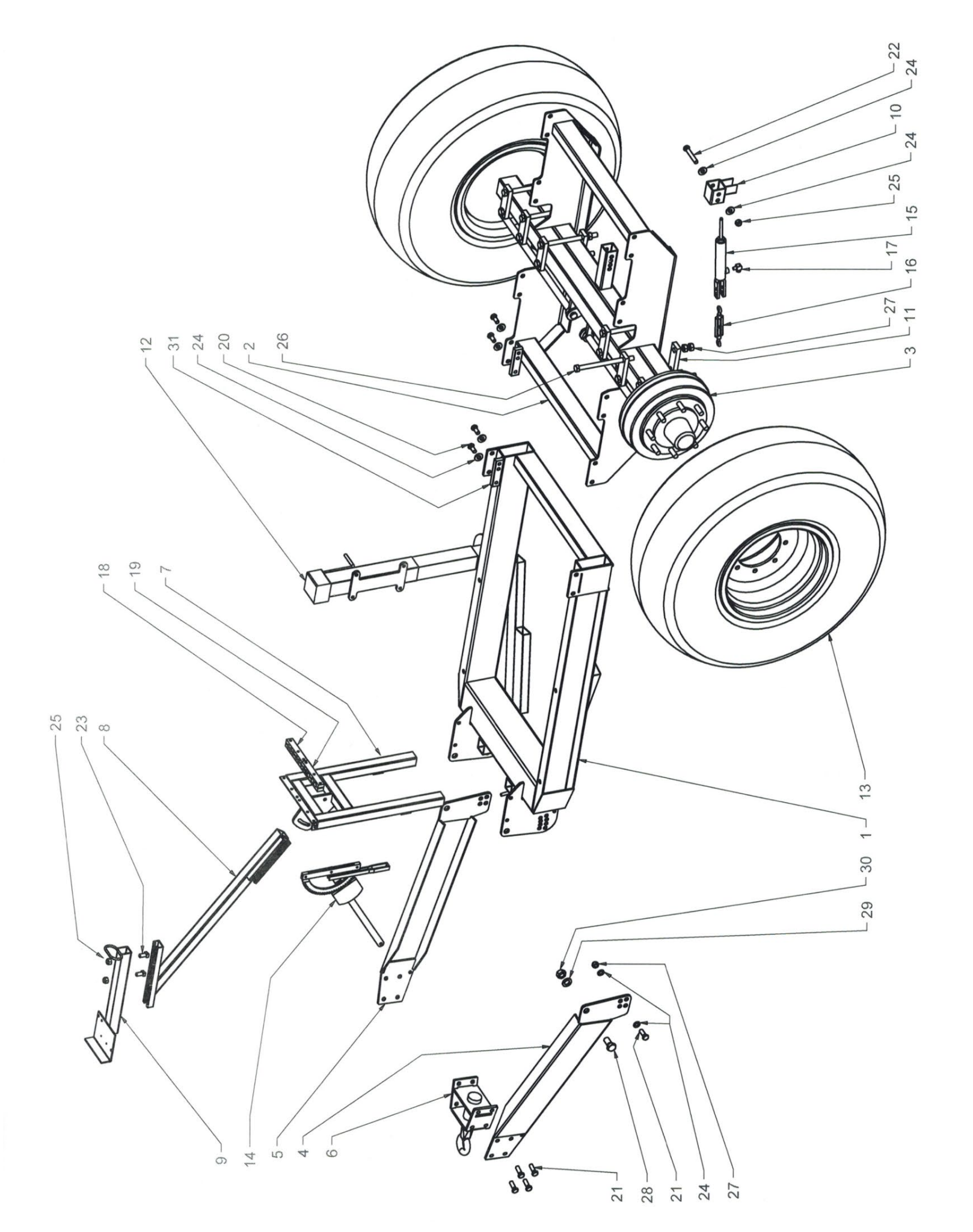
22
24
10
24
25
15
17
16
27
11
3
12
31
24
20
2
26
18
19
7
25
23
8
13
1
30
29
9
14
5
4
6
21
28
21
24
27

Rif.	N. ordinazione	Descrizione dell'ordine	
1	601.08.150	Telaio timone	
2	601.08.200	Telaio	
3	601.08.003	Asse del freno	Interasse 1950 mm
4	601.08.400	Barra traino sinistra superiore	
	602.08.400	Barra traino sinistra inferiore	
5	601.08.500	Barra traino destra superiore	
	602.08.500	Barra traino destra inferiore	
6	601.08.600	Occhio di traino per attacco superiore	
	602.08.600	Occhio di traino per attacco inferiore	ø40
7	601.08.700	Telaio sostegno distributore idraulico	
8	601.08.800	Impugnatura distributore idraulico	
9	601.08.900	Piastra distributore idraulico con ferro U	
10	602.08.100	Supporto registro del freno idraulico	
11	601.08.011	Elemento fissaggio asse freno	
12	601.08.120	Piedino appoggio (regolabile in altezza)	
13	601.08.013	Ruota (specificare dimensioni)	
14	101.10.003	Leva freno Farmerstop	
15	601.08.015	Cilindro del freno	
16	601.08.016	Mandrino regolazione cavo freno	
17	301.03.009	Raccordo angolare	WE 12 LR 1/4" A3C
18	601.08.018	Fascetta di serraggio piccola	
19	601.08.019	Fascetta di serraggio grande	
20	201.12.032	Vite testa esagonale	M16x35
21	601.08.021	Vite testa esagonale	M16x50
22	601.08.022	Vite testa esagonale	M16x100
23	201.12.033	Vite a testa Halfen	M16x40
24	201.12.031	Rondella di sicurezza	M16
25	201.04.026	Dado di sicurezza esagonale	M16
26	601.08.026	Vite testa esagonale	M20x260
27	601.08.027	Dado esagonale	M20
28	601.08.028	Vite testa esagonale	M24x60
29	601.08.029	Rondella DIN 125 A	M24
30	601.08.030	Dado di sicurezza esagonale	M24
31	201.12.030	Piastra di riscontro	M16

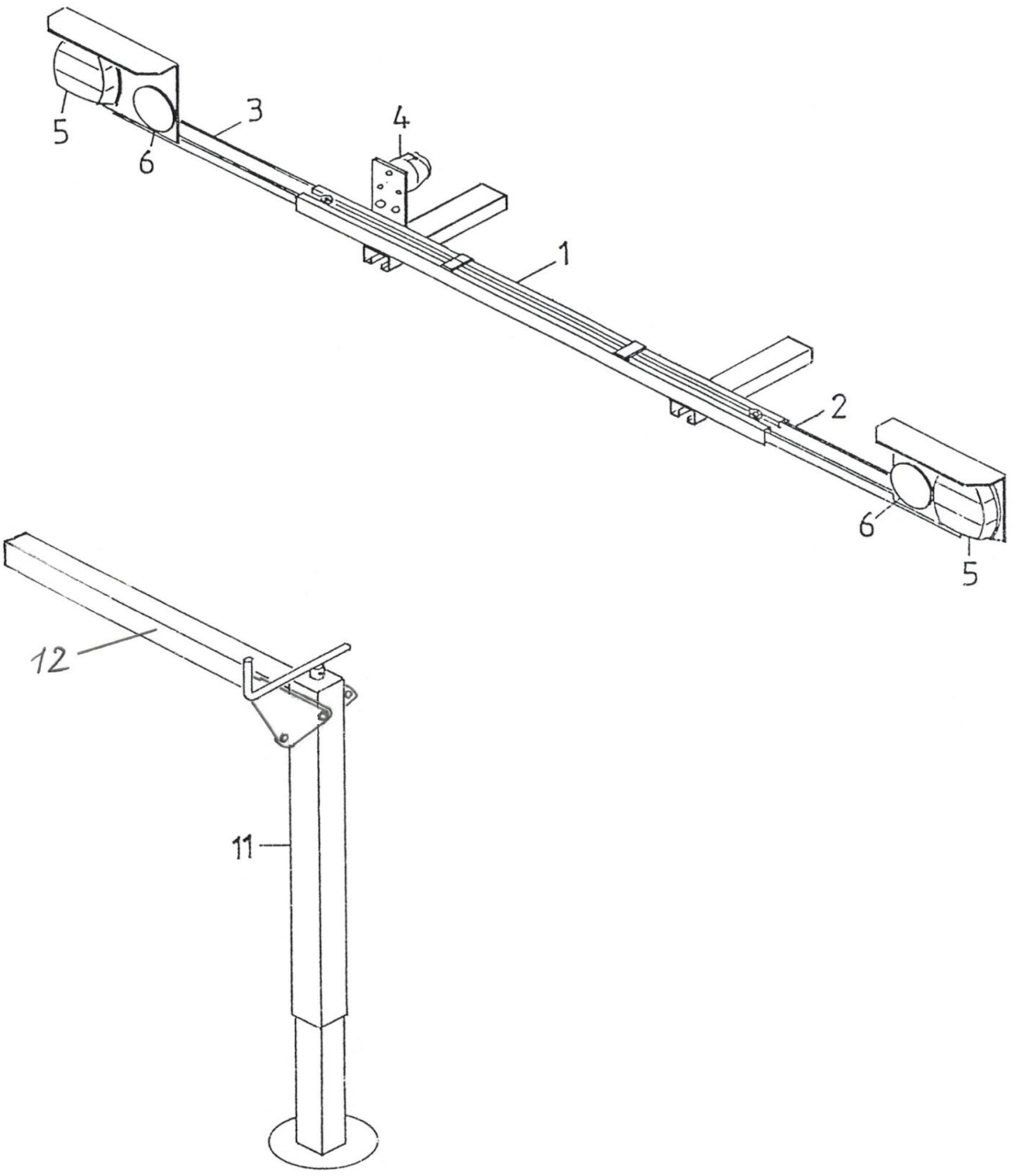
5
6
3
4
1
2
6
5
12
11

Rif.	N. ordinazione	Descrizione dell'ordine	
1	103.11.110	Supporto illuminazione modelli portati (senza portalampada)	
2	001.11.200	Portalampada destra	
3	001.11.300	Portalampada sinistra	
4	000.11.004	Presa	71/7
5	103.10.010	Faro posteriore completo	FP 10 AJ.BA
	104.10.010	Vetro faro posteriore	FP 10 AJ.BA
6	000.11.006	Riflettore circolare rosso	
11	500.11.003	Piedino appoggio spargiconcime portato	60/60
12	500.11.450	Tubo trasversale diritto	60/60x750
	500.11.550	Tubo trasversale diritto	60/60x420
		Mandrino piedino appoggio	non più in assortimento

No	TRANSPORTER	VORN	MITTE	HINTEN
1	AEBI	1x		1x li 1x re
2				
3				
4	LINDNER Unitrac	1x links ; 1x rechts		1x links ; 1x rechts
5				
6				
7	MULI Typ 565, 575,T8,T9	1x li 1x re		1x links ; 1x rechts 2x
8	MULI Typ T8, T9 gefederte Hinterachse	wie oben		wie oben + Verlängerunsrohr 2x
9				
10	SCHILTRAC	links		
11				
12				
13				
14				
15				
30-32	Befestigungsteile			

Rif.	N. ordinazione	Descrizione dell'ordine	
1	401.12.100	AEBI - Componenti sovrastruttura	Set, fissaggio incluso
	402.12.100	AEBI - Componenti sovrastruttura	Set, senza fissaggio
	403.12.100	AEBI - Traversa anteriore	
	404.12.100	AEBI - Parte superiore retro a sinistra	
	405.12.100	AEBI - Parte superiore retro a destra	
	401.12.145	AEBI TP 450 - Componenti sovrastruttura	Set, fissaggio incluso
	402.12.145	AEBI TP 450 - Componenti sovrastruttura	Set, senza fissaggio
	403.12.145	AEBI TP 450 - Traversa anteriore	
	404.12.145	AEBI TP 450 - Parte superiore retro a sinistra	
	405.12.145	AEBI TP 450 - Parte superiore retro a destra	
4	401.12.300	LINDNER UNITRAC - Componenti sovrastruttura	Set, fissaggio incluso
	402.12.300	LINDNER UNITRAC - Componenti sovrastruttura	Set, senza fissaggio
	403.12.300	LINDNER UNITRAC - fronte a sinistra	
	404.12.300	LINDNER UNITRAC - fronte a destra	
	405.12.300	LINDNER UNITRAC - retro a sinistra	
	406.12.300	LINDNER UNITRAC - retro a destra	
7	401.12.400	MULI 565, 575, T8, T9 - Componenti sovrastruttura	Set, fissaggio incluso
	402.12.400	MULI 565, 575, T8, T9 - Componenti sovrastruttura	Set, senza fissaggio
	403.12.400	MULI 565, 575, T8, T9 - fronte a sinistra	
	404.12.400	MULI 565, 575, T8, T9 - fronte a destra	
	405.12.400	MULI 565, 575, T8, T9 - retro a sinistra sopra	
	406.12.400	MULI 565, 575, T8, T9 - retro a destra sopra	
	407.12.400	MULI 565, 575, T8, T9 - retro sotto	
8	408.12.400	MULI T8, T9 asse posteriore guidato- Componenti sovrastruttura Tubo di prolunga	
10	401.12.600	SCHILTRAC - Componenti sovrastruttura	Set, fissaggio incluso
	402.12.600	SCHILTRAC - Componenti sovrastruttura	Set, senza fissaggio
	403.12.600	SCHILTRAC - Componente sovrastruttura sinistra	
	404.12.600	SCHILTRAC - Componente sovrastruttura destra	
30	201.12.030	Piastra di riscontro	M16
31	201.12.031	Rondella di sicurezza	M16
32	201.12.032	Vite testa esagonale	M16x35

Rif.	N. ordinazione	Descrizione dell'ordine

001.13.011 Calendario lubrificazione rimorchio

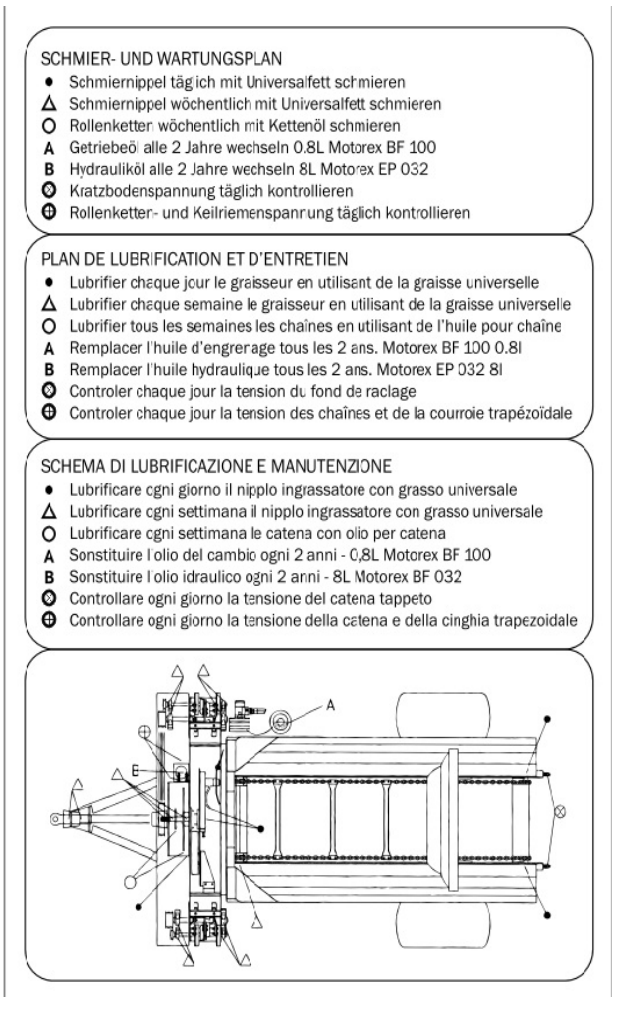

001.13.001 Piano lubrificazione modelli portati

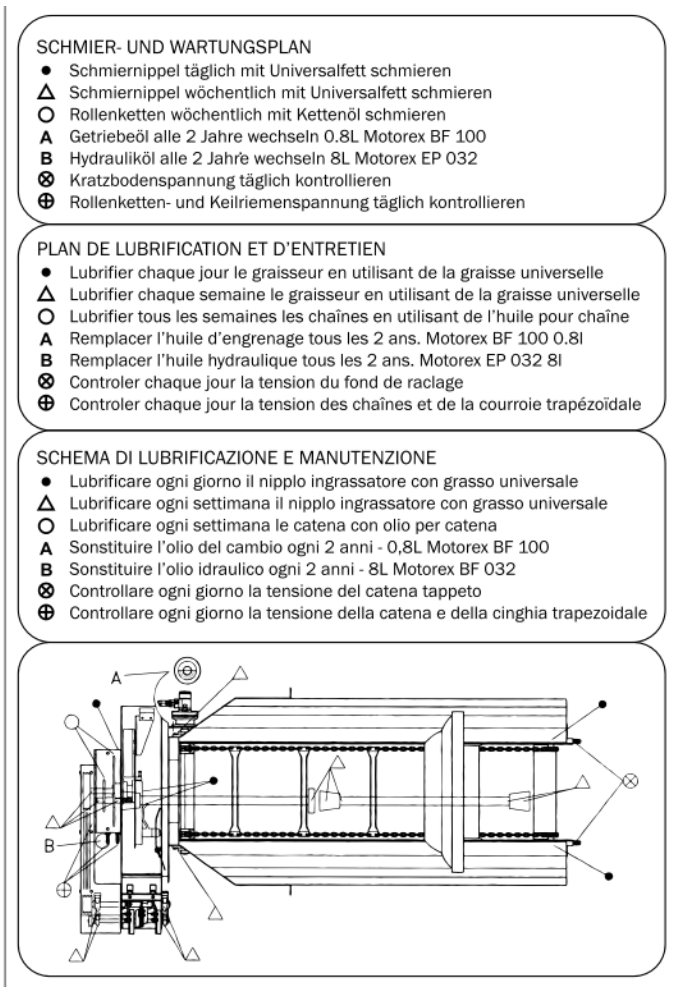

Rif.	N. ordinazione	Descrizione dell'ordine

001.13.003 Nota sul tendicatena

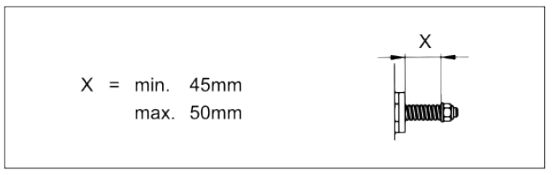

001.13.004 Nota sul bloccaggio tappeto

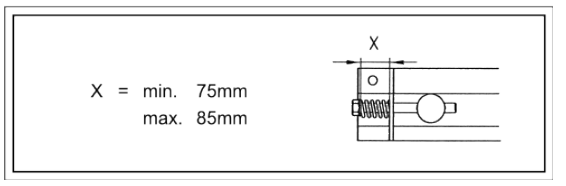

001.13.005 Lubrificazione

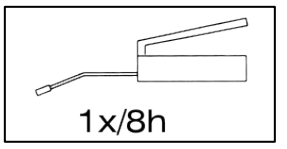

002.13.010 1x pericolo, 2x avviso

002.13.013 3x pericolo

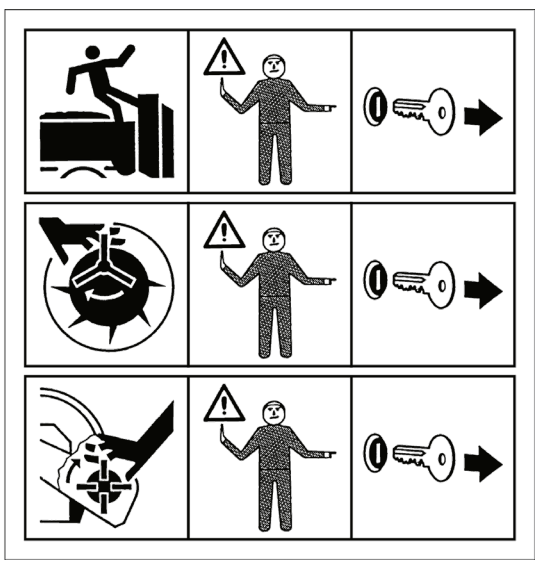

Rif.	N. ordinazione	Descrizione dell'ordine
	002.13.016	1x avviso

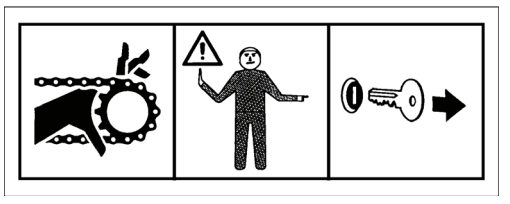

	002.13.017	3x avviso

	002.13.020	Max 600 giri/min.

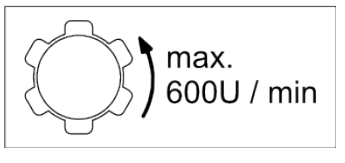

	002.13.021	GAFNER grande trasparente
	002.13.022	vario
	002.13.023	roto