Épandeur de fumier et de compost GAFNER

LISTE DE PIÈCES DE RECHANGE

1.6 - 4.0 Roto Épand. rapporté et remorqué à partir du n° 4279

Copyright ©

L'éditeur de des documents destinés à la clientèle est la société GAFNER Maschinenbau AG,
CH-8637 Laupen-Wald (Tél. 055 246 34 15 / Fax 055 246 51 70)
Tous droits réservés, notamment les droits de reproduction, de diffusion et de
traduction. Il est interdit de reproduire, sans autorisation écrite, tout ou partie de ce document sous quelque
forme que ce soit (impression, photocopie, microfilm ou tout autre procédé)
ou d'enregistrer, d'éditer, reproduire ou diffuser ce document à l'aide de systèmes électroniques.

Modifications techniques
GAFNER se réserve le droit d'apporter des modifications au produit ou au présent document
à tout moment et sans avis particulier.

Table des matières

Chapitre		Page
1	Unité d‘entraînement	3 - 4
2	Rotor en étoile - Planétaire	5 - 7
2a	Option déchiqueteur	8 - 9
3	Rotor d'épandage - Trappe d'épandage	10 - 12
4	Fond mouvant	13 - 15
5	Tuyaux hydrauliques	16
6	Hydraulique - Pièces d'actionnement	17 - 18
	Groupe hydraulique	19 - 20
7	Cuve	21 - 22
8	Carter d'épandage	23 - 24
9	Mécanique de pivotement	25 - 26
10	Pièces pour remorque	27 - 30
11	Feux arrière et supports	31 - 32
12	Pièces rapportées pour Transporter	33 - 36
13	Étiquettes autocollantes	37 - 38

Exemple de commande pour pièces de rechange

Type Gafner : par exemple, type 2.0 VARIO
N° de châssis : p.ex. N° 4480

N° de pièce de rechange : par exemple, N° 201.01.100
Texte de commande : p.ex. arbre d'entraînement épandeur rapporté VARIO
nombre d'unités : par exemple, 1 pièce

Unité d‘entraînement

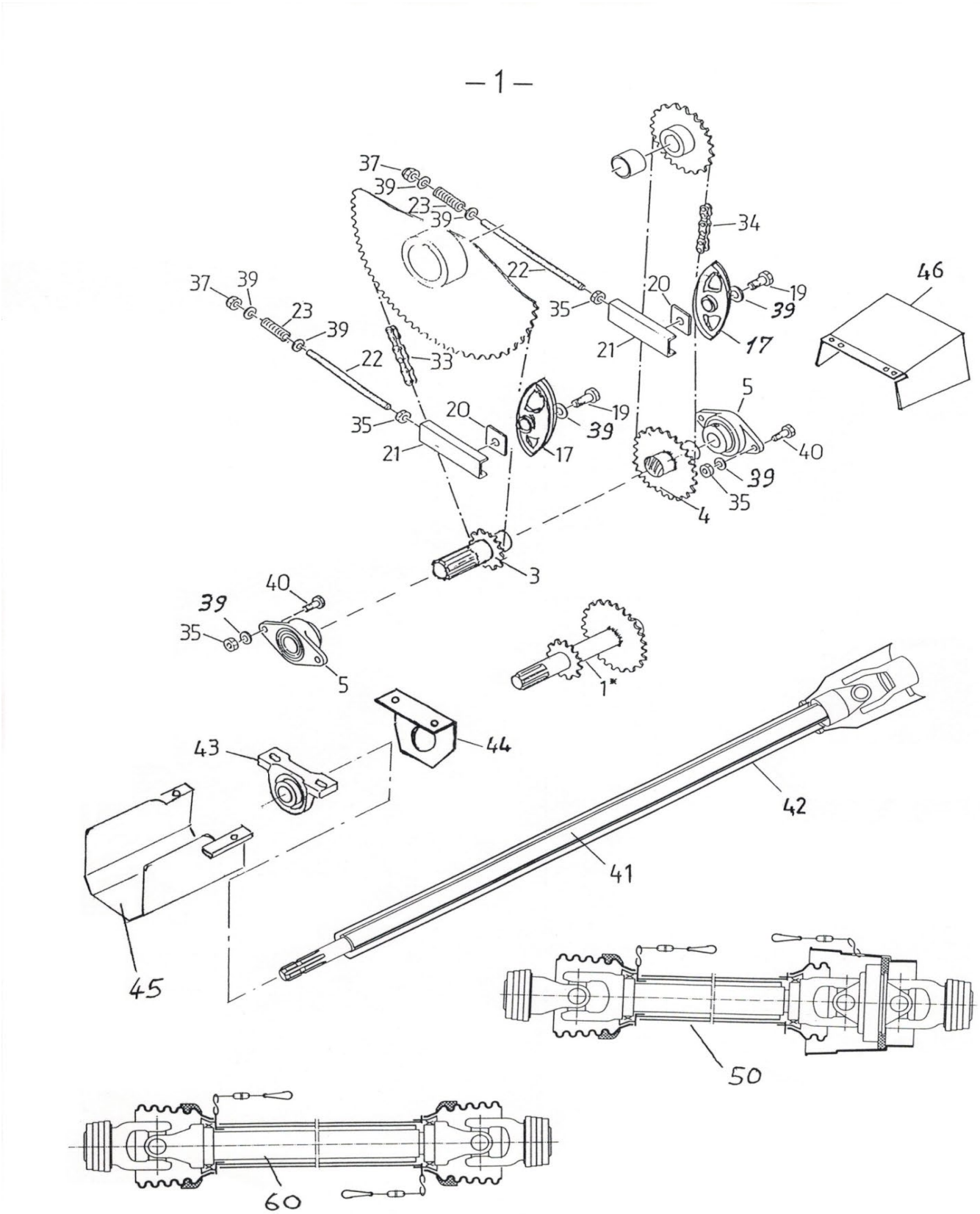

Unité d‘entraînement

Pos.	N° de commande	Texte de commande	
1	201.01.100	Arbre d'entraînement machines portées	
1	202.01.200	Arbre d'entraînement machines remorquées	
3		Disque de roue dentée 3/4" Z 15	n'est plus au catalogue
4		Disque de roue dentée 3/4" Z 25	n'est plus au catalogue
5	000.02.010	Flasque-bride ovale	ø35
	001.01.005	Roulement à billes	ø35
17	000.01.017	Patin à chaîne	3/4“
19	201.03.043	Vis 6-pans	M12x50
20	000.01.020	Étampe universelle	
21	000.01.021	Coulisseau pour tendeur	Filetage M12
22	000.01.022	Tige filetée (indiquer la longueur)	M12
23	000.01.023	Ressort de pression	3,2/19,2x59
33	201.01.033	Chaîne à rouleaux 1.6/2.0/2.1/2.3	3/4“ ASA60 117 maill.
	202.01.033	Chaîne à rouleaux 2.5-4.0	3/4“ ASA60 125 maill.
34	201.01.034	Chaîne à rouleaux 1.6/2.0/2.1/2.3	3/4“ ASA60 89 maill.
	202.01.034	Chaîne à rouleaux 2.5-4.0	3/4“ ASA60 97 maill.
sans Fig	004.01.034	Joint de chaîne droit	3/4“
sans Fig	005.01.034	Joint de chaîne contrecoudé	3/4“
35	000.02.032	Écrou 6-pans	M12
37	000.03.018	Écrou de retenue hexagonal	M12
39	000.02.031	Rondelle	M12
40	000.02.030	Vis 6-pans	M12x30
41+42	000.01.052	Prolongation d'arbre extensible sans boulon de cisaillement	
43	000.03.026	Chaise palier	ø35
	001.01.005	Roulement à billes	ø35
44	201.01.044	Équerre en tôle avec trou pour prolongation d'arbre	
45	201.01.451	Protection en tôle pour épandeur rapporté	
50	000.01.050	Arbre de transmission grand angle pour épandeur remorqué avec boulon de cisaillement	
	000.01.051	Arbre à cardan grand angle remorqué sans prot.	
60	000.01.060	Arbre de transmission avec protection longueur sur les 75 cm avec boulon de cisaillement	
	000.02.060	Arbre de transmission avec protection longueur sur les 108 cm	
	000.03.060	Arbre de transmission avec protection longueur sur les 140 cm	
	000.03.065	Vis 6-pans pour arrêter Qual. 10.9 pour arbre à cardan	M8x50
	000.03.066	Vis 6-pans pour arrêter Qual. 8.8 pour arbre à cardan	M10x50
	000.04.060	Vis d’arrêt Inbus Qual. 12.9	M8x50

Rotor en étoile-planétaire

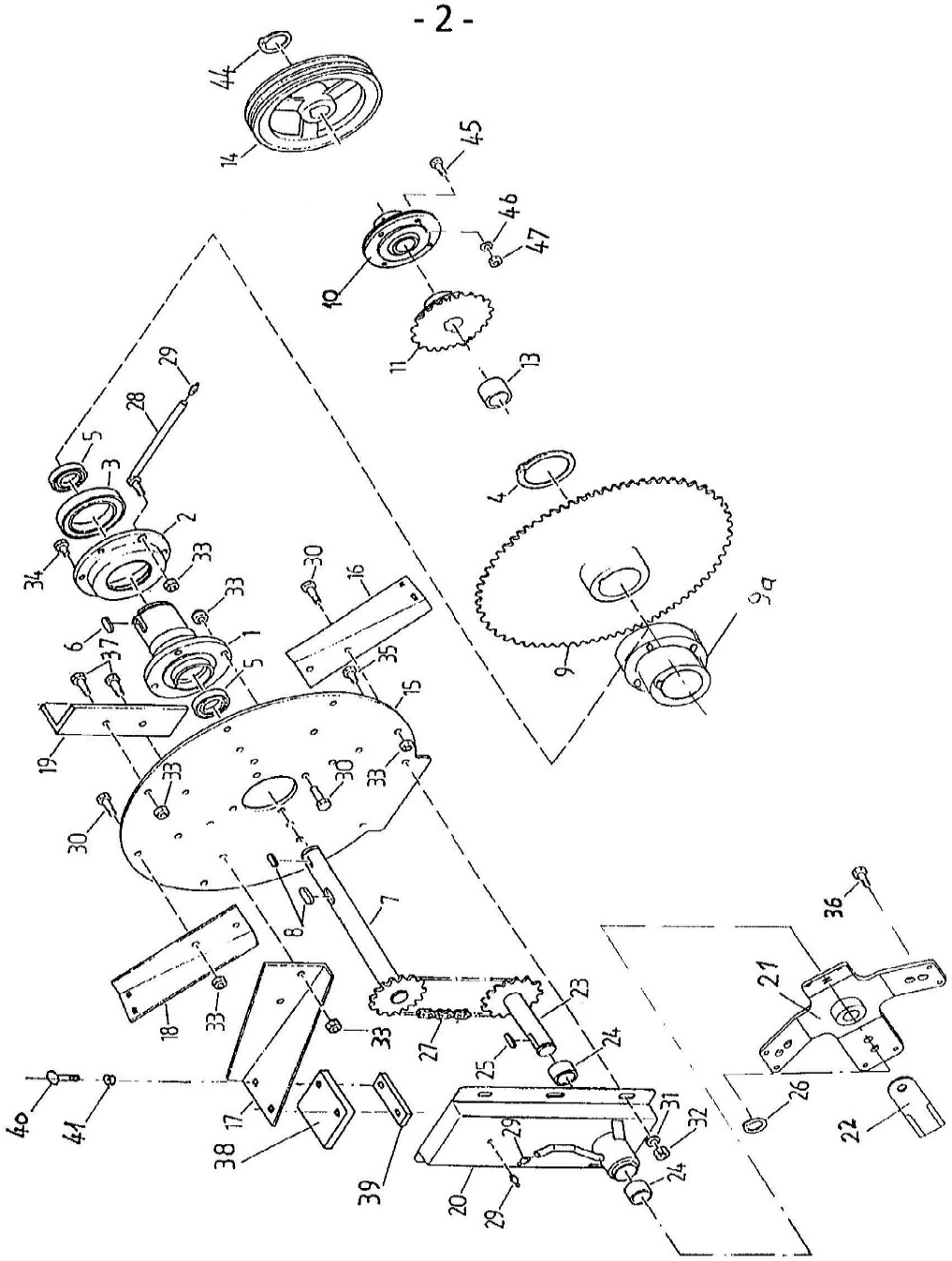

Rotor en étoile-planétaire

Pos.	N° de commande	Texte de commande	
1	000.02.001	Arbre creux	
2	000.02.002	Palier de rotor en étoile sans roulement à billes	
sans Fig	301.01.018	Joint en feutre	
3	000.02.003	Roulement à billes	6016
4	000.02.004	Anneau de retenue Seeger	A80
5	000.02.005	Roulement à billes	6007
6	000.02.006	Goupille à ressort	10/8x56
7	101.02.700	Arbre de transmission avec pignon, jusqu'au n° 4419	3/4" Z 15
	001.02.700	Arbre de transmission avec pignon, à partir du n° 4420	1" Z 12
8	000.02.008	Goupille à ressort	10/8x45
9	777.01.136	Disque de roue dentée	3/4" Z 81
9a	201.02.900	Moyeu vissable sur disque de roue dentée (en haut)	
10	201.02.010	Palier applique rond	ø35
	001.01.005	Roulement à billes	ø35
11	000.02.011	Roue dentée	3/4" Z 25
	001.02.110	Paire de roues dentées pour machine avec gpe hydr.	3/4" Z25 3/8" Z60
13	150.01.001	Entretoise	
14	201.02.014	Poulie à courroie trapéz. (3 rainures) avec Taperlock jusqu'au n° 6759	SPA-250-3
	002.02.014	Poulie à courroie trapéz. (Taperlock) (2 rainures) 2.5-4.0 à partir du n° 6760	SPB-315-2
15	001.02.015	Disque de rotor en étoile 2.0 jusqu'au n° 4419	
	201.02.015	Disque de rotor en étoile 2.0 à partir du N° 4420	
	002.02.015	Disque de rotor en étoile 2.5 jusqu'au n° 4419	
	202.02.015	Disque de rotor en étoile 2.5 à partir du N° 4420	
16		Pelle d'alimentation bas à droite	n'est plus au catalogue
	001.02.160	Pelle d'alimentation bas à droite compl. avec caoutchouc	
17		Pelle d'alimentation haut à droite (épandeur remorqué)	n'est plus au catalogue
	101.02.170	Pelle d'alimentation haut à droite compl. avec caoutchouc (épandeur remorqué)	
17		Pelle d'alimentation haut à gauche (épandeur rapporté)	n'est plus au catalogue
	001.02.170	Pelle d'alimentation haut à gauche compl. avec caoutchouc (épandeur rapporté)	
18		Pelle d'alimentation bas à gauche	n'est plus au catalogue
	001.02.180	Pelle d'alimentation bas à gauche compl. avec caoutchouc	
19	000.02.019	Contrepoids	
20	001.02.200	Carter planétaire incl. palier bronze 2.0,2.5 jusqu'au n° 4419	
	003.02.200	Carter planétaire compl. jusqu'au N° 4419 (carter, palier, arbre, moyeu, lame)	
	201.02.200	Carter planétaire incl. palier bronze 2.0,2.5 à partir du n° 4420	
	202.02.200	Carter planétaire compl. à partir du N°4420 (carter, palier, arbre, moyeu, lame)	

Rotor en étoile-planétaire

Pos.	N° de commande	Texte de commande	
sans Fig	000.02.050	Tendeur de carter planétaire	
21	001.02.210	Etoile planétaire pour lame droite jusqu'au N° 4419	
	202.02.210	Etoile planétaire pour lame droite à partir du N° 4420	
22	201.02.022	Lame planétaire droite et biseautée	
	211.02.220	Lame planétaire droite et biseauté (1 jeu à 4 sans vis)	
	203.02.022	Jeu de vis pour lame planétaire droite (4xM16+écrous 4xM8)	
23	000.02.230	Arbre planétaire avec roue dentée jusqu'au n° 4419	3/4“ Z 15
	202.02.230	Arbre planétaire avec roue dentée à partir du n° 4420	1“ Z 12
24	000.02.024	Palier bronze	
25	000.02.025	Goupille à ressort	8/7x36
26	000.02.026	Anneau de retenue Seeger	A30
27	001.02.027	Chaîne à rouleaux continue 1.6-2.3 jusqu'au n° 4419	3/4" ASA 60 38 maill.
	201.02.027	Chaîne à rouleaux continue 1.6-2.3 à partir du n° 4420	1" ASA 80 30 maill.
	002.02.027	Chaîne à rouleaux continue 2.5-4.0 jusqu'au n° 4419	3/4" ASA 60 40 maill.
	202.02.027	Chaîne à rouleaux continue 2.5-4.0 à partir du n° 4420	1" ASA 80 34 maill.
28	001.02.280	Tuyau de graissage	
29	000.02.029	Graisseur	
30	000.02.030	Vis 6-pans	M12x30
31	000.02.031	Rondelle	M12
32	000.02.032	Écrou 6-pans	M12
33	000.03.018	Écrou de retenue hexagonal	M12
34	000.02.034	Vis 6-pans	M12x20
35	000.03.035	Vis 6-pans	M12x25
36	201.12.032	Vis 6-pans	M16x35
37	000.02.037	Vis 6-pans	M12x40
38	000.02.038	Plaque en caoutchouc flexible	
39	000.02.039	Contre-plaque coudée à partir du n° 4420	
	001.02.039	Contre-plaque ancienne (droite) jusqu'au n° 4419	
40	000.02.040	Vis de fermeture	M8x35
41	000.02.041	Écrou de sécurité	M8
44	000.05.005	Anneau de retenue Seeger	A35
45	302.03.014	Vis 6-pans	M10x25
46	003.03.102	Rondelle	M10
47	201.04.165	Écrou 6-pans	M10
48	000.02.480	Vis d'arrêt +écrou sécu pour couteau planét. droit	M 8x20

Option Fräsplanet

- 2a -

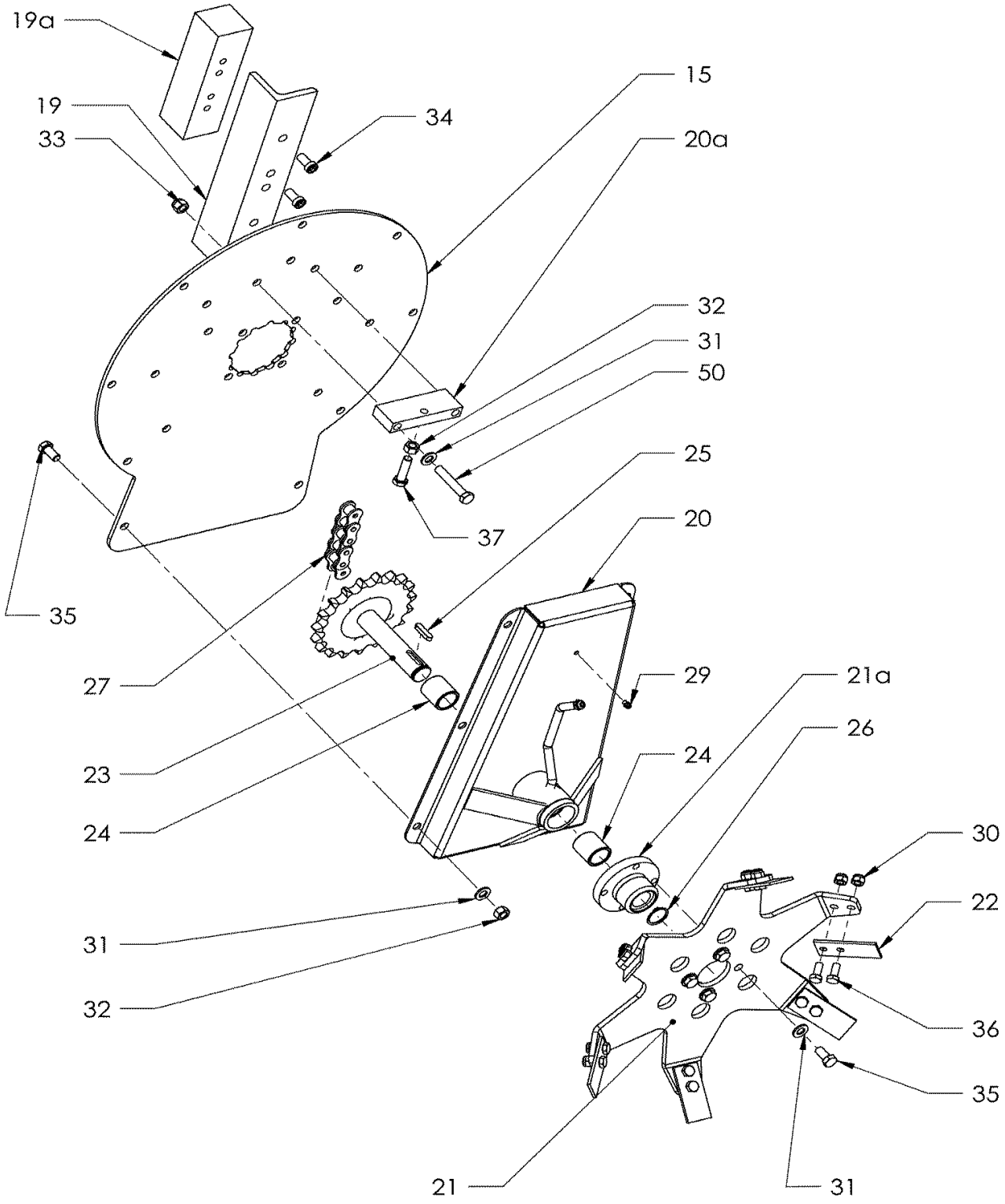

Option déchiqueteur

Pos.	N° de commande	Texte de commande	
15	777.36.002	Disque de rotor en étoile Fraise planétaire 2.5	
	777.36.003	Disque de rotor en étoile Fraise planétaire 2.0	
19	000.02.019	Contrepoids	
19a	101.02.019	Poids supplémentaire pour déchiqueteur 2.5	
	102.02.019	Poids supplémentaire pour déchiqueteur 2.0	
20	005.02.200	Carter planétaire déchiqueteur incl. palier bronze	
	255.02.200	Carter planétaire déchiqueteur compl. (carter, palier, arbre, moyeu)	
20a	000.02.050	Tendeur de carter planétaire	
21	777.36.000	Etoile de fraise planétaire sans moyeu	
	233.02.210	Etoile de fraise planétaire compl. avec dents et vis	
21a	203.02.211	Moyeu planétaire pour déchiqueteur	
22	221.02.022	Dent de fraise	
	221.02.220	Dent de fraise (jeu de 6 sans vis)	
	203.02.221	Jeu de vis pour lames déchiqueteur (jeu de 12 vis et écrous)	
23	203.02.230	Arbre planétaire avec roue dentée pour déchiqueteur	1“ Z 19
24	000.02.024	Palier bronze	
25	000.02.025	Goupille à ressort	8/7x36
26	000.02.026	Anneau de retenue Seeger	A30
27	202.02.027	Chaine à rouleaux continue 1.6-2.3 pour déchiqueteur	1" ASA 80 34 maill.
	203.02.027	Chaine à rouleaux continue 2.5-4.0 pour déchiqueteur	1" ASA 80 38 maill.
29	000.02.029	Graisseur	
30	003.03.101	Écrou de retenue hexagonal	M10
31	000.02.031	Rondelle	M12
32	000.02.032	Écrou 6-pans	M12
33	000.03.018	Écrou de retenue hexagonal	M12
34	101.02.034	Vis à tête bombée avec 6 pans creux	M12x30
35	000.03.035	Vis 6-pans	M12x25
36	302.03.015	Vis 6-pans	M10x30
37	000.02.037	Vis 6-pans	M12x40
50	301.02.025	Vis 6-pans	M12x70

Rotor d'épandage-Trappe d'épandage

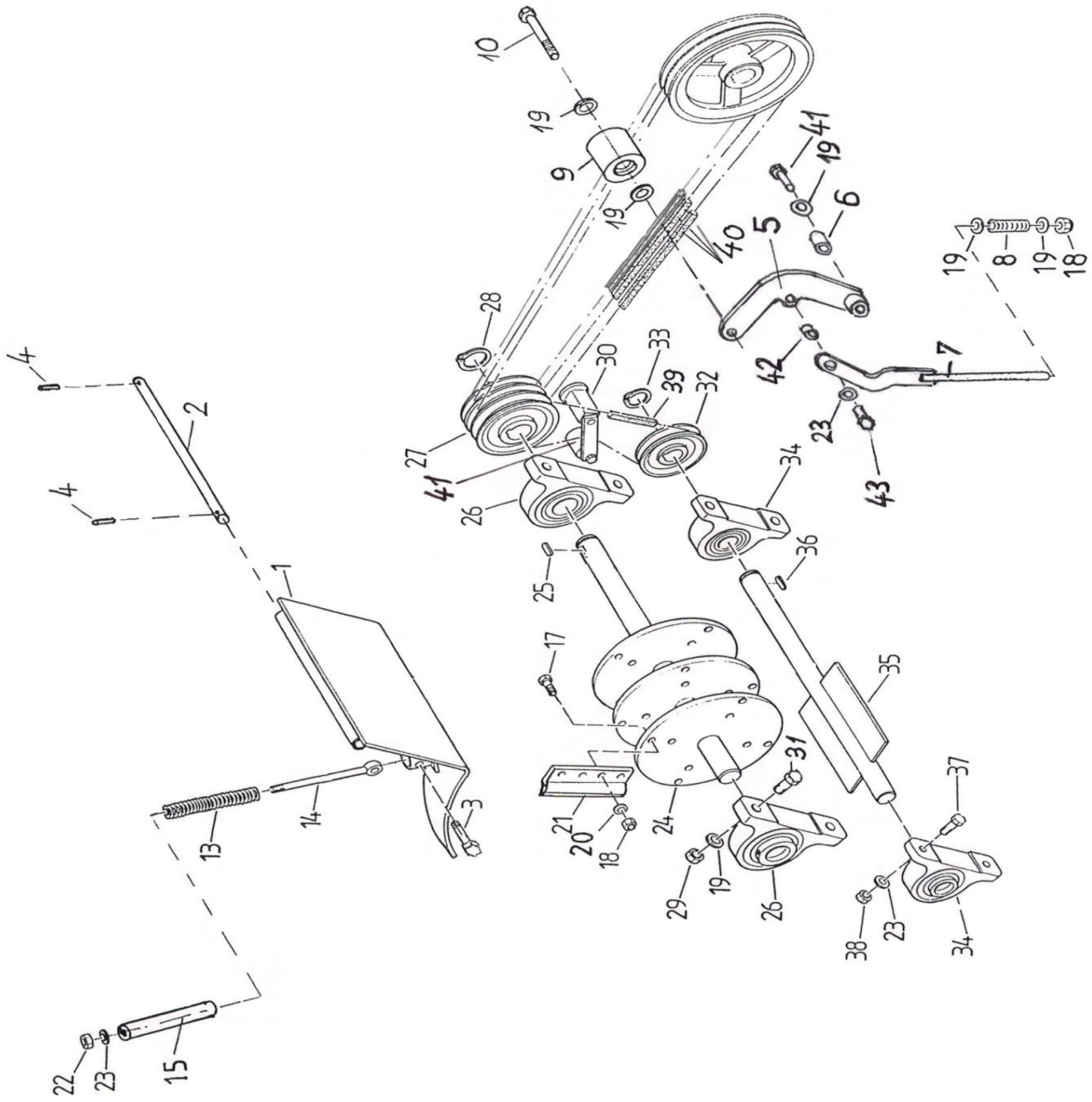

Rotor d'épandage-Trappe d'épandage

Pos.	N° de commande	Texte de commande	
1	101.03.100	Trappe d'éjection	
2	101.03.002	Arbre de fixation tôle télescopique	ø15
3	000.03.003	Vis 6-pans	M8x50
4	601.04.006	Goupille fendue	5x32
5	201.03.500	Levier pivotant pour tendeur de courroies	
6	201.03.006	Douille d'écartement pour levier pivotant	20/12x30.5
7	201.03.700	Levier de traction pour tendeur de courroies	
8	201.03.008	Ressort de pression tendeur pivotant	5.0/25x180
9	102.03.900	Poulie de tension de courroie trapézoïdale Alu avec roulement à billes	
10	101.03.010	Vis 6-pans	M12x65
13	001.03.013	Ressorts de pression *(remplace : 4/34x141/13.03+ ressort en caoutchouc./15.03)*	5/25x125
14	000.03.014	Boulon à œillet	M10x140
15		Ressort caoutchouc	n'est plus au catalogue
17	000.03.017	Vis 6-pans Qual. 10.9	M12x40
18	000.03.018	Écrou de sécurité	M12
19	000.02.031	Rondelle	M12
20	000.03.020	Rondelle à bord d'arrêt	M12
21	000.03.021	Dents d'épandage, normales	
	002.03.021	Dents d'épandage larges	
	003.03.210	Dents d'épandage 1 jeu de 12 avec vis	
	033.03.210	Dents d'épandage 1 jeu de 12 sans vis	
	002.03.210	Dents d'épandage larges 1 jeu e 8 + 4 avec vis	
	022.03.210	Dents d'épandage larges 1 jeu de 8 + 4 sans vis	
22	003.03.101	Écrou de retenue hexagonal	M10
23	003.03.102	Rondelle	M10
24	102.03.240	Rotor d'épandage sans dents	
25	000.02.006	Goupille à ressort	10/8x56
	000.02.008	Goupille à ressort	10/8x45
26	000.03.026	Palier à semelle SW 35	ø35
	001.01.005	Roulement à billes pour SW 35	ø35
27	201.03.027	Poulie à courroie trapéz. avec Taperlock (4 rainures) jusqu'au n° 6759	SPA-125-4
	202.03.027	Poulie à courroie trapéz. avec Taperlock (2 rainures) à partir du n° 6760	SPB-160-2
sans Fig	000.03.029	Poulie à courroie trapéz. avec Taperlock (1 rainure) 2.5-4.0 à partir du n° 676	SPA-125-1
	102.03.027	Douille tendeur Taperlock	2012 ø35
	102.03.029	Douille tendeur Taperlock	1610 ø35
	103.03.400	*Jeu de remplacement pour entraînement renforcé courroie trapéz. pour les types 2.5- 4.0 jusqu'au n° 6760 composé de :*	
14	002.02.014	Poulie à courroie trapéz. avec Taperlock (2 rainure)	SPB-315-2
27	202.03.027	Poulie à courroie trapéz. avec Taperlock (2 rainure)	SPB-160-2
sans Fig	000.03.029	Poulie à courroie trapéz. avec Taperlock (1 rainure)	SPA-125-1
40	103.03.040	Courroie trapéz. pour rotor d'épandage à	SPB-2360 LW

Rotor d'épandage-Trappe d'épandage

Pos.	N° de commande	Texte de commande	
28	000.05.005	Anneau de retenue Seeger	A35
29	000.02.032	Écrou 6-pans	M12
30	000.03.300	ROSTA Tendeur de courroie compl.	
	102.03.310	Rouleau tendeur ROSTA avec roulement à billes	ø30
31	000.02.037	Vis 6-pans	M12x40
32	000.03.031	Poulie à courroie trapéz. avec Taperlock (1 rainure)	SPA-80-1
	000.03.032	Poulie à courroie trapéz. avec Taperlock (1 rainure)	SPA-85-1
33	000.03.033	Anneau de retenue Seeger	A25
34	000.03.034	Palier à semelle SW 25	ø25
	001.03.034	Roulement à billes pour SW 25	ø25
35	102.03.350	Rotor petit	
36	000.03.036	Goupille à ressort	8/7x28
37	000.06.055	Vis 6-pans	M10x35
38	201.04.165	Écrou 6-pans	M10
39	001.03.039	Courroie trapézoïdale pour petit rotor	SPA-882 LW
	101.03.039	Courroie trapézoïdale pour petit rotor remplace SPA 882 LW	13 x 825 Li
40	001.03.040	Courroie trapéz. pour rotor d'épandage 1.6-2.3	SPA-2057 LW
	005.03.040	Courroie trapéz. pour rotor d'épandage Red-Power (avec plus de puissance)	SPA-2057 LW
	102.03.040	Courroie trapéz. pour rotor d'épandage 2.5-4.0	SPA-2207 LW
	104.03.040	Courroie trapéz. pour rotor d'épandage Red-Power (avec plus de puissance)	SPA-2207 LW
	103.03.040	Courroie trapéz. pour rotor d'épandage à partir du n° 6760	SPB-2360 LW
	103.03.041	Courroie trapéz. jumelée	2/SPB-2360 LW
41	201.03.041	Vis 6-pans	M12x45
42	201.03.042	Douille d'écartement pour tendeur pivotant	15/10x8.4
43	601.03.033	Vis 6-pans	M10x20

Fond mouvant

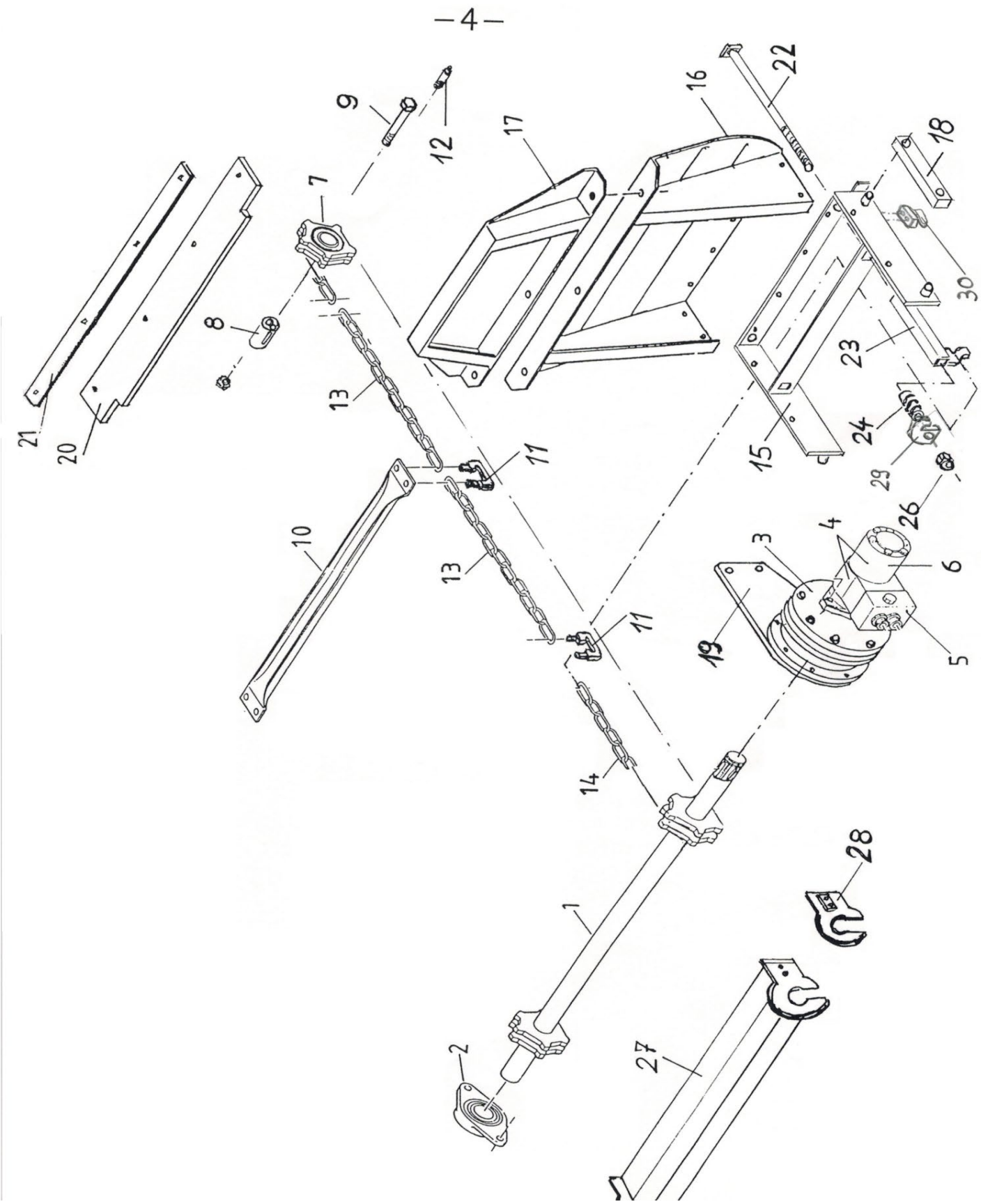

Fond mouvant

Pos.	N° de commande	Texte de commande	
1	201.04.100	Arbre d'alimentation	ø40
2	000.04.002	Flasque-bride	ø40
	001.04.002	Roulement à billes	ø40
3		Engrenage planétaire mono-étagé 300 cm3 pour 2.7 à 3.6 jusqu'au N°5605	n'est plus au catalogue
		Rotor denté "Oildrive" 300 cm3	n'est plus au catalogue
4	300.04.005	Rouleau moteur avec arbre cannelé pour engrenage ci-dessus avec soupape d'amortissement	300 cm³
3	601.04.021	Engrenage planét. bi-étagé sans moteur 2.8 -4.0	100 cm³
4	601.04.022	Rouleau moteur avec arbre cannelé pour engrenage ci-dessus sans soupape d'amortissement	100 cm³
3	205.04.004	Engrenage planét. bi-étagé 2.5-3.6 à partir du n°5606 sans moteur	50 cm³
		pour 1.6 à 2.3 à partir du n° 5710	
	008.04.005	Gerotor pour Rouleau moteur "Oildrive"	50 cm³
4	201.04.004	Rouleau moteur avec arbre cannelé pour engrenage ci-dessus sans soupape d'amortissement	50 cm³
5	001.06.005	Soupape d'amortissement pour moteur "Oildrive"	
	002.06.005	Cartouche réductrice de pression pour soupape d'amortissement "Oildrive"	
7	201.04.007	Roue de renvoi, perçage	ø40
8	201.04.008	Essieu pour roue de renvoi	
9	201.04.009	Vis 6-pans Qual. 10.9	M12x100
10	001.04.010	Barre de racloir	M10
11	302.07.010	Étrier de joint de chaîne vissable avec écrous	M10
12	201.04.012	Graisseur spéc.	
13	000.04.013	Chaîne à maillons ronds	15 maill.
14	201.04.014	Chaîne à maillons ronds pour type 1.6	91 maill.
	202.04.014	Chaîne à maillons ronds pour type 2.0 / 2.5 / 2.8	93 maill.
	203.04.014	Chaîne à maillons ronds pour type 2.1 / 2.7 / 3.0	107 maill.
	204.04.014	Chaîne à maillons ronds pour type 2.3 / 3.1 / 3.5	109 maill.
	205.04.014	Chaîne à maillons ronds pour type 3.6 / 4.0	125 maill.
15	201.04.150	Base hayon mobile avec patin et étrier de joint de chaîne	
16	201.04.160	Hayon mobile pour les types 1.6, 2.0, 2.1, 2.3	
	202.04.160	Hayon mobile pour les types 2.5, 2.7, 3.1, 3.6	
	203.04.160	Hayon mobile pour les types 2.8, 3.0, 3.5, 4.0	
	201.04.260	Jeu de remplacement hayon mobile avec anti-cisaillement	
17	000.04.170	Chapeau hayon mobile 1.6- 3.6	
	001.04.017	Chapeau hayon mobile 2.8- 4.0	
18	002.04.018	Glissière plastique long double utilisation	38/30x190
19	201.04.019	Plaque de fixation pour engrenage	
20	201.04.020	Plaque en caoutchouc	660x78x10
21	000.04.021	Patte de fixation	
22	201.04.022	Vis de traction (indiquer forme de la tête, o ou □)	M16
23	201.04.230	Crochet à chaîne	
24	201.04.025	Ressort de pression	6.3x19x90 ig 10.75

Fond mouvant

Pos.	N° de commande	Texte de commande	
25	101.06.016	Rondelle	M16
26	201.04.026	Écrou de sécurité	M16
27	201.04.270	Protection arbre d'alimentation en haut	
27	202.04.027	Protection arbre d'alimentation en bas	
28	201.04.280	Protection roue de renvoi	
29	201.04.029	Porte-vis de serrage	
30		Crochet de fixation	n'est plus au catalogue

Tuyaux hydrauliques

Pos.	N° de commande	Texte de commande

Modèle de commande des tuyaux hydrauliques :

Exemple :

Longueur totale :	2900 mm
Raccordements :	1ère face 0° / 2e face 45°
Jusqu'où ?	Couplage jusqu'avance
Type de machine :	2.5 H VARIO
N° châssis :	3150
Type de transporteur :	Muli 500

Prix :

Prix de base par tuyau avec garnitures :	30,90 CHF
Supplément par cm en plus	0,30 CHF

Prix pour l'exemple ci-dessus :

Prix de base : avec garnitures	30,90 CHF
Supplément de longueur: 290x 0.30 =	87,00 CHF
Total:	117,90 CHF

000.05.020	Manchon hydraulique (femelle) avec capuchon antipoussière
000.05.021	Connecteur hydraulique (mâle) avec capuchon antipoussière

Hydraulique - Pièces d'actionnement

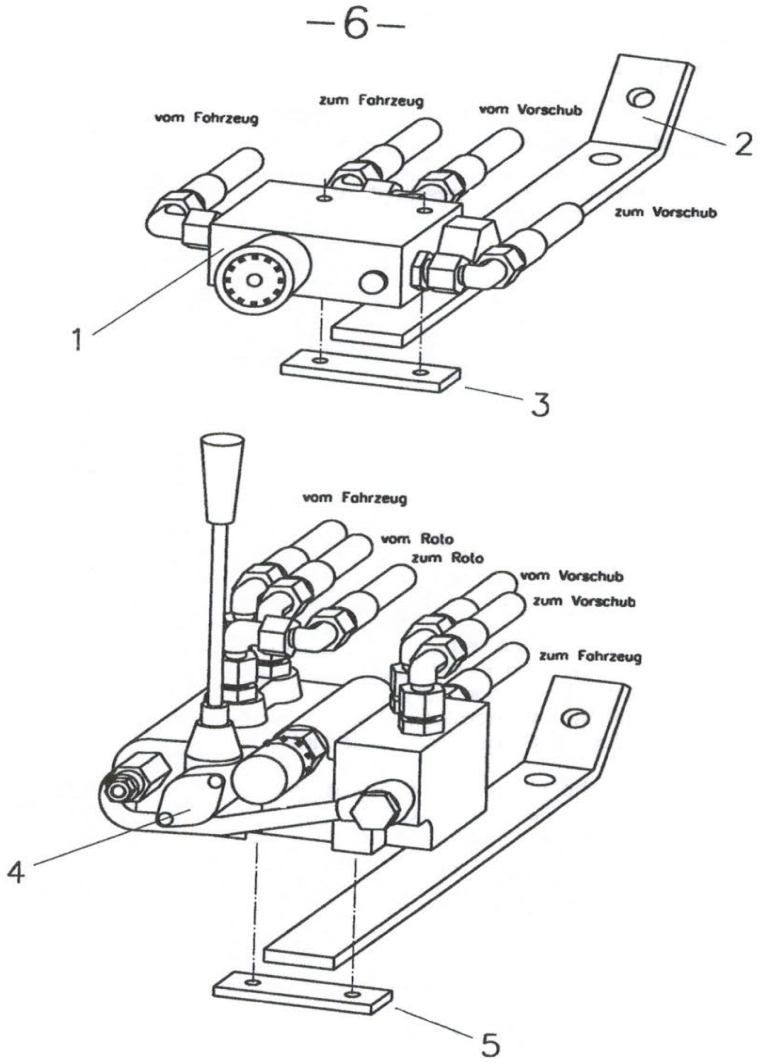

Hydraulique - Pièces d'actionnement

Pos.	N° de commande	Texte de commande	
1	201.06.001	Régulateur de débit "Oil-Control" avec visserie	
	202.06.001	Régulateur de débit "Oil-Control" sans visserie	
	202.06.002	Cône de réglage avec sélecteur	
2	201.06.002	Supports pour régulateur de débit et bloc de commande (épandeurs rapportés)	
3	201.06.003	Circlips	
4	202.06.004	Bloc de commande pour Vario sans raccords	1x DW
8	201.06.008	Bloc de commande avec doseur pour gpe hyd sans raccords	2x DW

Accu hydraulique à partir du n° 5563 (A1.1+B1.1)

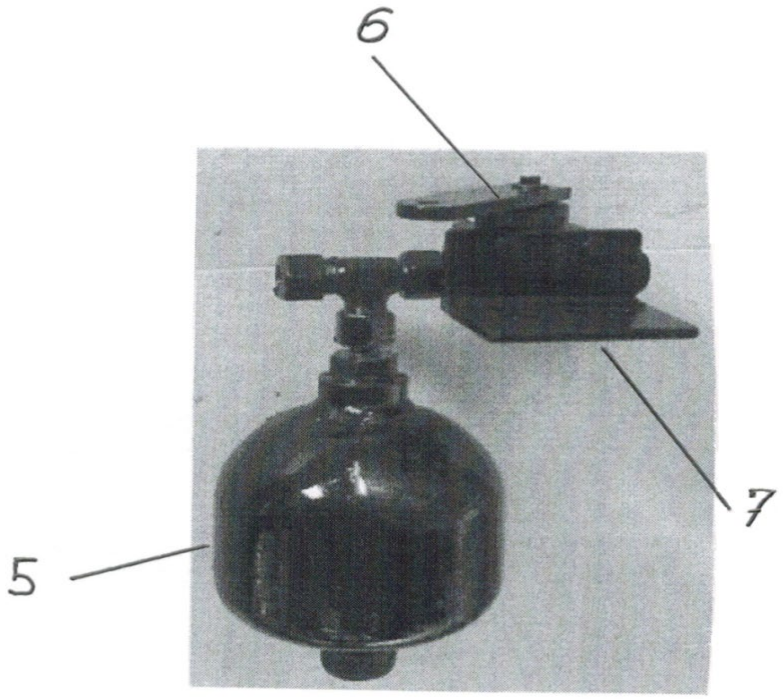

5	201.09.033	Accu hydraulique sans visserie
6	500.06.014	Vanne à levier pour accu (butée de fin de course)
7	201.06.007	Équerre de fixation pour accu
	201.06.040	Jeu de remplacement accu hydraulique (accu, fixation, tuyau)

Groupe hydraulique pour VARIO à partir du n° 4255

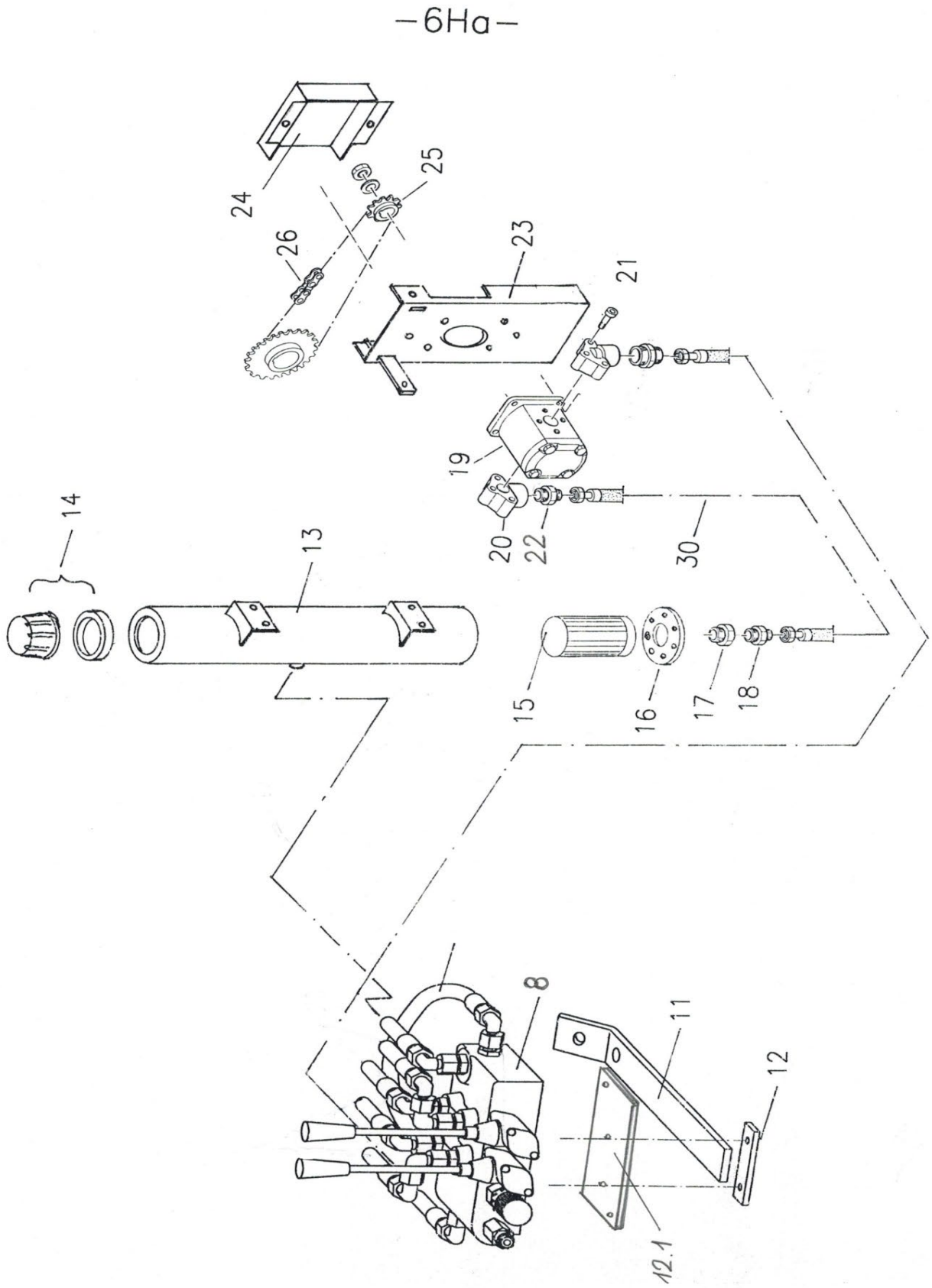

Groupe hydraulique pour à partir du n° 4255

8	201.06.008	Bloc de commande avec doseur pour gpe hydr. sans raccords	2x DW
11	201.06.002	Supports pour régulateur de débit et bloc de commande (épandeurs rapportés)	
12	201.06.003	Circlips	
12.1	201.06.004	Plaque de retenue pour bloc de commande	
13	201.06.130	Réservoir d'huile rond	
14	001.06.051	Couvercle de remplissage compl.	
15	201.06.015	Filtre aspiration	
16	201.06.016	Bride pour filtre aspiration	
17	201.06.017	Vis réductrice	1“ / 1/2“
18	201.06.018	Raccord à vis inséré	GE 18 1/2“
19	201.06.019	Pompe roue d'engrenage rotation à droite pour épandeur rapporté	
	202.06.019	Pompe roue d'engrenage rotation à gauche pour épandeur remorqué	
20	201.06.020	Cornière d'assemblage	1/2“
21	201.06.021	Vis à six pans creux pour cornière d'assemblage	
22	201.06.022	Raccord à vis inséré	GE 18 1/2“
23	201.06.023	Console pompe	
24	201.06.024	Tôle de protection pour pompe	
25	000.06.015	Roue dentée conique	3/8“ Z17
26	201.06.026	Chaîne à rouleaux pour VARIO avec maillon terminal	3/8“ 123 maill.
	204.06.026	Joint de chaîne droit	3/8“
30	201.06.030	Flexible hydraulique Pompe réservoir	

Cuve

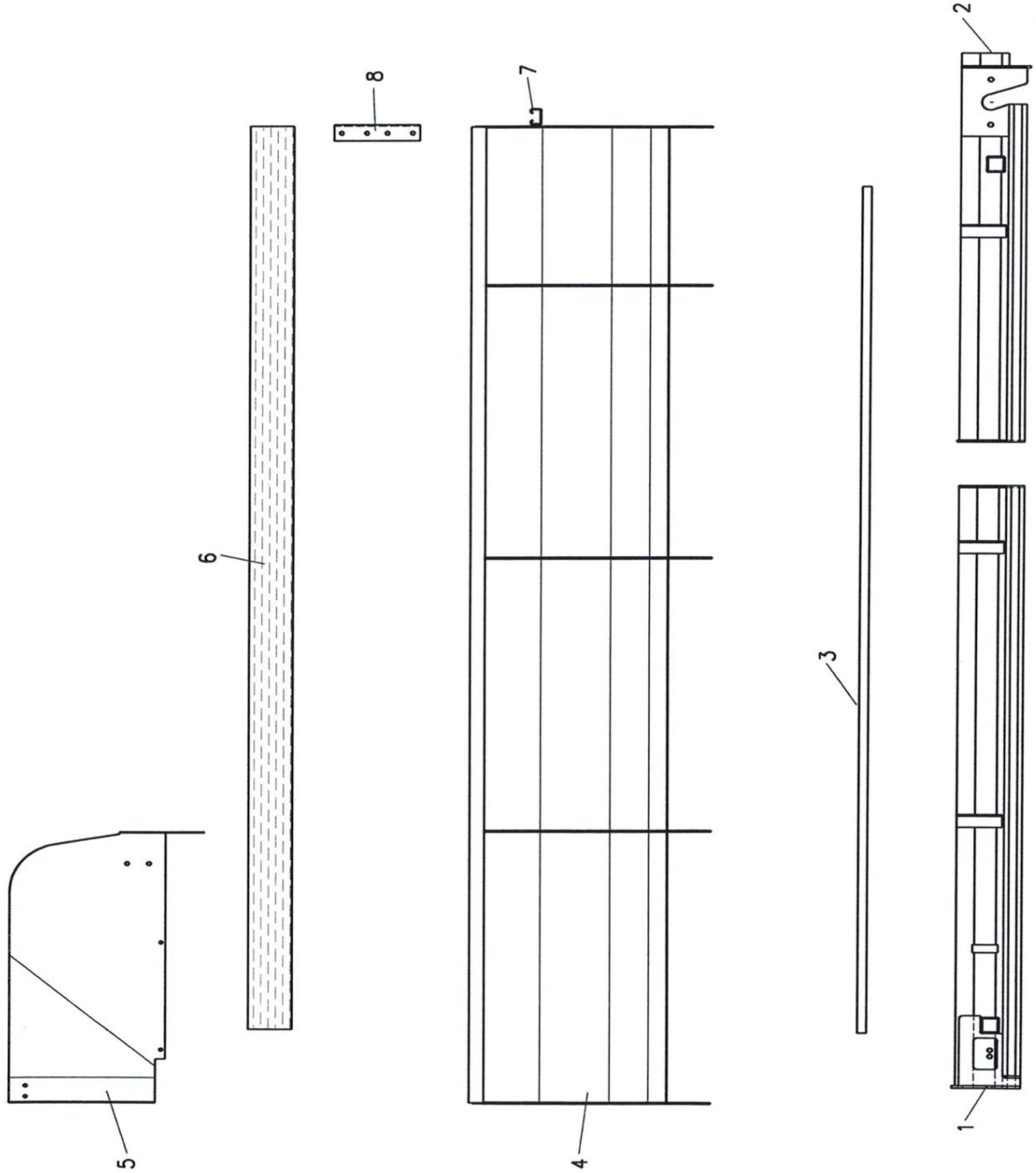

Cuve

Pos.	N° de commande	Texte de commande
1	201.07.100	Châssis de base pour tous les types
		Châssis complémentaire
2	201.07.200	Type 1.6
	202.07.200	Type 2.0 / 2.5 / 2.8
	203.07.200	Type 2.1 / 2.7 / 3.0
	204.07.200	Type 2.3 / 3.1 / 3.5
	205.07.200	Type 3.6 / 4.0
		Tôle de châssis
3	201.07.003	Type 1.6
	202.07.003	Type 2.0 / 2.5 / 2.8
	203.07.003	Type 2.1 / 2.7 / 3.0
	204.07.003	Type 2.3 / 3.1 / 3.5
	205.07.003	Type 3.6 / 4.0
		Paroi latéral
4	201.07.400	Type 1.6*
	202.07.400	Type 2.0*
	203.07.400	Type 2.1*
	204.07.400	Type 2.3*
	205.07.400	Type 2.5*
	206.07.400	Type 2.7*
	207.07.400	Type 3.1*
	208.07.400	Type 3.6*
		Tôles latérales pour cuve élargie
	209.07.400	Type 2.8*
	210.07.400	Type 3.0*
	211.07.400	Type 3.5*
	212.07.400	Type 4.0*
		* Indication à gauche ou à droite dans le sens de la marche
5	201.07.005	Protection contre l'accès à gauche dans le sens de la marche 1.6 - 3.6
	202.07.005	Protection contre l'accès à droite dans le sens de la marche 1.6 - 3.6
	203.07.005	Protection contre l'accès à gauche dans le sens de la marche 2.8 - 4.0
	204.07.005	Protection contre l'accès à droite dans le sens de la marche 2.8 - 4.0
6	201.07.006	Lattes types 2.0, 2.1, 2.5, 2.7
	202.07.006	Lattes types 2.3, 3.1,3.6
6	203.07.006	Lattes pour cuve élargie, types 2.8, 3.0
	204.07.006	Lattes pour cuves élargies types 3.5, 4.0
7	201.07.007	Barre transversale types 1.6, 2.0, 2.1, 2.3
	202.07.007	Barre transversale types 2.5, 2.7, 3.1, 3.6
	203.07.007	Barre transversale types 2.8, 3.0, 3.5, 4.0
8	201.07.008	Angle de latte pour cuve normale
	601.06.017	Angle de latte pour cuve élargie
	201.07.009	Cône en tôle pour cuve élargie dans sens marche à gauche
	202.07.009	Cône en tôle pour cuve élargie dans sens marche à droite

Carter d'épandage

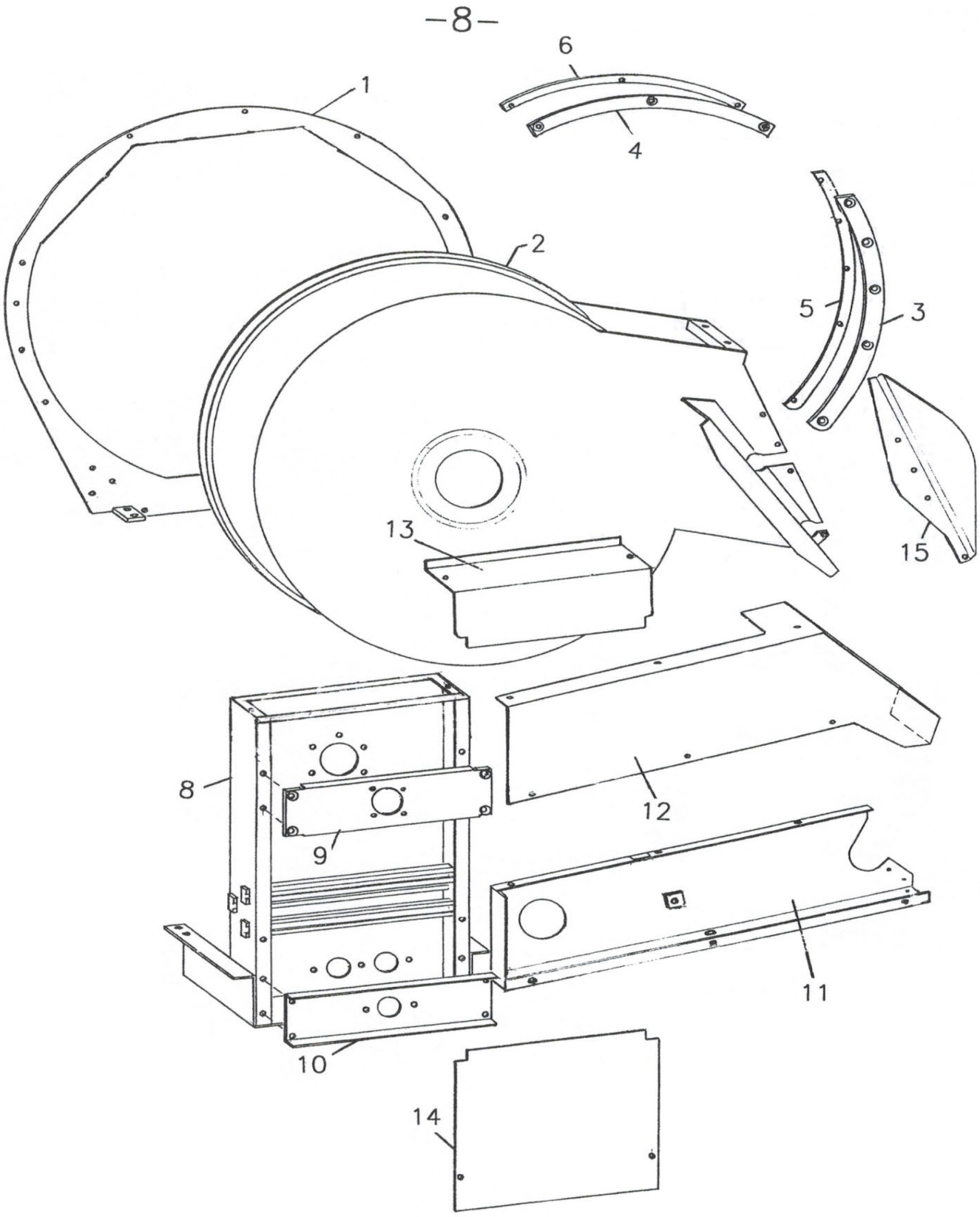

Carter d'épandage

Pos.	N° de commande	Texte de commande
1	201.08.100	Rondelle ROTO 1.6 à 2.3
	202.08.100	Rondelle ROTO 2.5 - 4.0
2	201.08.200	Carter d'épandage - ROTO 1.6 à 2.3 Épandeur rapporté
	202.08.200	Carter d'épandage - ROTO 2.1 Épandeur remorqué
	203.08.200	Carter d'épandage - ROTO 2.5 à 3.5 Épandeur rapporté
	204.08.200	Carter d'épandage - ROTO 2.7 à 4.0 Épandeur remorqué
3	201.08.003	Segment arqué acier latéral 1.6 à 2.3
	202.08.003	Segment cintré fer /latéral 2.5 à 4.0
4	201.08.004	Segment arqué acier en haut 1.6 à 2.3
	202.08.004	Segment cintré fer /en haut 2.5 à 4.0
5	201.08.005	Segment coulissant plastique latéral 1.6 à 2.3
	202.08.005	Segment glissé plastique /latéral 2.5 à 4.0
6	201.08.006	Segment coulissant plastique en haut 1.6 à 2.3
	202.08.006	Segment glissé plastique /en haut 2.5 - 4.0
8	201.08.800	Carter de stator pour 1.6 à 2.3 Épandeur rapporté
	202.08.800	Carter de stator pour 2.1 Épandeur remorqué
	203.08.800	Carter de stator pour 2.5 à 3.5 Épandeur rapporté
	204.08.800	Carter de stator pour 2.7 à 4.0 Épandeur remorqué
9	201.08.009	ROTO
10	210.08.005	Traverse en bas pour ROTO
11	201.08.500	Carter de courroie trapézoïdale pour 1.6 à 2.3 Épandeur rapporté
	202.08.500	Carter de courroie trapézoïdale pour 2.1 Épandeur remorqué
	203.08.500	Carter de courroie trapézoïdale pour 2.5 à 3.5 Épandeur rapporté
	204.08.500	Carter de courroie trapézoïdale pour 2.7 à 4.0 Épandeur remorqué
12	201.08.012	Protection de courroie trapézoïdale pour 1.6 à 2.3 Épandeur rapporté
	202.08.012	Protection de courroie trapéz. pour 2.1 Épandeur remorqué
	203.08.012	Protection de courroie trapézoïdale pour 2.5 à 3.5 Épandeur rapporté
	204.08.012	Protection de courroie trapézoïdale pour 2.7 à 4.0 Épandeur remorqué
13	201.08.013	Protection de carter petite
14	101.08.014	Protection de carter, grande 1.6 à 2.3
	102.08.014	Protection de carter, grande 2.5 à 4.0
15	101.08.015	Tôle demi-lune rotor d'épandage

Mécanisme pivotant - Roto

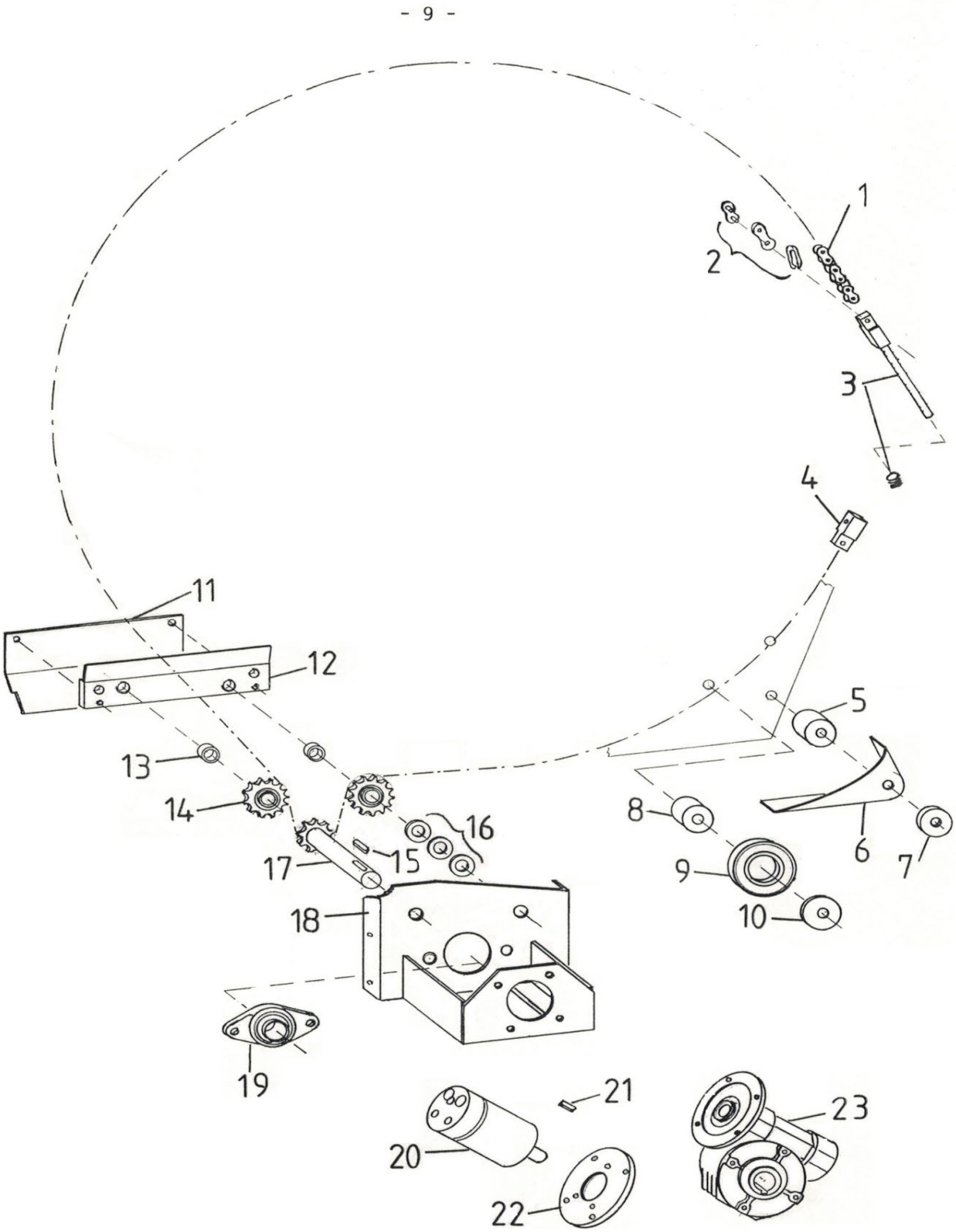

Mécanisme pivotant - Roto

Pos.	N° de commande	Texte de commande	
		Mécanisme pivotant avec moteur hydraulique	
1	201.09.001	Chaîne à rouleaux nickelée pour 1.6 à 2.3 (avec 2 joints de chaîne)	5/8" 197 maill.
	202.09.001	Chaîne à rouleaux nickelée pour 2.5 à 4.0 (avec 2 joints de chaîne)	5/8" 227 maill.
2	101.09.002	Maillon de jonction droit nickelé	5/8“
3	101.09.003	Tendeur de chaîne	
3	101.09.103	Ressort de pression pour tendeur de chaîne	
4	101.09.004	Ancre fixe	
5	101.09.005	Butée longue	
6	101.09.006	Protection galet porteur	
7	101.09.007	Butée courte	
8	101.09.008	Axe pour galet porteur	
9	101.09.009	Galet porteur	
10	101.09.010	Rondelle d'arrêt	
11	101.09.011	Tôle de protection pour mécanisme d'orientation	
12	101.09.012	Support ferrure	
13	101.09.013	Petit tuyau d'écartement	
14	000.10.005	Pignon de tendeur de chaîne	5/8“
15	000.02.025	Goupille à ressort	8x7x36
16	101.06.016	Rondelle	M16
17	101.09.017	Arbre avec pignon	5/8“ Z10
18	101.09.180	Mécanisme d'orientation - console	
19	101.09.019	Flasque-bride OWFS	ø25
20	101.09.020	Moteur hydraulique	8 cm3
21	101.09.021	Goupille à ressort	5x5x16
22	101.09.022	Bride alu	
23	101.09.023	Engrenage à vis sans fin	
24		Soupape d'amortissement pour ROTO	n'est plus au catalogue

Pièces pour remorque jusqu'au printemps 2003

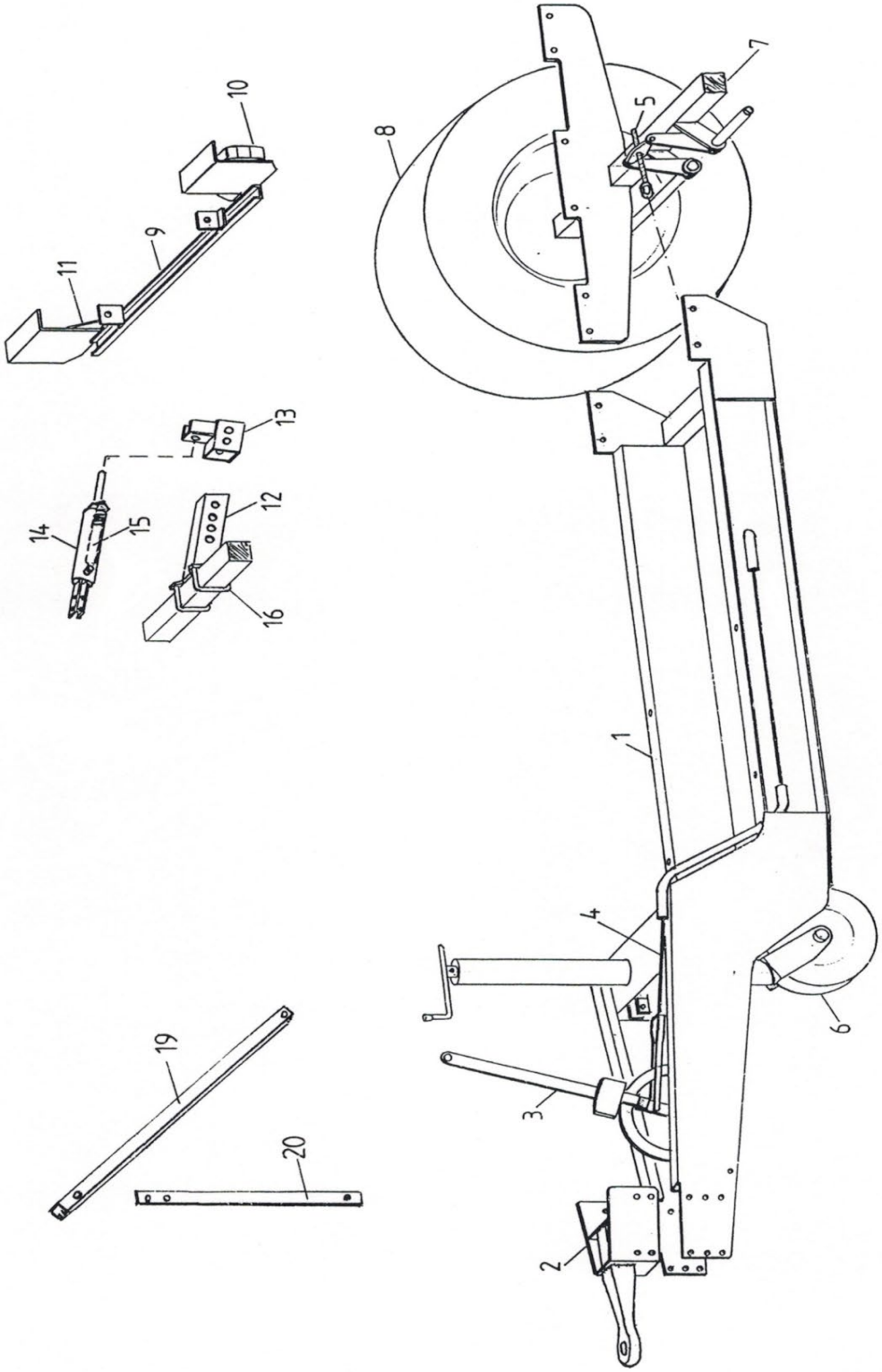

Pièces pour remorque jusqu'au printemps 2003

Pos.	N° de commande	Texte de commande	
1		Timon - Chasse pour remorque VARIO (La version avec joues latérales soudées n'est plus disponible)	
2	101.10.250	Anneau d'attelage fixe	ø40
	101.10.300	Anneau d'attelage	ø50
3	101.10.003	Levier de freinage "Farmer-Stop"	
	101.10.450	Levier de frein (avec corde et gaine)	
4	101.10.004	Câble de frein pour "Farmer-Stop" indiquer la longueur brides incluses	
5	101.10.005	Broche de réglage pour câble de frein	
6	101.10.006	Roue d'appui avec tube conducteur et écrous	
	102.10.006	Broche filetée pour roue d'appui	
	103.10.006	Palier de butée pour roue d'appui	
	104.10.006	Manivelle pour roue d'appui	
7	101.10.700	Essieu écartement d.roues 1600 mm p.types 1800-3100	Prêt à monter
8	101.10.008	Roue complète (profil normal)	11.5 / 80x15.3 AW
	102.10.008	Roue complète (profil crampon)	11.5 / 80x15.3 AS
	103.10.008	Roue complète (profil normal)	15.0/55x17 AW
	104.10.008	Roue complète (profil crampon)	15.0/55x17 AS
	105.10.008	Roue complète (profil normal)	19.0/45x17 AW
	106.10.008	Roue complète (profil crampon)	19.0/45x17 AS
9	101.10.900	Rampe d'éclairage non montée	
	004.08.009	Feu arrière	BBS 123/5
	005.08.009	Verre pour feu arrière	BBS 123/5
	103.10.010	Feu arrière compl.	FP 10 AJ.BA
	104.10.010	Verre pour feu arrière	FP 10 AJ.BA
	003.08.009	Réflecteur rouge triangulaire	
12	101.10.012	Console pour frein hydr.	
13	101.10.013	Support de réglage pour frein hydr.	
14	101.10.014	Cylindre de frein	
15	101.10.015	Ressort de traction pour cylindre de frein	
16	101.10.016	Étrier de fixation pour frein hydr. à	
17	101.10.017	Flexible pour frein hydr.	
18	101.10.018	Couplage hydraulique spéc. pour frein hydr.	
16	101.10.016	Étrier de fixation pour frein hydr. à	
17	101.10.017	Flexible pour frein hydr.	
18	101.10.018	Couplage hydraulique spéc. pour frein hydr.	
19	101.10.019	Rail C pour support MR	
20	101.10.020	Fer plat pour rail C support MR	
21	301.08.100	Longeron bloc de commande	
22	601.08.900	Plaque bloc de commande avec fer en U	
23	000.11.004	Prise en alu	7 pts

Pièces pour remorque à partir du printemps 2003

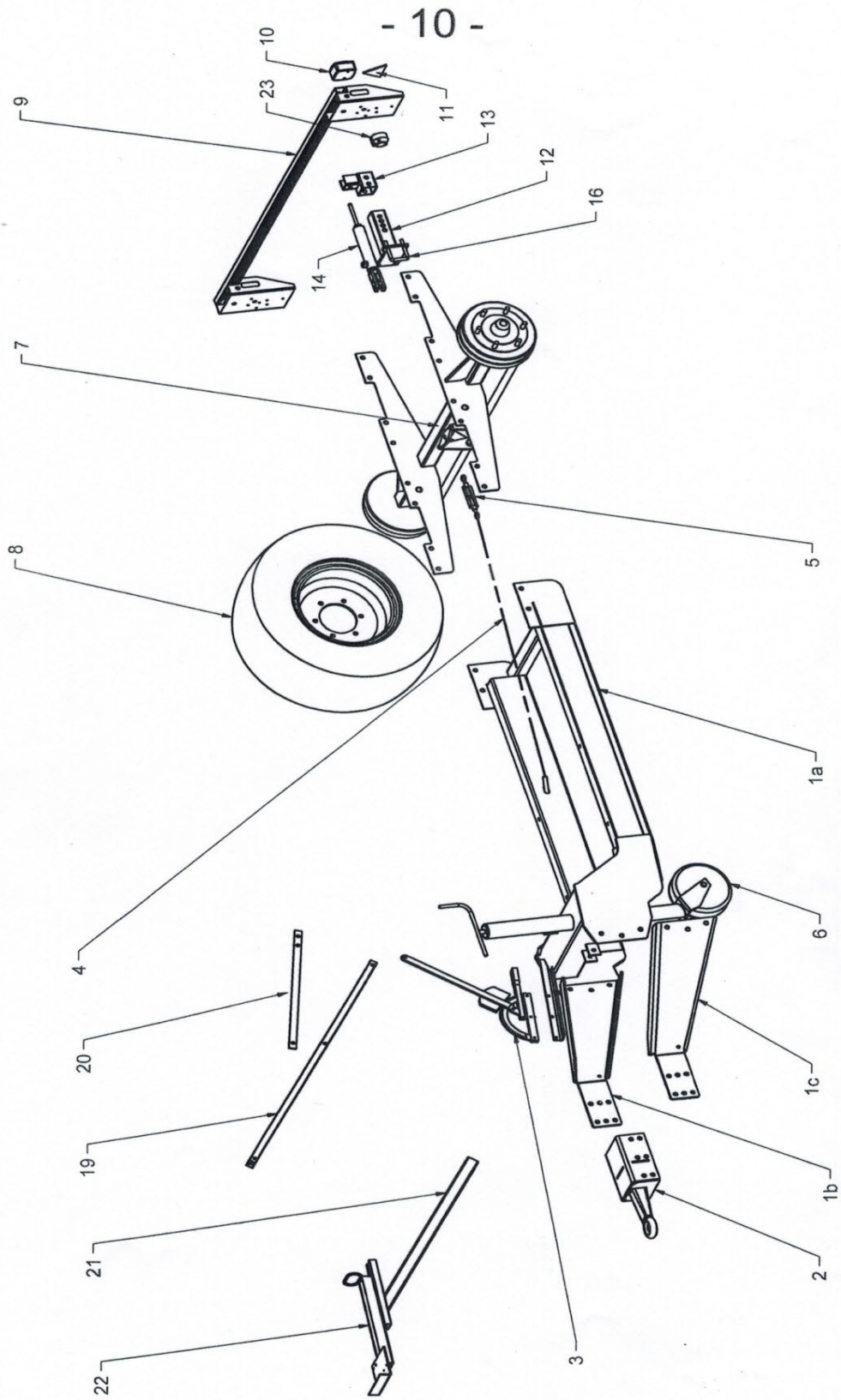

Pièces pour remorque à partir du printemps 2003

Pos.	N° de commande	Texte de commande	
1a	110.10.100	Timon - Chasse pour remorque VARIO	
1b	110.10.101	Joue de timon en haut/en bas Vario	
1c	110.10.102	Joue de timon en haut/en bas Vario	
2	101.10.250	Anneau d'attelage fixe	ø40
	101.10.300	Anneau d'attelage	ø50
3	101.10.003	Levier de freinage "Farmer-Stop"	
4	101.10.004	Câble de frein pour "Farmer-Stop" indiquer la longueur brides incluses	
	102.10.004	Serrage de frein (câble et graine) pour frein démontable indiquer la longueur	
5	101.10.005	Broche de réglage pour câble de frein	
6	101.10.006	Roue d'appui avec tube conducteur et écrous	
	102.10.006	Broche filetée pour roue d'appui	
	103.10.006	Palier de butée pour roue d'appui	
	104.10.006	Manivelle pour roue d'appui	
7	101.10.700	Essieu de freinage écartement 1600 mm pour les types 2.0 à 4.0 Prêt à monter	
8	101.10.008	Roue complète 11.5 / 80x15.3 AW (profil normal)	
	102.10.008	Roue complète 11.5 / 80x15.3 AS (profil à grosses côtes)	
	103.10.008	Roue complète 15.0 / 55x17 AW (profil normal)	
	104.10.008	Roue complète 15.0 / 55x17 AS (profil à grosses côtes)	
	105.10.008	Roue complète 19.0 / 45x17 AW (profil normal)	
	106.10.008	Roue complète 19.0 / 45x17 AS (profil à grosses côtes)	
9	101.10.900	Rampe d'éclairage non montée	
	004.08.009	Feu arrière	BBS 123/5
	005.08.009	Verre pour feu arrière	BBS 123/5
	103.10.010	Feu arrière compl.	FP 10 AJ.BA
	104.10.010	Verre pour feu arrière	FP 10 AJ.BA
	003.08.009	Réflecteur rouge triangulaire	
12	101.10.012	Console pour frein hydr.	
13	101.10.013	Support de réglage pour frein hydr.	
14	101.10.014	Cylindre de frein	
15	101.10.015	Ressort de traction pour cylindre de frein	
16	101.10.016	Étrier de fixation pour frein hydr. à	
17	101.10.017	Flexible pour frein hydr.	
18	101.10.018	Couplage hydraulique spéc. pour frein hydr.	
19	101.10.019	Rail C pour support MR	
20	101.10.020	Fer plat pour rail C support MR	
21	301.08.100	Longeron bloc de commande	
22	601.08.900	Plaque bloc de commande avec fer en U	
23	000.11.004	Prise en alu	7 pts

Feux arrière et supports

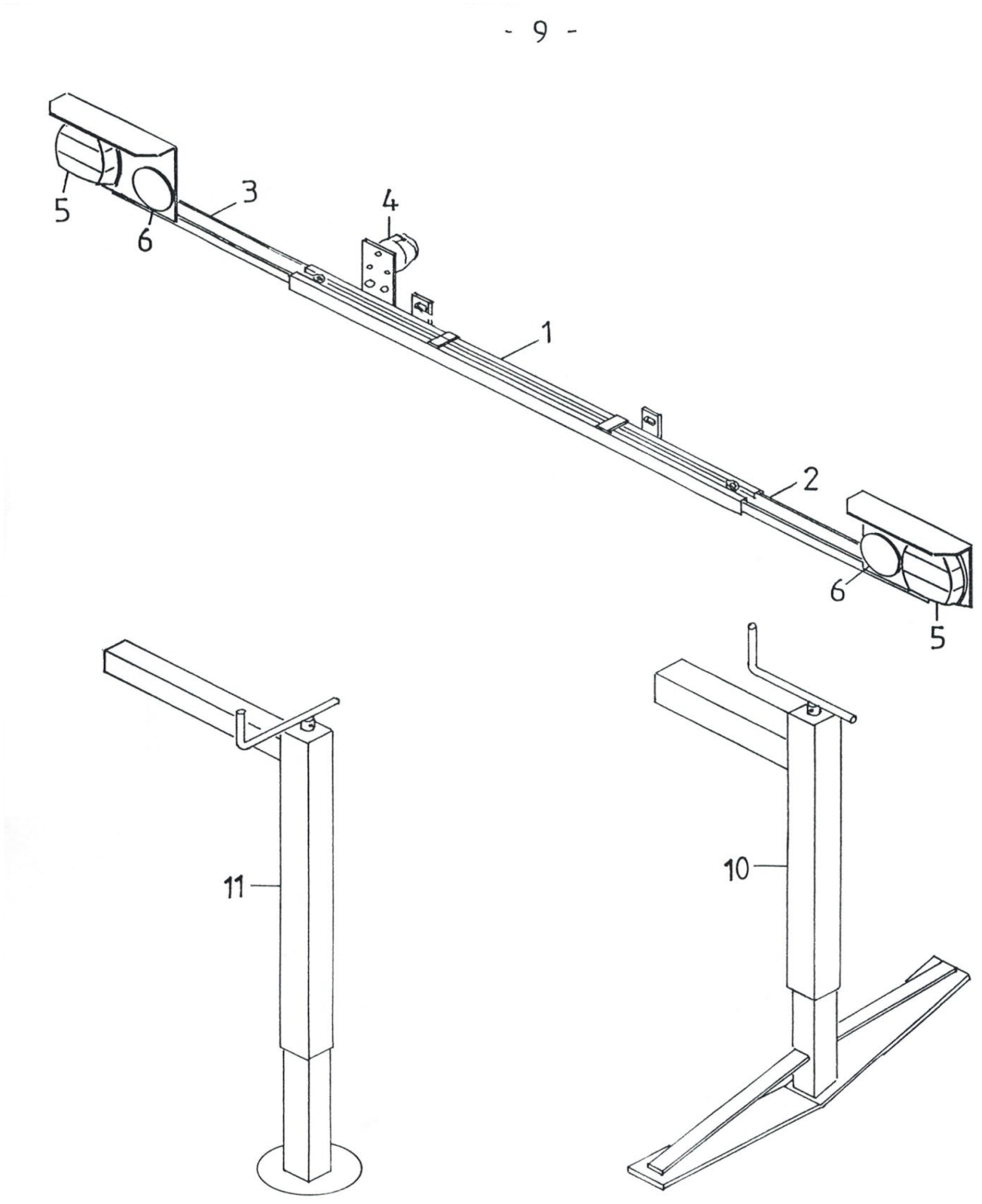

Feux arrière et supports

Pos.	N° de commande	Texte de commande	
1	102.11.100	Rampe d'éclairage non montée	
	103.11.100	Support de feux arrières non monté (à partir de 2014)	
2	000.11.200	Support de lampe droit (jusqu'en 2013)	
	001.11.200	Support de lampe droite (à partir de 2014)	
3	000.11.300	Support de lampe gauche (jusqu'en 2013)	
	001.11.300	Support de lampe gauche (à partir de 2014)	
4	000.11.004	Prise femelle alu	71/7
5	004.08.009	Feux arrière	BBS 123/5
	005.08.009	Verre pour feu arrière	BBS 123/5
	103.10.010	Feu arrière compl.	FP 10 AJ.BA
	104.10.010	Verre pour feu arrière	FP 10 AJ.BA
6	000.11.006	Réflecteur rond rouge	
11	500.11.001	Béquille pour épandeur rapporté sans tuyau transversal	
12	500.11.200	Tuyau transversal vers béquille	40/40x980
	500.11.300	Tuyau transversal contrecoudé vers béquille à gauche	60/60x400
	500.11.400	Tuyau transversal contrecoudé vers béquille à droite	60/60x400
	500.11.550	Tuyau transversal droit vers béquille	60/60x420
	500.11.600	Tuyau transversal vers béquille	60/60x800
	500.11.650	Tube transversale	60/60x1050
	500.11.700	Tuyau transversal vers béquille	50/50x800
	500.11.800	Tube transversale	60/60x400
		Broche pour portique	n'est plus au catalogue

Pièces rapportées pour Transporter

–12–

No	TRANSPORTER	VORN	MITTE	HINTEN
1	AEBI			
2	BUCHER 1800 Granit BUCHER Caron			
3	BUCHER Zenit 4000			
4	LINDNER Unitrac			
5	LINDNER 3500 bis Jg.85			
6	LINDNER 3500 ab Jg.85 LINDNER 3500 Lüönd			
7	MULI Typ 30/33/50 Typ 400 bis 600 Typ 440 bis 970			
8	MULI Typ 40			
9	RAPID AC 1350/1750 AC 1900 AC 2500			
10	RAPID AC 1400/1800 SCHILTRAC 9036			
11	RAPID AC 1800–26 AC 2000–26 AC 2500–28/30 AC 3000–28/30			
12	SCHILTRAC 432 bis 9075 SCHILTER 3500 CARARO T80			
13	SCHILTER 1300 alt SCHILTER 1600			
14	SCHILTER 1300 neu SCHILTER 2200			
15	SCHILTER 1800			
30–32	Befestigungsteile			

Pièces rapportées pour Transporter

Pos.	N° de commande	Texte de commande
1	201.12.100	AEBI - pièces de raccords jeu, y inclus fixation
	202.12.100	AEBI - pièces de raccords jeu, sans fixation
	203.12.100	AEBI - Traverse avant
	204.12.100	AEBI - partie supéreur arrière gauche
	205.12.100	AEBI - partie supéreur arrière droit
	201.12.165	AEBI TP 98/450 comb. - Pièces rapportées Jeu avec fixation
	202.12.165	AEBI TP 98/450 comb. - Pièces rapportées Jeu sans fixation
	203.12.165	AEBI TP 98/450 comb. - Traverse avant
	204.12.100	AEBI TP 98/450 comb. - Partie supérieure arrière à gauche
	205.12.100	AEBI TP 98/450 comb. - Partie supérieure arrière à droite
2	201.12.200	BUCHER 1800 - Pièces rapportées Jeu avec fixation
	202.12.200	BUCHER 1800 - Pièces rapportées Jeu sans fixation
	203.12.200	BUCHER 1800 - Pièce rapportée avant
	204.12.200	BUCHER 1800 - Pièce rapportée arrière à droite
	205.12.200	BUCHER 1800 - Pièce rapportée arrière à gauche
3	201.12.250	BUCHER ZENIT - Pièces rapportées Jeu avec fixation
	202.12.250	BUCHER ZENIT - Pièces rapportées Jeu sans fixation
	203.12.250	BUCHER ZENIT - Pièce rapportée avant à droite
	204.12.250	BUCHER ZENIT - Pièce rapportée avant à gauche
	205.12.250	BUCHER ZENIT - Pièce rapportée arrière à droite
	206.12.250	BUCHER ZENIT - Pièce rapportée arrière à gauche
	201.12.800	CARON Serie 900 Jeu avec fixation
	202.12.800	CARON Serie 900 Jeu sans fixation
	203.12.800	CARON Serie 900 - avant à gauche
	204.12.800	CARON Serie 900 - avant à droite
	205.12.800	CARON Serie 900 - milieu
	206.12.800	CARON Serie 900 - arrière
4	201.12.300	LINDNER UNITRAC - Pièces rapportées Jeu avec fixation
	202.12.300	LINDNER UNITRAC - Pièces rapportées Jeu sans fixation
	203.12.300	LINDNER UNITRAC - Pièce rapportée avant à droite
	204.12.300	LINDNER UNITRAC - Pièce rapportée avant à gauche
	205.12.300	LINDNER UNITRAC - Pièce rapportée milieu
	206.12.300	LINDNER UNITRAC - Pièce rapportée arrière à droite
	207.12.300	LINDNER UNITRAC - Pièce rapportée arrière à gauche
5	201.12.330	LINDNER 3500 ancien - Pièces rapportées Jeu avec fixation
	202.12.330	LINDNER 3500 ancien - Pièces rapportées Jeu sans fixation
	203.12.330	LINDNER 3500 ancien - Pièce rapportée avant
	204.12.330	LINDNER 3500 ancien - Pièce rapportée milieu
	205.12.330	LINDNER 3500 ancien - Pièce rapportée arrière
6	206.12.330	LINDNER 3500 nouveau (depuis 1985) Jeu avec fixation
	207.12.330	LINDNER 3500 nouveau (depuis 1985) Jeu sans fixation
	208.12.330	LINDNER 3500 nouveau (depuis 1985) Pièce rapportée avant et milieu à gauche
	209.12.330	LINDNER 3500 nouveau (depuis 1985) Pièce rapportée avant et milieu à droite
	210.12.330	LINDNER 3500 nouveau (depuis 1985) Pièce rapportée arrière à droite
	211.12.330	LINDNER 3500 nouveau (depuis 1985) Pièce rapportée arrière à gauche

Pièces rapportées pour Transporter

Pos.	N° de commande	Texte de commande
7	201.12.400	MULI 30-970 - Pièces rapportées Jeu avec fixation
	202.12.400	MULI 30-970 - Pièces rapportées Jeu sans fixation
	203.12.400	MULI 30-970 - Pièce rapportée avant
	204.12.400	MULI 30-970 - Pièce rapportée partie supérieure arrière
	205.12.400	MULI 30-970 - Étrier à vis arrière
	206.12.400	MULI T8/T9 suspension pleine - pièces de raccords jeu, y inclus fixation
	207.12.400	MULI T8/T9 suspension pleine - pièces de raccords jeu sans fixation
	203.12.400	MULI T8/T9 suspension pleine - Pièce d'adaptation avant
	204.12.400	MULI T8/T9 suspension pleine - Pièce d'adaptation partie supérieure arrière
	208.12.400	MULI T8/T9 suspension pleine - Bride vissée arrière
8	201.12.450	MULI 40 - Pièces rapportées Jeu avec fixation
	202.12.450	MULI 40 - Pièces rapportées Jeu sans fixation
	203.12.450	MULI 40 - Pièce rapportée avant
	204.12.450	MULI 40 - Pièce rapportée milieu
	205.12.450	MULI 40 - Pièce rapportée arrière
9	201.12.500	RAPID 1750 / LINDNER Lüönd - Pièces rapportées Jeu avec fixation
	202.12.500	RAPID 1750 / LINDNER Lüönd - Pièces rapportées Jeu sans fixation
	203.12.500	RAPID 1750 / LINDNER Lüönd - Pièce rapportée avant / milieu à droite
	204.12.500	RAPID 1750 / LINDNER Lüönd - Pièces rapportées avant / milieu à gauche
	205.12.500	RAPID 1750 / LINDNER Lüönd - Pièce rapportée arrière à droite
	206.12.500	RAPID 1750 / LINDNER Lüönd - Pièce rapportée arrière à gauche
10	201.12.530	RAPID 1400 - Pièces rapportées Jeu avec fixation
	202.12.530	RAPID 1400 - Pièces rapportées Jeu sans fixation
	203.12.530	RAPID 1400 - Pièce rapportée avant
	204.12.530	RAPID 1400 - Pièce rapportée arrière à droite
	205.12.530	RAPID 1400 - Pièce rapportée arrière à gauche
11	201.12.560	RAPID 2000-26 - Pièces rapportées Jeu avec fixation
	202.12.560	RAPID 2000-26 - Pièces rapportées Jeu sans fixation
	203.12.560	RAPID 2000-26 - Pièce rapportée avant
	204.12.560	RAPID 2000-26 - Pièce rapportée arrière
12	201.12.600	SCHILTRAC - Pièces rapportées Jeu avec fixation
	202.12.600	SCHILTRAC - Pièces rapportées Jeu sans fixation
	203.12.600	SCHILTRAC - Pièce rapportée avant / milieu à gauche
	204.12.600	SCHILTRAC - Pièce rapportée avant / milieu à droite
	205.12.600	SCHILTRAC - Pièce rapportée arrière
13	201.12.700	SCHILTER 1600 - Pièces rapportées Jeu avec fixation
	202.12.700	SCHILTER 1600 - Pièces rapportées Jeu sans fixation
	203.12.700	SCHILTER 1600 - Pièce rapportée avant / milieu
	204.12.700	SCHILTER 1600 - Pièce rapportée arrière
14	201.12.730	SCHILTER 2200 - Pièces rapportées Jeu avec fixation
	202.12.730	SCHILTER 2200 - Pièces rapportées Jeu sans fixation
	203.12.730	SCHILTER 2200 - Pièce rapportée avant / milieu
	204.12.730	SCHILTER 2200 - Pièce rapportée arrière

Pièces rapportées pour Transporter

Pos.	N° de commande	Texte de commande		
15	201.12.760	SCHILTER 1800 - Pièces rapportées	Jeu avec fixation	
	202.12.760	SCHILTER 1800 - Pièces rapportées	Jeu sans fixation	
	203.12.760	SCHILTER 1800 - Pièce rapportée avant / milieu		
	204.12.760	SCHILTER 1800 - Pièce rapportée arrière		
30	201.12.030	Contreplaque		M16
31	201.12.031	Rondelle à bord d'arrêt		M16
32	201.12.032	Vis 6-pans		M16x35
	201.12.033	Boulons pour profilés d'ancrage HALFEN pour profil C		M16x40
	601.04.040	Écrou 6-pans M16		M16
	201.12.034	Plaque à tête crochet taraudée pour profil C		M12

Étiquettes autocollantes

SELBSTKLEBESCHILDER

1.13.01

SCHMIER- UND WARTUNGSPLAN
- • Schmiernippel täglich mit Universalfett schmieren
- △ Schmiernippel wöchentlich mit Universalfett schmieren
- ○ Rollenketten wöchentlich mit Kettenöl schmieren
- A Getriebeöl alle 2 Jahre wechseln 0.8L Motorex BF 100
- B Hydrauliköl alle 2 Jahre wechseln 8L Motorex EP 032
- ⊗ Kratzbodenspannung täglich kontrollieren
- ⊕ Rollenketten- und Keilriemenspannung täglich kontrollieren

PLAN DE LUBRIFICATION ET D'ENTRETIEN
- • Lubrifier chaque jour le graisseur en utilisant de la graisse universelle
- △ Lubrifier chaque semaine le graisseur en utilisant de la graisse universelle
- ○ Lubrifier tous les semaines les chaînes en utilisant de l'huile pour chaîne
- A Remplacer l'huile d'engrenage tous les 2 ans. Motorex BF 100 0.8l
- B Remplacer l'huile hydraulique tous les 2 ans. Motorex EP 032 8l
- ⊗ Controler chaque jour la tension du fond de raclage
- ⊕ Controler chaque jour la tension des chaînes et de la courroie trapézoïdale

SCHEMA DI LUBRIFICAZIONE E MANUTENZIONE
- • Lubrificare ogni giorno il nipplo ingrassatore con grasso universale
- △ Lubrificare ogni settimana il nipplo ingrassatore con grasso universale
- ○ Lubrificare ogni settimana le catena con olio per catena
- A Sonstituire l'olio del cambio ogni 2 anni - 0,8L Motorex BF 100
- B Sonstituire l'olio idraulico ogni 2 anni - 8L Motorex BF 032
- ⊗ Controllare ogni giorno la tensione del catena tappeto
- ⊕ Controllare ogni giorno la tensione della catena e della cinghia trapezoidale

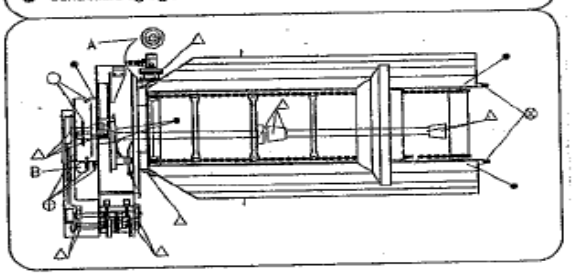

2.13.01

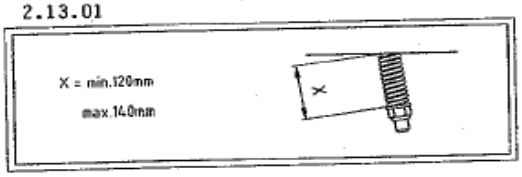

3.13.01

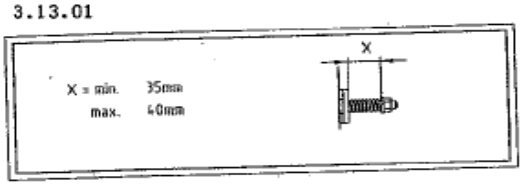

4.13.01

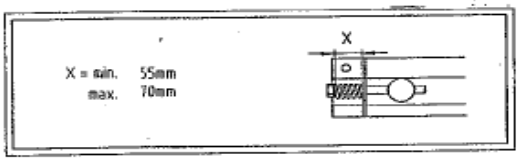

5.13.01

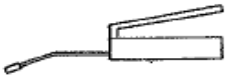

1x/8h

20.13.02

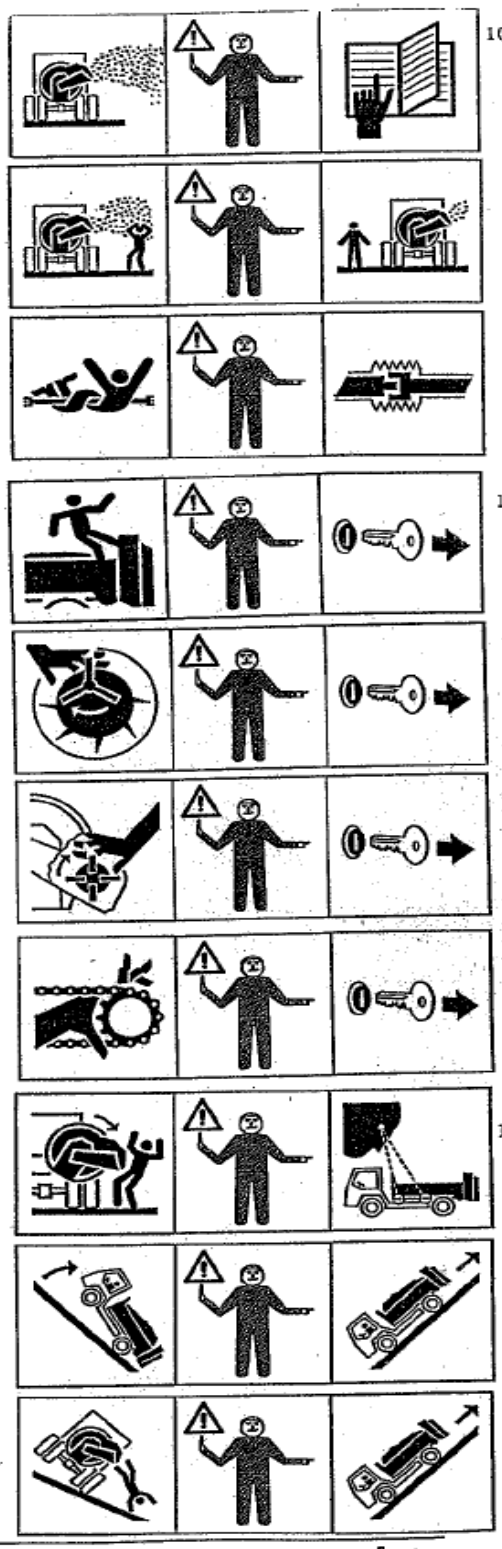

02.99

gafner

001.13.011

SCHMIER- UND WARTUNGSPLAN
- ● Schmiernippel täglich mit Universalfett schmieren
- △ Schmiernippel wöchentlich mit Universalfett schmieren
- ○ Rollenketten wöchentlich mit Kettenöl schmieren
- A Getriebeöl alle 2 Jahre wechseln 0.8L Motorex BF 100
- B Hydrauliköl alle 2 Jahre wechseln 8L Motorex EP 032
- ⊗ Kratzbodenspannung täglich kontrollieren
- ⊕ Rollenketten- und Keilriemenspannung täglich kontrollieren

PLAN DE LUBRIFICATION ET D'ENTRETIEN
- ● Lubrifier chaque jour le graisseur en utilisant de la graisse universelle
- △ Lubrifier chaque semaine le graisseur en utilisant de la graisse universelle
- ○ Lubrifier tous les semaines les chaînes en utilisant de l'huile pour chaîne
- A Remplacer l'huile d'engrenage tous les 2 ans. Motorex BF 100 0.8l
- B Remplacer l'huile hydraulique tous les 2 ans. Motorex EP 032 8l
- ⊗ Controler chaque jour la tension du fond de raclage
- ⊕ Controler chaque jour la tension des chaînes et de la courroie trapézoïdale

SCHEMA DI LUBRIFICAZIONE E MANUTENZIONE
- ● Lubrificare ogni giorno il nipplo ingrassatore con grasso universale
- △ Lubrificare ogni settimana il nipplo ingrassatore con grasso universale
- ○ Lubrificare ogni settimana le catena con olio per catena
- A Sonstituire l'olio del cambio ogni 2 anni - 0,8L Motorex BF 100
- B Sonstituire l'olio idraulico ogni 2 anni - 8L Motorex BF 032
- ⊗ Controllare ogni giorno la tensione del catena tappeto
- ⊕ Controllare ogni giorno la tensione della catena e della cinghia trapezoidale

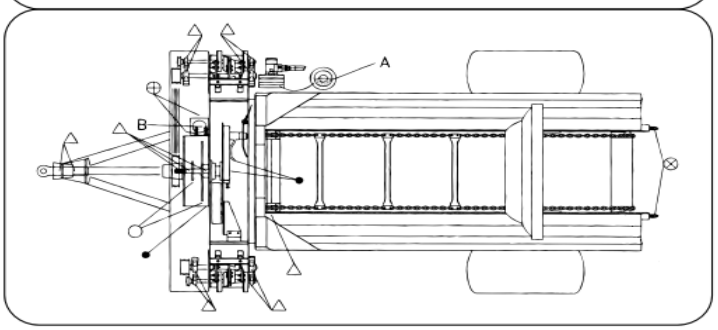

Pos.	N° de commande	Texte de commande
	001.13.001	Plans de Lubrification pour machine portée
	001.13.011	Plan de Lubrification pour machine remorquée
	001.13.002	Conseil tendeur de courroie
	001.13.003	Conseil tendeur de chaîne
	001.13.004	Conseil tension fond mouvant
	001.13.005	Graisser
	002.13.010	1x danger, 2x avertissement
	002.13.013	3x danger
	002.13.016	1x avertissement
	002.13.017	3x avertissement
	002.13.020	Max. 600 tr/min
	002.13.021	GAFNER grand transparent
	002.13.023	roto