Épandeur de fumier et de compost GAFNER

LISTE DE PIÈCES DE RECHANGE

1.65 - 4.05 duo Épand. rapporté et remorqué

Copyright Ó

L'éditeur de des documents destinés à la clientèle est la société GAFNER Maschinenbau AG,
CH-8637 Laupen-Wald (Tél. 055 246 34 15 / Fax 055 246 51 70)
Tous droits réservés, notamment les droits de reproduction, de diffusion et de
traduction. Il est interdit de reproduire, sans autorisation écrite, tout ou partie de ce document sous quelque
forme que ce soit (impression, photocopie, microfilm ou tout autre procédé)
ou d'enregistrer, d'éditer, reproduire ou diffuser ce document à l'aide de systèmes électroniques.

Modifications techniques
GAFNER se réserve le droit d'apporter des modifications au produit ou au présent document
à tout moment et sans avis particulier.

Pièces de rechange pour les machines DUO

Table des matières

		Page
Engrenage DUO	1	3 - 5
Roues dentées pour Engrenage	2	6 - 7
Entraînement rotor en étoile DUO	3	8 - 9
Rotor en étoile - Planétaire DUO	4	10 - 12
Entraînement rotor d'épandage DUO	5	13 - 14
Rotor d'épandage DUO	7	15 - 16
Réglage de largeur d'épandage DUO	8	17 - 18
Mécanique de fermeture DUO	9	19 - 20
Carter d'épandage DUO	10	21 - 22
Fond mouvant	4b	23 - 24
Nouveau système de renvoi	4c	25 - 26
Coulisseau avec anticisaillement	4d	27 - 28
Hydraulique - Pièces d'actionnement	6	29 - 30
Agrégat hydraulique	6 Ha	31 - 32
Cuve	7	33 - 34
Pièces pour remorque	10	35 - 36
Feux - supports	9	37 - 38
Pièces rapportées pour Transporter	12	39 - 42
Étiquettes autocollantes		43 - 44

Exemple de commande pour pièces de rechange

Type GAFNER	p.ex. Type 2.05 H - DUO
N° fab.	p.ex. N° 6000
N° de pièce de rechange	p.ex. 301.01.901
Texte de commande	p.ex. arbre de transmission avec pignon
Nombre de pièces	par exemple, 1 pièce

Engrenage DUO

1

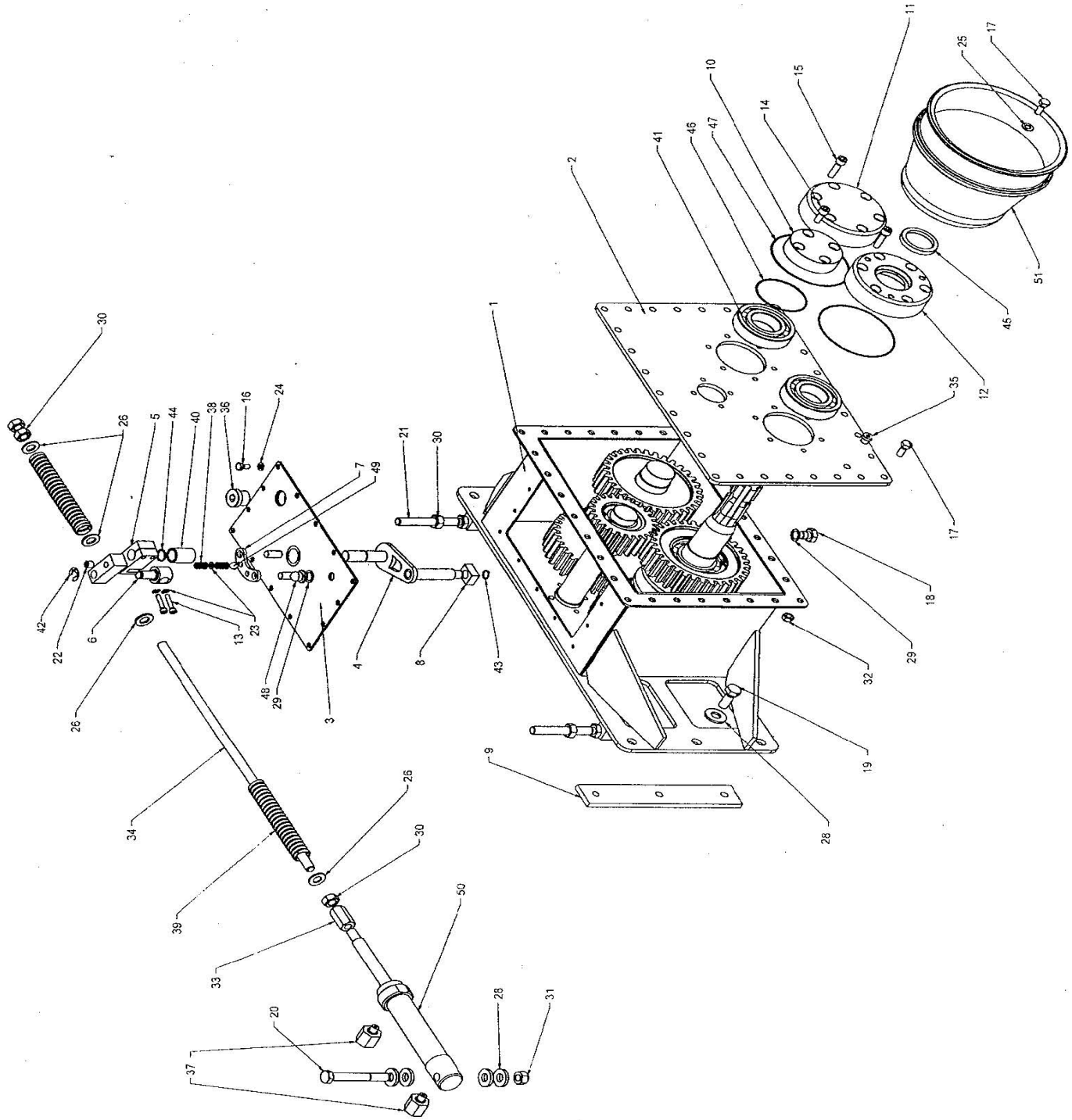

Engrenage DUO

Pos.	N° de commande	Texte de commande	
1	302.01.100	Carter engrenage de renversement DUO	
2	302.01.002	Plaque avant	
3	302.01.300	Capot	
4	302.01.400	Levier de commande	
5	302.01.005	Levier de manœuvre	
6	302.01.006	Œillet d'actionnement	
7	302.01.007	Coulisse de changement de vitesse	
8	302.01.008	Coulisseau	
9	302.01.009	Plaque de filetage	
10	302.01.010	Couvercle arbre déflecteur	
11	302.01.011	Couvercle de palier	
12	302.01.012	Couvercle de joint	
13	000.06.054	Vis à tête cylindrique DIN 912	M5 x 25
14	302.01.014	Vis à tête cylindrique DIN 912	M8 x 20
15	302.01.015	Vis à tête cylindrique DIN 912	M8 x 30
16	201.04.274	Vis 6-pans	M6 x 12
17	302.01.017	Vis 6-pans	M8 x 20
18	000.02.034	Vis 6-pans	M12 x 20
19	000.02.030	Vis 6-pans	M12 x 30
20	302.01.020	Vis 6-pans	M12 x 90
21	302.01.021	Vis 6-pans	M12 x 100
22	302.01.022	Vis sans tête	M10 x 10
23	302.01.023	Rondelle DIN 125 A	M5
24	302.01.024	Rondelle DIN 125 A	M6
25	201.04.174	Rondelle renforcée	M8 / 8.4x20x2
26	000.02.031	Rondelle DIN 125 A	M12
27	000.03.020	Rondelle à bord d'arrêt	M12
28	301.03.016	Rondelle VSM 13908	13/28x4
29	301.01.033	Joint d'étanchéité en cuivre	d 12.3/17.8x1.4
30	000.02.032	Écrou 6-pans	M12
31	000.03.018	Écrou de retenue hexagonal	M12
32	000.02.041	Écrou de retenue hexagonal	M8
33	302.01.033	Écrou long	M12
34	302.01.034	Tige filetée	M12 x 440
35	302.01.035	Vis de fermeture	VSTI M10 x 1
36	302.01.036	Vis de fermeture	VSTI M22 x 1.5
37	302.01.037	Vissage	RI 1/8" x 3/8" A3C
38	302.01.038	Ressort de pression	1.6 x 8.0 Lo14.5
39	302.01.039	Ressort de pression	4 x 20 Lo 150
40	302.01.040	Douille de palier	16/22x30
41	302.01.041	Roulement à billes	6208 C3
42	302.01.042	Bague de retenue	RS 15
43	302.01.043	Anneau de retenue Seeger	A 12
44	302.01.044	Anneau de retenue Seeger	A 16
45	302.01.045	Bague d'étanchéité d'arbre	40 x 52 x 7 NBR

Engrenage DUO

Pos.	N° de commande	Texte de commande	
46	302.01.046	Joint torique	66 x 2
47	302.01.047	Joint torique	107.67 x 1.78
48	302.01.048	Aération	
49	302.01.049	Billes	ø 10
50	302.01.050	Cylindre double action	
51	302.01.051	Protection prise de force (uniquement avec épandeur remorqué)	

Roues dentées pour Engrenage

2

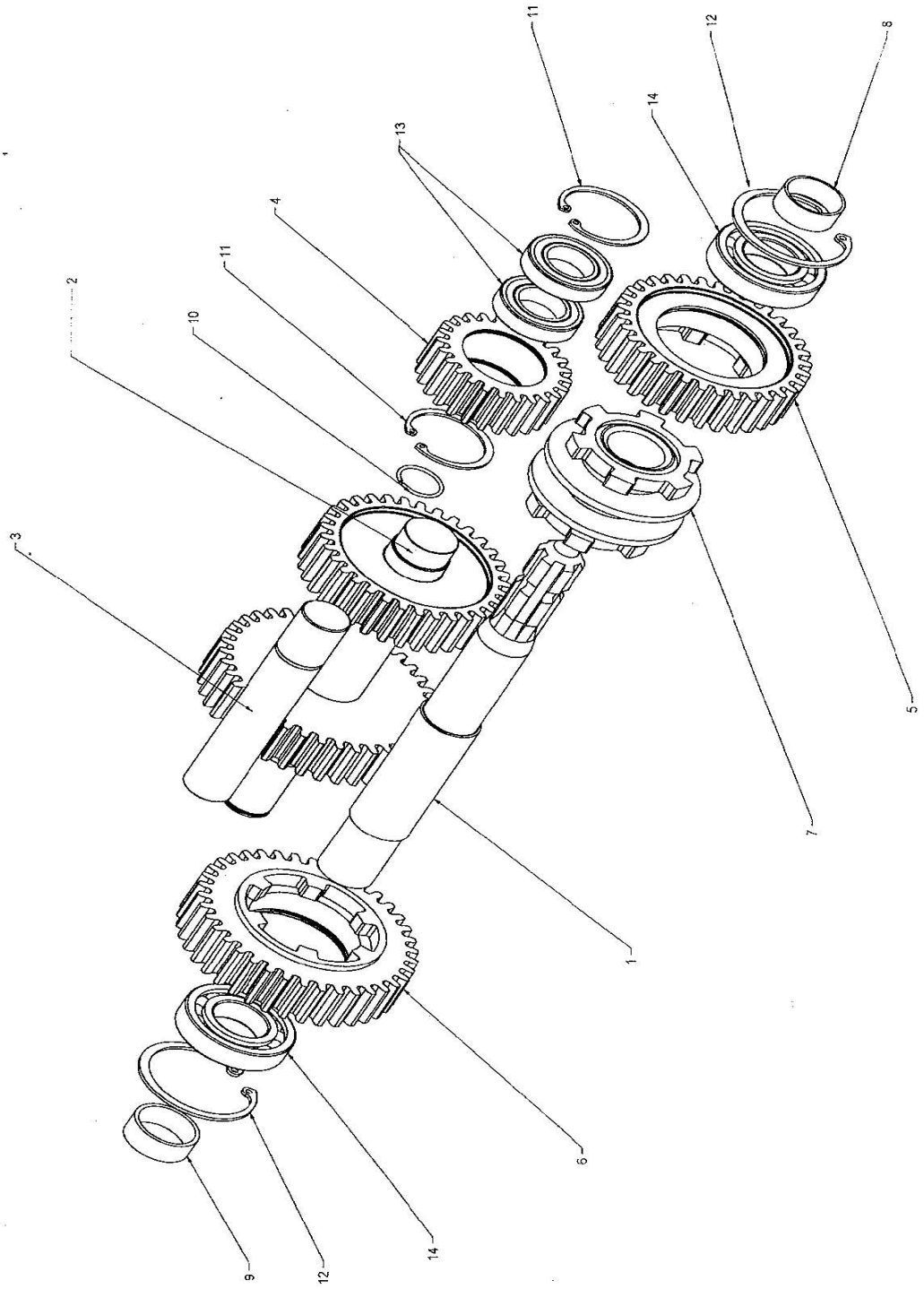

Roues dentées pour Engrenage

Pos.	N° de commande	Texte de commande	
1	303.01.001	Arbre d'entraînement	
2	303.01.200	Arbre de transmission avec roues dentées	
3	303.01.003	Arbre déflecteur	
4	303.01.004	Roue dentée	z23
5	303.01.500	Roue d'engrenage avec griffes	z33
6	303.01.600	Roue d'engrenage avec griffes	z38
7	303.01.700	Douille coulissante	
8	303.01.008	Douille d'écartement	18 mm
9	303.01.009	Douille d'écartement	17.5 mm
10	303.01.010	Bague d'écartement	RW 35
11	303.01.011	Anneau de retenue Seeger	J 62
12	303.01.012	Anneau de retenue Seeger	J 80
13	000.02.005	Roulement à billes	6007 2RS
14	302.01.041	Roulement à billes	6208 C3

Entraînement rotor en étoile DUO

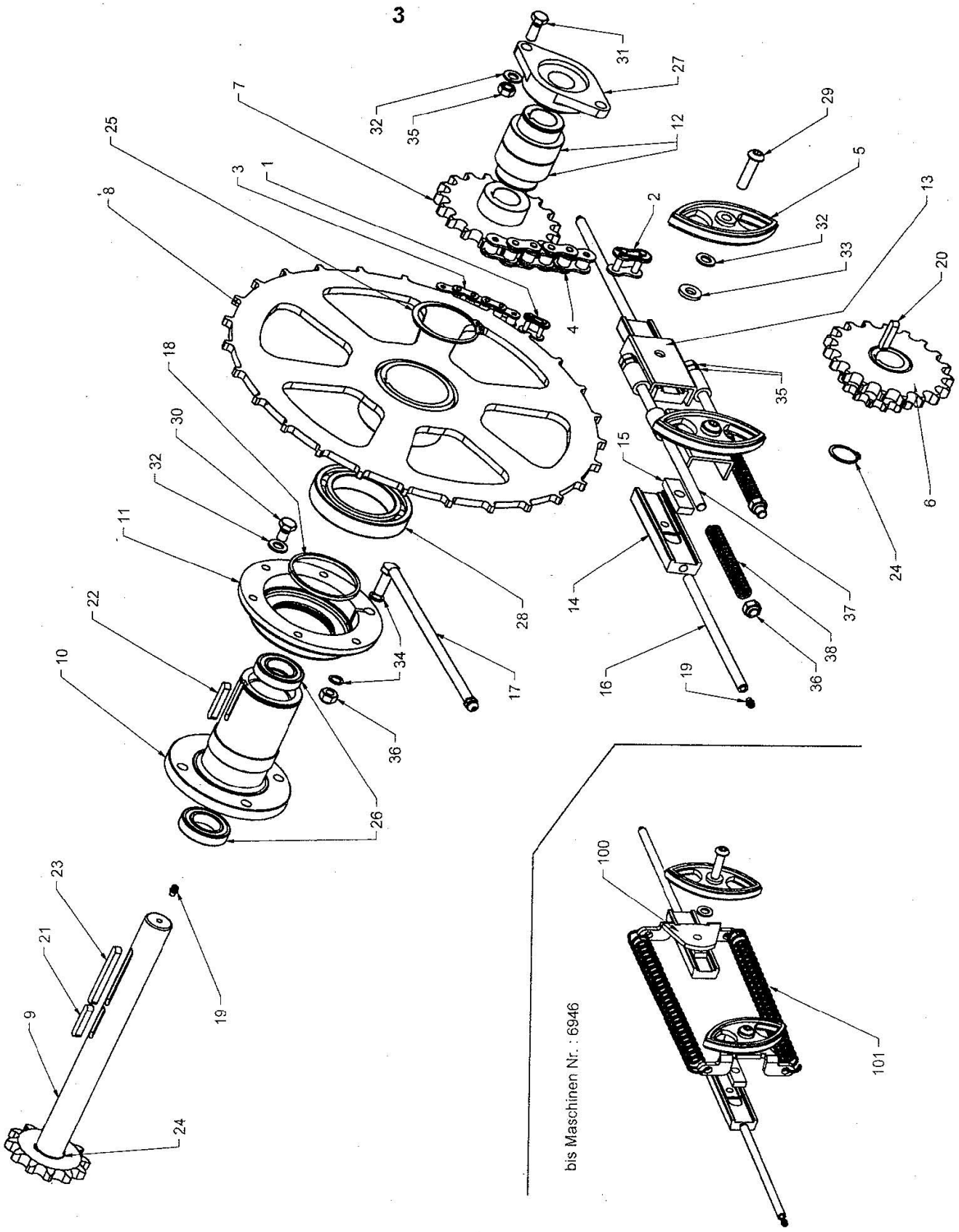

Entraînement rotor en étoile DUO

Pos.	N° de commande	Texte de commande	
1	004.01.034	Joint de chaîne droit	3/4"
2	301.01.002	Joint de chaîne droit	1"
3	301.01.003	Chaîne à rouleaux ASA 60 pour 2.55-4.05	3/4" 123 maill.
	301.01.005	Chaîne à rouleaux ASA 60 pour 1.65-2.35	3/4" 113 maill.
4	301.01.004	Chaîne à rouleaux ASA 80 pour 2.55-4.05	1" 71 maill.
	301.01.010	Chaîne à rouleaux ASA 80 pour 1.65-2.35	1" 63 maill.
5	000.01.017	Glissière pour chaîne Rosta	3/4"
6	301.01.600	Paire de roues dentées Engrenage	
7	301.01.700	Roue dentée	ASA 80 / 1" Z 19
8	777.01.136	Roue dentée	Z 81
	201.02.900	Moyeu vissable sur disque de roue dentée (en haut)	
9	301.01.901	Arbre de transmission DUO avec roue dentée	
	001.02.702	Roue dentée pour arbre de transmission	1" Z 12
10	000.02.001	Arbre creux	
11	000.02.002	Palier de rotor en étoile sans roulement à billes	
12	303.03.020	Bague intérieure libre DUO	
13	301.01.038	Contrebouterolle pour tendeur de chaîne DUO	
14	301.01.014	Glissière en fonte pour tendeur de chaîne DUO	
15	301.01.015	Plaque d'écartement	
16	301.01.016	Petit tuyau de graissage DUO	
17	002.02.280	Tuyau de graissage	
18	301.01.018	Joint en feutre	
19	000.02.029	Graisseur	
20	000.02.008	Goupille à ressort	10x8x45
21	301.01.021	Goupille à ressort	10x8x50
22	000.02.006	Goupille à ressort	10x8x56
23	301.01.022	Goupille à ressort	10x8x90
24	000.05.005	Anneau de retenue Seeger	A 35
25	000.02.004	Anneau de retenue Seeger	A 80
26	000.02.005	Roulement à billes	6007 2RS
27	000.02.010	Flasque-bride	OWFS 35
28	000.02.003	Roulement à billes	6016 ZZ
29	301.01.029	Vis à tête cylindrique bombée ISO 7380	M12 x 50
30	000.02.034	Vis 6-pans	M12 x 20
31	000.02.030	Vis 6-pans	M12 x 30
32	000.02.031	Rondelle DIN 125 A	M12
33	301.03.016	Rondelle VSM 13908	13/28x4
34	301.01.033	Joint d'étanchéité en cuivre	ø 12.3/17.8x1.4
35	000.02.032	Écrou 6-pans	M12
36	000.03.018	Écrou de retenue hexagonal	M12
37	301.01.040	Tige filetée	M12 x 310
38	301.01.041	Ressort de pression	ø 2.5, D 16.0, Lo 130
100	301.01.013	Levier de tension de chaîne DUO	
101	301.01.036	Ressort de traction	

Rotor en étoile planétaire DUO

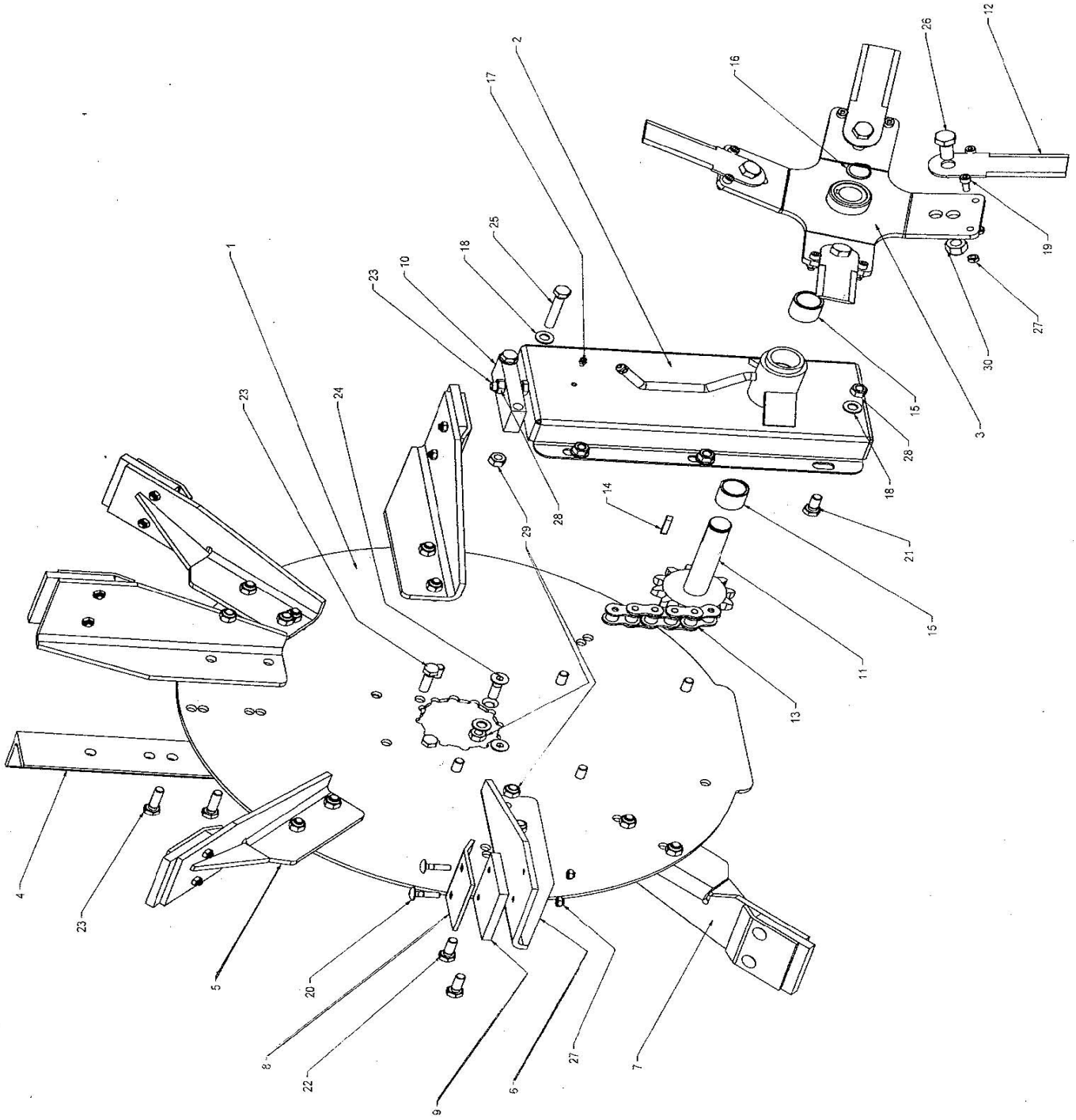

Rotor en étoile planétaire DUO

Pos.	N° de commande	Texte de commande	
1	202.02.015	Disque de rotor en étoile	2.5 à 4.0
	201.02.015	Disque de rotor en étoile	1.6 à 2.3
2	201.02.200	Carter planétaire	
3	202.02.210	Étoile planétaire p.couteaux droits	
4	000.02.019	Contrepoids	
5		Pelle d'alimentation bas à droite	n'est plus au catalogue
	001.02.160	Pelle d'alimentation bas à droite compl. avec caoutchouc	
6		Pelle d'alimentation haut à droite (épandeur remorqué)	n'est plus au catalogue
	101.02.170	Pelle d'alimentation haut à droite compl. avec caoutchouc (épandeur remorqué)	
		Pelle d'alimentation haut à gauche (épandeur rapporté)	n'est plus au catalogue
	001.02.170	Pelle d'alimentation haut à gauche compl. avec caoutchouc (épandeur rapporté)	
7		Pelle d'alimentation bas à gauche	n'est plus au catalogue
	001.02.180	Pelle d'alimentation bas à gauche compl. avec caoutchouc	
8	301.02.008	Contreplaque DUO	
9	000.02.038	Plaque en caoutchouc flexible	
10	000.02.050	Tendeur de carter planétaire	
11	202.02.230	Arbre planétaire avec roue dentée	1" Z 12
	202.02.232	Roue dentée pour arbre planétaire	1" Z 12
12	201.02.022	Lame planétaire droite et biseautée pour DUO	
	211.02.220	Lame planétaire droite et biseautée pour DUO (1 jeu sans vis)	
13	201.02.027	Chaîne à rouleaux continue (1.65/2.35)	ASA 80 1" / 30 maillons
	202.02.027	Chaîne à rouleaux continue (2.55/3.65)	ASA 80 1" / 34 maillons
14	000.02.025	Goupille à ressort	8x7x36
15	000.02.024	Palier bronze	
16	000.02.026	Anneau de retenue Seeger	A30
17	000.02.029	Graisseur	
18	000.02.031	Rondelle DIN 125 A	M12
19	000.02.480	Vis pour arrêter couteaux planét. + écrous de sécurité	M8x16
20	000.02.040	Vis de fermeture	M8 x 35
21	000.03.035	Vis 6-pans	M12 x 25
22	000.02.030	Vis 6-pans	M12 x 30
23	000.02.037	Vis 6-pans	M12 x 40
24	301.02.024	Vis à tête fraisée	M12 x 40
25	301.02.025	Vis 6-pans	M12 x 70
26	201.12.032	Vis 6-pans	M16 x 35
27	000.02.041	Écrou de retenue hexagonal	M8
28	000.02.032	Écrou 6-pans	M12
29	000.03.018	Écrou de retenue hexagonal	M12
30	201.04.026	Écrou de retenue hexagonal	M16
	777.36.002	Disque de rotor en étoile Fraise planétaire 2.55	
	777.36.003	Disque de rotor en étoile Fraise planétaire 2.05	
	005.02.200	Carter planétaire Fraise planétaire	
	203.02.211	Moyeu pour étoile de fraise planétaire	
	777.36.000	Etoile de fraise planétaire sans moyeu	

Rotor en étoile planétaire DUO

Pos.	N° de commande	Texte de commande	
	203.02.230	Arbre planétaire avec roue dentée	1" Z 19
	202.02.027	Chaîne planétaire pour fraise planétaire 2.05	ASA 80 1" / 34 maillons
	203.02.027	Chaîne planétaire pour fraise planétaire 2.55	ASA 80 1" / 38 maillons
	221.02.022	Dent de fraise	
	221.02.220	Dent de fraise (jeu de 6 sans vis)	
	233.02.210	Etoile de fraise planétaire compl. avec moyeu, dents, vis	

Entraînement rotor d'épandage Duo

5

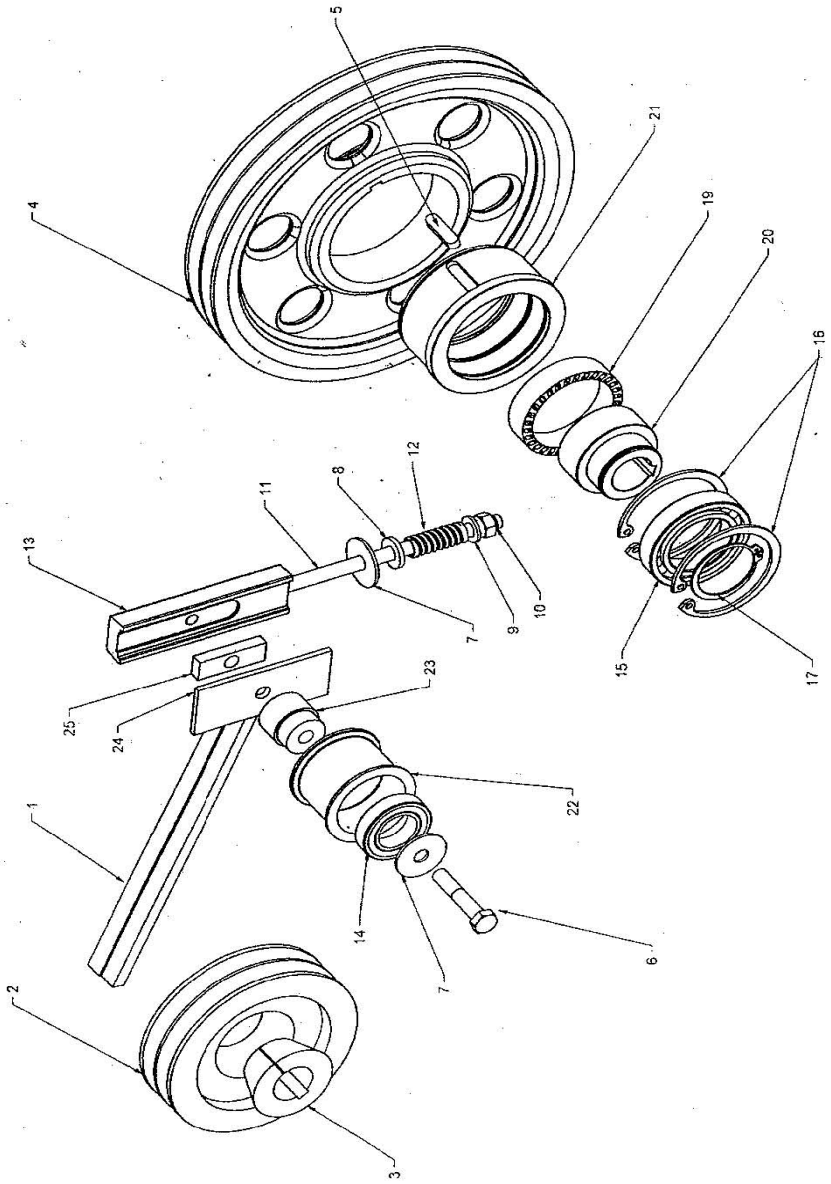

Entraînement rotor d'épandage Duo

Pos.	N° de commande	Texte de commande	
1	303.03.001	Courroie trapézoïdale pour 2.55 - 4.05	SPB 2410 LW
	304.03.001	Courroie trapézoïdale pour 1.65 - 2.35	SPB 2240 LW
2	202.03.028	Poulie à courroie trapézoïdale	SPB 150-2
3	102.03.027	Douille de serrage Taper-Lok	2012
4	303.03.004	Poulie à courroie trapézoïdale DUO (Alu)	SPB 315-2
5	303.03.005	Goupille à ressort	10x8x40
6	101.03.010	Vis 6-pans	M12 x 65
7	303.03.007	Rondelle carrosserie	M12
8	301.03.016	Rondelle VSM 13908	13/28x4
9	000.02.031	Rondelle DIN 125 A	M12
10	000.03.018	Écrou de retenue hexagonal	M12
11	000.01.022	Tige filetée (indiquer la longueur)	M12
12	000.01.023	Ressort de pression	
13	000.01.021	Coulisseau	
14	000.02.005	Roulement à billes	6007 2RS
15	303.03.015	Roulement à billes	6011 2RS
16	303.03.016	Anneau de retenue Seeger	J 90
17	303.03.017	Anneau de retenue Seeger	A 55
19	303.03.019	Cage libre	BWX 13168
20	303.03.020	Bague intérieure libre DUO	
21	303.03.021	Bague extérieure libre DUO	
22	102.03.900	Poulie de tension de courroie trapézoïdale Alu avec roulement à billes	
23	102.03.902	Essieu pour tendeur	
24	101.03.006	Étampe universelle	
25	301.01.015	Plaque d'écartement	

Rotor d'épandage DUO

7

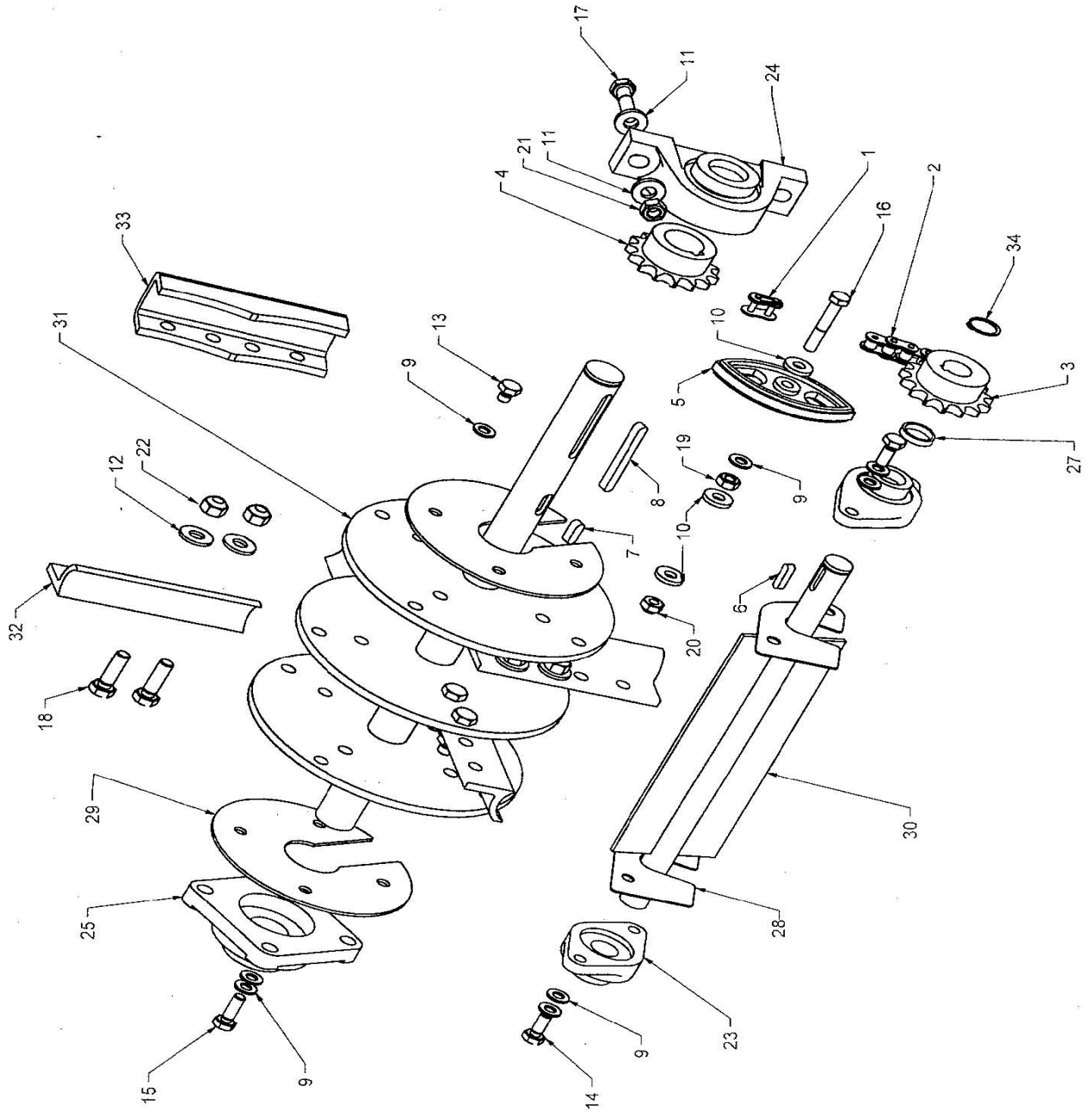

Rotor d'épandage DUO

Pos.	N° de commande	Texte de commande	
1	006.01.034	Joint de chaîne droit	ASA 50 5/8"
2	302.03.002	Chaîne à rouleaux	ASA50 5/8" 47 maillons +1 contrecoudé
3	302.03.003	Roue dentée	ø25 / 5/8" z15
4	302.03.004	Roue dentée avec vis de réglage	ø35 / 5/8" z15
5	001.10.005	Glissière pour chaîne Rosta	5/8"
6	000.03.036	Goupille à ressort	8x7x28
7	302.03.007	Goupille à ressort	10x8x30
8	302.03.008	Goupille à ressort	10x8x80
9	003.03.102	Rondelle DIN 125 A	M10
10	302.03.010	Rondelle VSM 13908	10.5/25x4
11	301.03.016	Rondelle VSM 13908	13/28x4
12	000.03.020	Rondelle à bord d'arrêt	M12
13	302.03.013	Vis 6-pans	M10x12
14	302.03.014	Vis 6-pans	M10x25
15	302.03.015	Vis 6-pans	M10x30
16	101.03.003	Vis 6-pans	M10x60
17	201.03.041	Vis 6-pans	M12x45
18	000.03.017	Vis 6-pans 10.9 spéc.	M12x40
19	201.04.165	Écrou 6-pans	M10
20	003.03.101	Écrou de retenue hexagonal	M10
21	000.02.032	Écrou 6-pans	M12
22	000.03.018	Écrou de retenue hexagonal	M12
23	101.09.019	Palier applique ovale	ø25
24	000.03.026	Chaise palier	ø35
25	201.03.045	Flasque-bride carrée	ø35
27	150.01.006	Entretoise	6mm
28	210.08.009	Tôle de protection petit rotor	
29	210.08.008	Plaque d'appui rotor d'épandage	
30	302.03.300	Petit rotor DUO	
31	302.03.310	Rotor d'épandage DUO entraînement courroie trapéz	
32	000.03.021	Dents d'épandage, normales	
33	002.03.021	Dents d'épandage larges	
	003.03.210	Dents d'épandage 1 jeu de 12 avec vis	
	033.03.210	Dents d'épandage 1 jeu de 12 sans vis	
	002.03.210	Dents d'épandage larges 1 jeu e 8 + 4 avec vis	
	022.03.210	Dents d'épandage larges 1 jeu de 8 + 4 sans vis	

Réglage de largeur d'épandage DUO

8

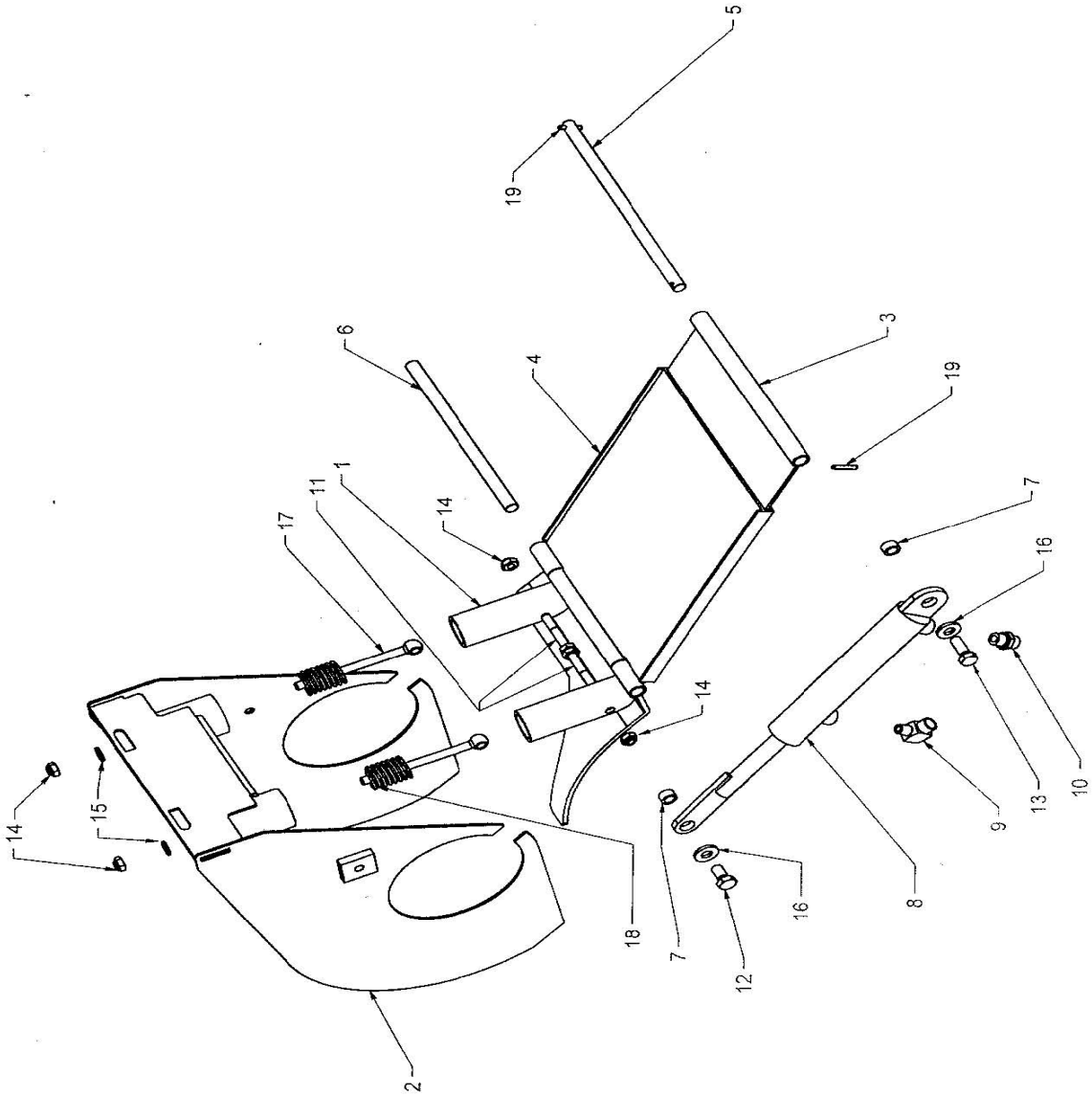

Réglage de largeur d'épandage DUO

Pos.	N° de commande	Texte de commande	
1	301.03.100	Trappe d'éjection DUO	
2	301.03.530	Bascule de réglage DUO	
3	211.03.500	Tôle télescopique sans guide	
4	211.03.510	Tôle télescopique avec guide	
5	101.03.002	Arbre de fixation VARIO	
6	201.03.052	Arbre	ø15x275
7	301.03.007	Douille d'écartement	ø13/18x10
8	301.03.800	Cylindre double action	
9	301.03.009	Raccord à vis coudé	WE 12 LR 1/4" A3C
10	301.03.010	Vissage	GE 12 LR 1/4"A3CX
11	101.03.003	Vis 6-pans	M10 x 60
12	000.02.034	Vis 6-pans	M12 x 20
13	000.03.035	Vis 6-pans	M12 x 25
14	003.03.101	Écrou de retenue hexagonal	M10
15	003.03.102	Rondelle DIN 125 A	M10
16	301.03.016	Rondelle VSM 13908	13/28x4
17	000.03.014	Piton DIN 444 A	M10x140
18	001.03.013	Ressort de pression	5x25x125 ig 12,5

Mécanique de fermeture DUO

9

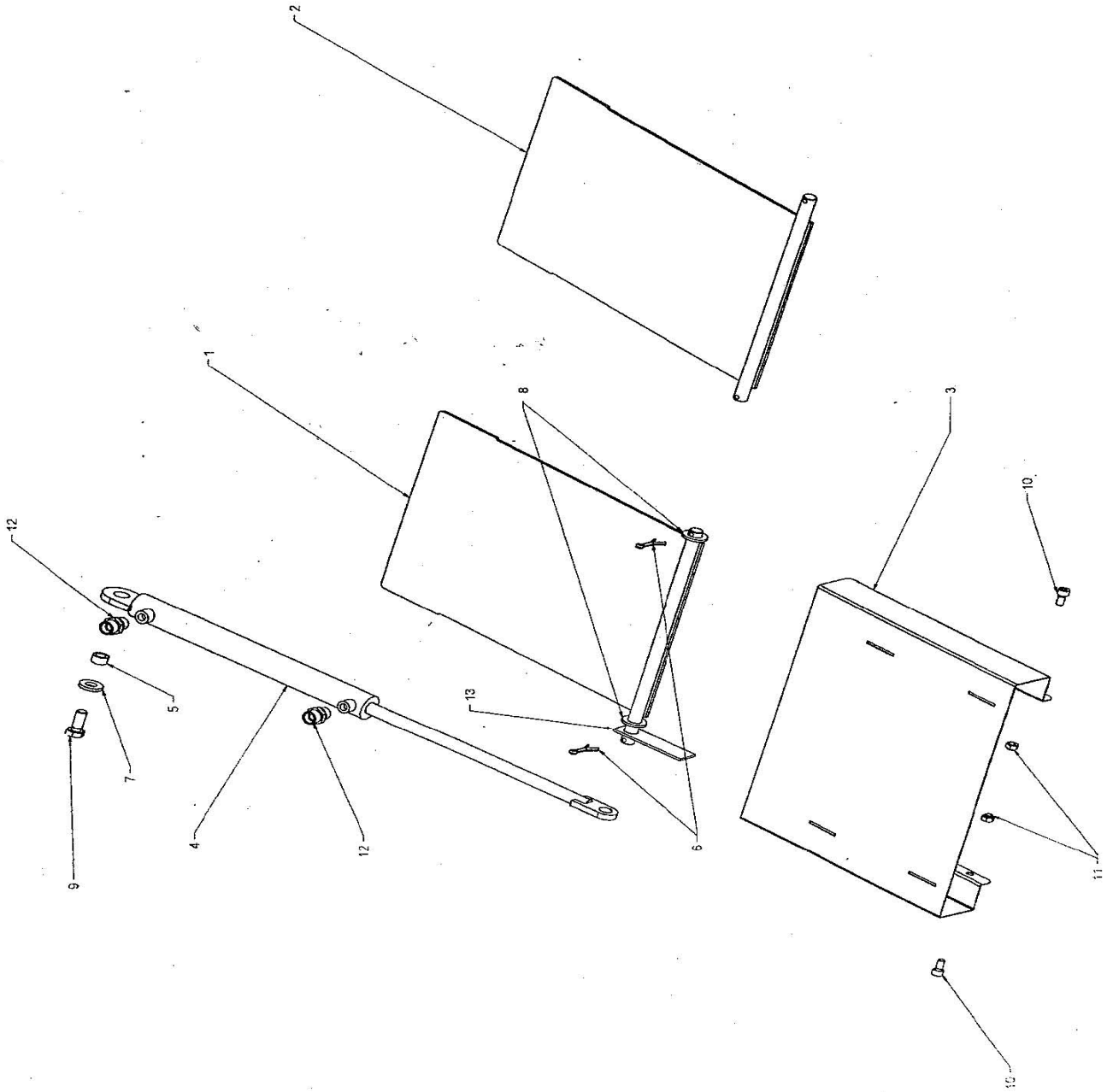

Mécanique de fermeture DUO

Pos.	N° de commande	Texte de commande	
1	301.04.100	Gâche à droite	
2	301.04.200	Gâche à gauche	
3	301.04.003	Protection pour gâche	
4	301.04.500	Cylindre double action	
5	301.03.007	Douille d'écartement	ø13/18x10
6	301.04.006	Goupille fendue	5x40
7	301.03.016	Rondelle VSM 13908	13/28x4
8	101.06.016	Rondelle DIN 125 A	M16
9	000.03.035	Vis 6-pans	M12 x 25
10	301.02.019	Vis à tête cylindrique DIN 912	M8 x 16
11	000.02.041	Écrou de retenue hexagonal	M8
12	301.03.010	Raccord à vis inséré	GE 12 LR A3CX
13	301.04.013	Indicateur de côté d'épandage	

Carter d'épandage DUO

10

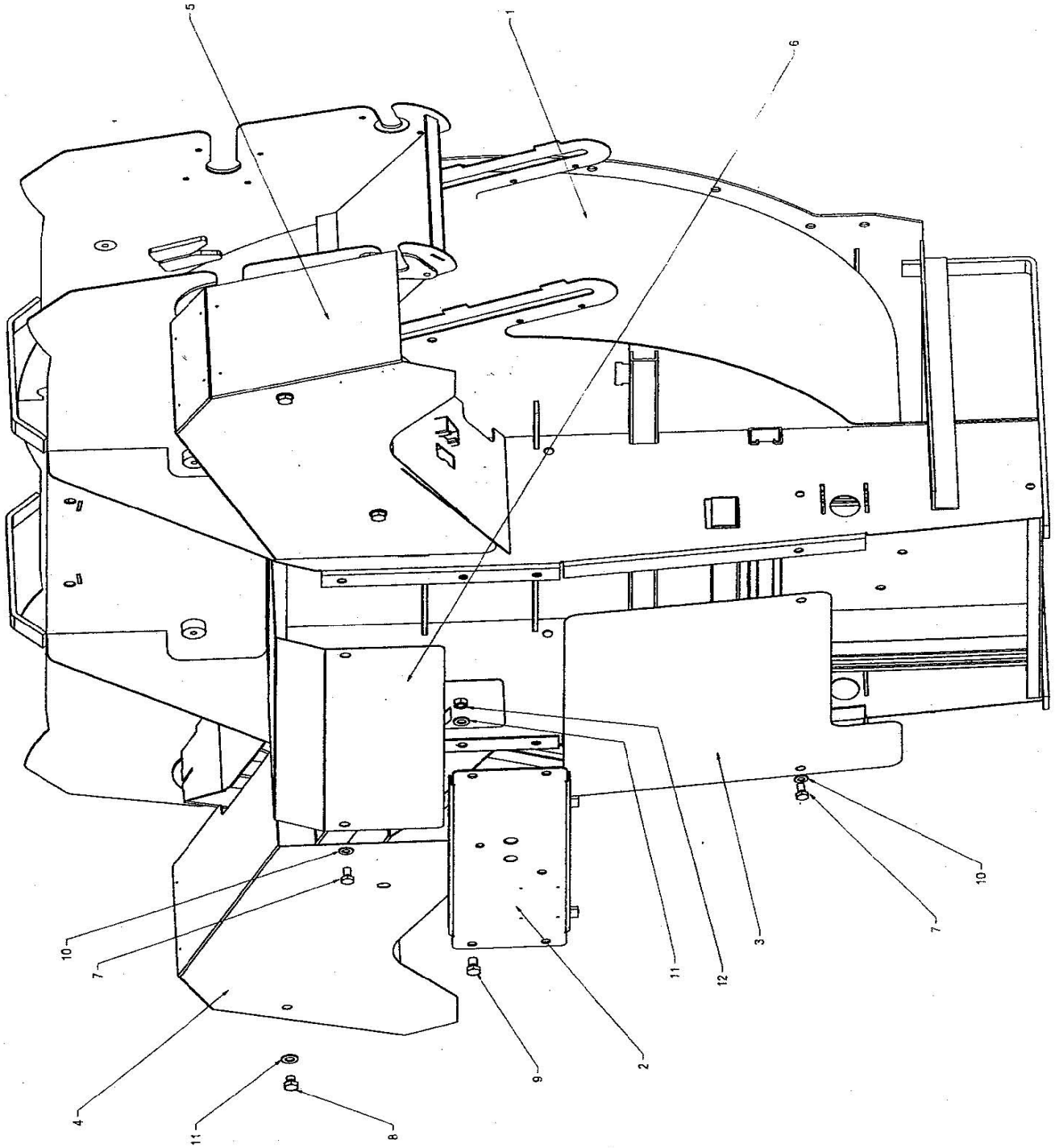

Carter d'épandage DUO

Pos.	N° de commande	Texte de commande	
1	302.04.100	Carter d'épandage rapporté/remorqué	Type : 1.65 - 2.35
	303.04.100	Carter d'épandage rapporté/remorqué	Type : 2.55 - 4.05
2	302.04.002	Traverse palier	
3	302.04.003	Tôle de protection en bas	Type : 1.65 - 2.35
	303.04.003	Tôle de protection en bas	Type : 2.55 - 4.05
4	302.04.004	Protection carter d'épandage	Type : 1.65 - 2.35
	303.04.004	Protection carter d'épandage	Type : 2.55 - 4.05
5	302.04.005	Protection carter d'épandage	Type : 1.65 - 2.35
	303.04.005	Protection carter d'épandage	Type : 2.55 - 4.05
6	302.04.006	Tôle de protection en haut	
7	601.03.033	Vis 6-pans	M10x20
8	000.02.034	Vis 6-pans	M12x20
9	000.02.034	Vis 6-pans	M12x20
10	003.03.102	Rondelle DIN 125 A	M10
11	000.02.031	Rondelle DIN 125 A	M12
12	000.02.032	Écrou 6-pans	M12

Fond mouvant

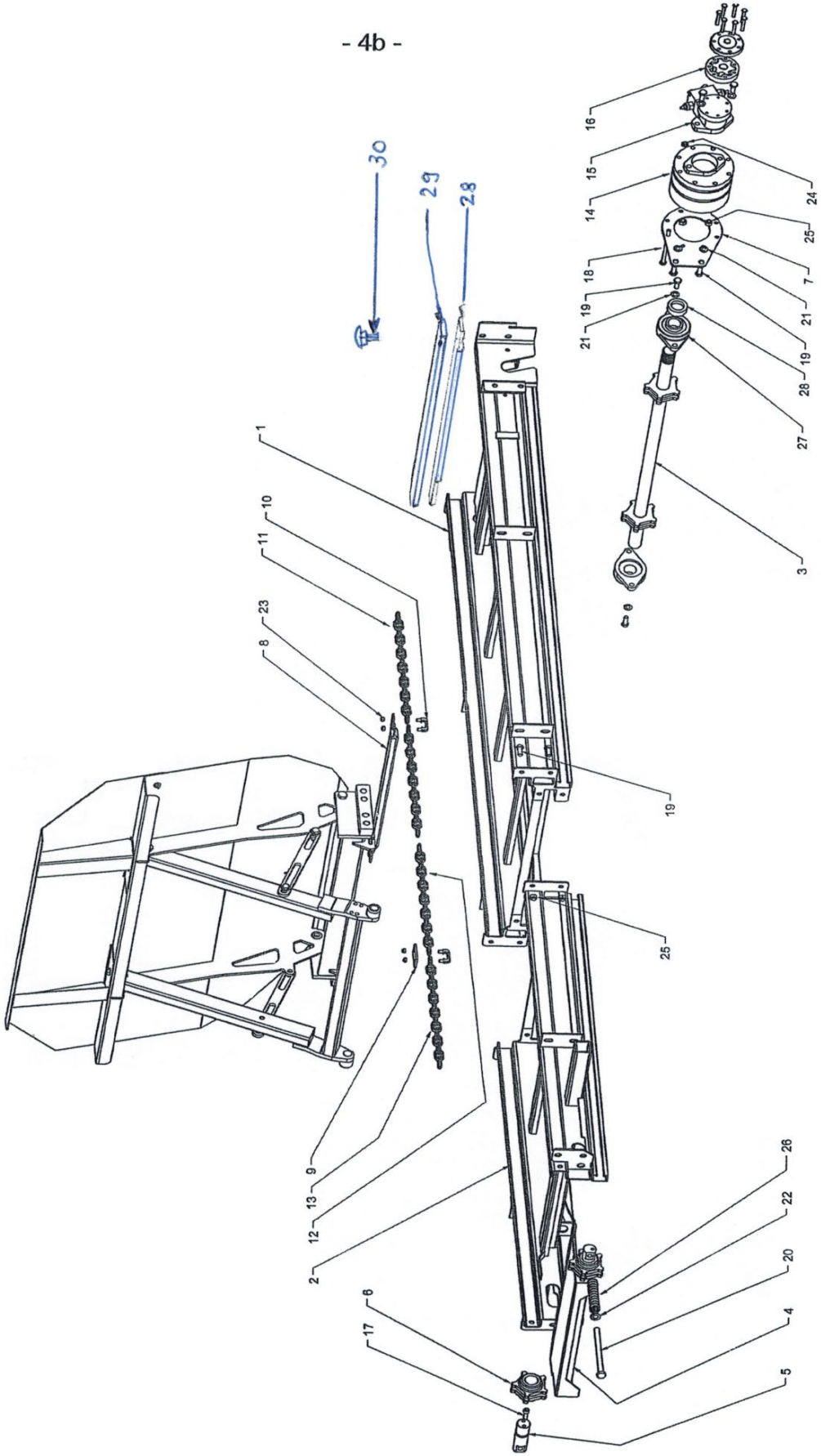

Fond mouvant

Pos.	N° de commande	Texte de commande	
1	301.07.100	Châssis de base	
2	301.07.200	Châssis complémentaire	1.65
	302.07.200	Châssis complémentaire	2.05/2.55/2.85
	303.07.200	Châssis complémentaire	2.15/2.75/3.05
	304.07.200	Châssis complémentaire	2.35/3.25/3.55
	305.07.200	Châssis complémentaire	3.75/4.05
3	201.04.100	Arbre d'alimentation	ø 40
4		Support axe de renvoi	n'est plus au catalogue
	302.07.410	Rechange : nouv. système de renvoi (voir illustr. suivante)	
5	301.07.005	Axe de renvoi	
6	201.04.007	Roue de renvoi	ø 40
7	302.07.007	Plaque de fixation pour engrenage	
8	001.04.010	Potence fond mouvant (depuis l'automne 2006)	
9	000.04.009	Patte de butée	
10	302.07.010	Étrier de joint de chaîne vissable (depuis l'automne 2006)	M 10
11	000.04.013	Chaîne à maillons ronds	15 maillons
12	301.07.012	Chaîne à maillons ronds	11 maillons
	601.04.011	Chaîne à maillons ronds	13 maillons
13	001.04.015	Chaîne pour type 1.65	85 maillons
	302.07.013	Chaîne pour type 2.05/2.55	87 maillons
	002.04.015	Chaîne à maillons ronds	97 maillons
	401.04.015	Chaîne pour type 2.15/2.75	99 maillons
	304.07.013	Chaîne pour type 2.35/3.25	103 maillons
	601.04.015	Chaîne à maillons ronds pour type 3.75/4.05	119 maillons
14	205.04.004	Engrenage planétaire bi-étagé sans moteur	1.65-2.35
	601.04.021	Engrenage planétaire bi-étagé sans moteur	2.55-4.05
15	201.04.004	Rouleau moteur pour engrenage ci-dessus 1.65-2.35	50cm³
	601.04.022	Rouleau moteur pour engrenage ci-dessus 2.55-4.05	100cm³
17	301.07.017	Vis à tête cylindrique avec 6 pans creux	M 10x25
18	216.07.502	Vis 6-pans	M10x140
	601.04.029	Vis 6-pans	M10x150
19	000.02.030	Vis 6-pans	M12x30
20	601.04.039	Vis 6-pans	M16x220
21	000.02.031	Rondelle DIN 125 A	M12
22	101.06.016	Rondelle DIN 125 A	M16
23	601.04.028	Écrou de retenue hexagonal acier	M8
24	003.03.101	Écrou de retenue hexagonal	M10
25	000.03.018	Écrou de retenue hexagonal	M12
26	201.04.025	Ressort de pression	
27	000.04.002	Palier applique ovale	ø40
28	201.04.020	Plaque en caoutchouc	
29	000.04.021	Patte de fixation	
30	000.02.040	Vis de fermeture	M8x35
	000.02.041	Écrou de retenue hexagonal	M8

Déviation

- 4c -

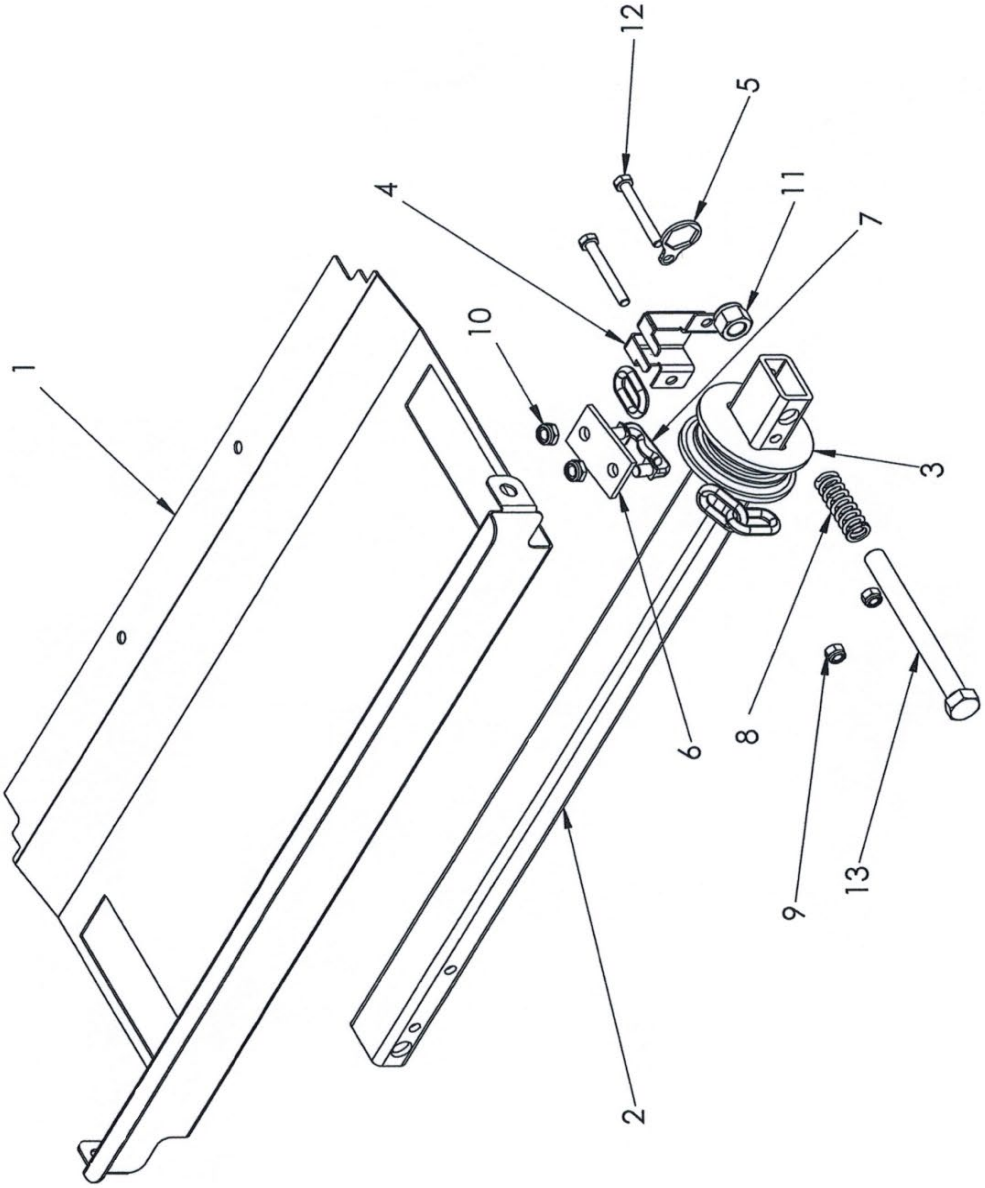

Déviation

Pos.	N° de commande	Texte de commande	
1	777.66.063	Tôle de protection renvoi	
2	303.07.400	Fronton	
3	303.07.006	Glissière de renvoi	
4	303.07.005	Protège-doigts glissière de renvoi	
5	777.66.065	Plaque d'arrêt	
6	000.04.009	Patte de butée	
7	302.07.010	Étrier de joint de chaîne vissable	
8	201.04.025	Ressort de pression	6.3x19x90 ig 10.75
9	000.02.041	Écrou de retenue hexagonal	M8
10	601.04.028	Écrou de retenue hexagonal acier	M10
11	201.04.026	Écrou de retenue hexagonal	M16
12	201.04.031	Vis 6-pans	M8x65
13	601.04.039	Vis 6-pans	16x220
	302.07.410	Déviation complet	

Coulisseau avec anticisaillement

- 4d -

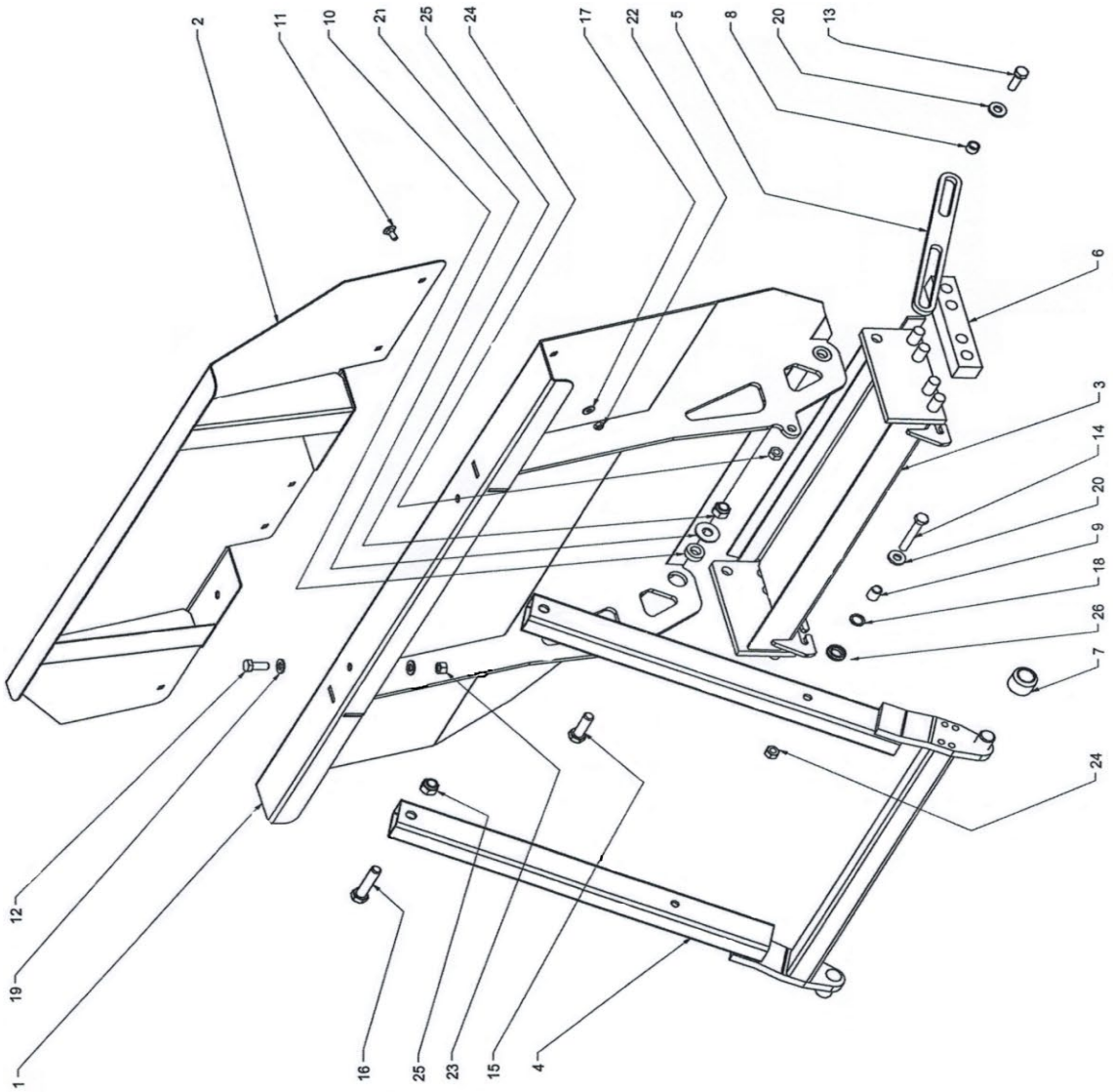

Coulisseau avec anticisaillement

Pos.	N° de commande	Texte de commande	
1	302.07.100	Coulisseau	1.65-2.35
	303.07.100	Coulisseau	2.55-4.05
2	306.07.200	Chapeau coulisseau	1.65-2.35
	307.07.200	Chapeau coulisseau	2.55-4.05
3	301.07.300	Socle de paroi avec patin plastique + étrier de joint de chaîne	
4	301.07.400	Entretoise anticisaillement	
5	777.66.043	Limiteur	
6	002.04.018	Glissière plastique longue	38/30x190
7	301.07.007	Galet-guide Nylon	ø40x30
8	301.07.008	Douille d'écartement	ø18/13 x11
9	301.07.009	Douille d'écartement	ø18/13x20
10	301.07.010	Douille d'écartement	ø30/17x10
11	000.02.040	Vis de fermeture	M8x35
12	000.03.035	Vis 6-pans	M12x25
13	601.04.032	Vis 6-pans	M12x35
14	301.07.024	Vis 6-pans	M12x80
15	601.08.021	Vis 6-pans	M16x50
16	205.12.404	Vis 6-pans	M16x75
17	201.04.174	Rondelle renforcée	ø8.4/20x2
18	301.07.018	Rondelle spéciale	M12
19	000.02.031	Rondelle DIN 125 A	M12
20	301.03.016	Rondelle VSM 13908	ø13/28x4
21	201.12.031	Rondelle à bord d'arrêt	M16
22	000.02.041	Écrou de retenue hexagonal	M8
23	000.02.032	Écrou 6-pans	M12
24	000.03.018	Écrou de retenue hexagonal	M12
25	201.04.026	Écrou de retenue hexagonal	M16
26	700.00.347	Bague en caoutchouc	
sans Fig	700.00.531	Languette caoutchouc pour chapeau coulisseau	
		Cadre correspondant	

Hydraulique - Pièces d'actionnement

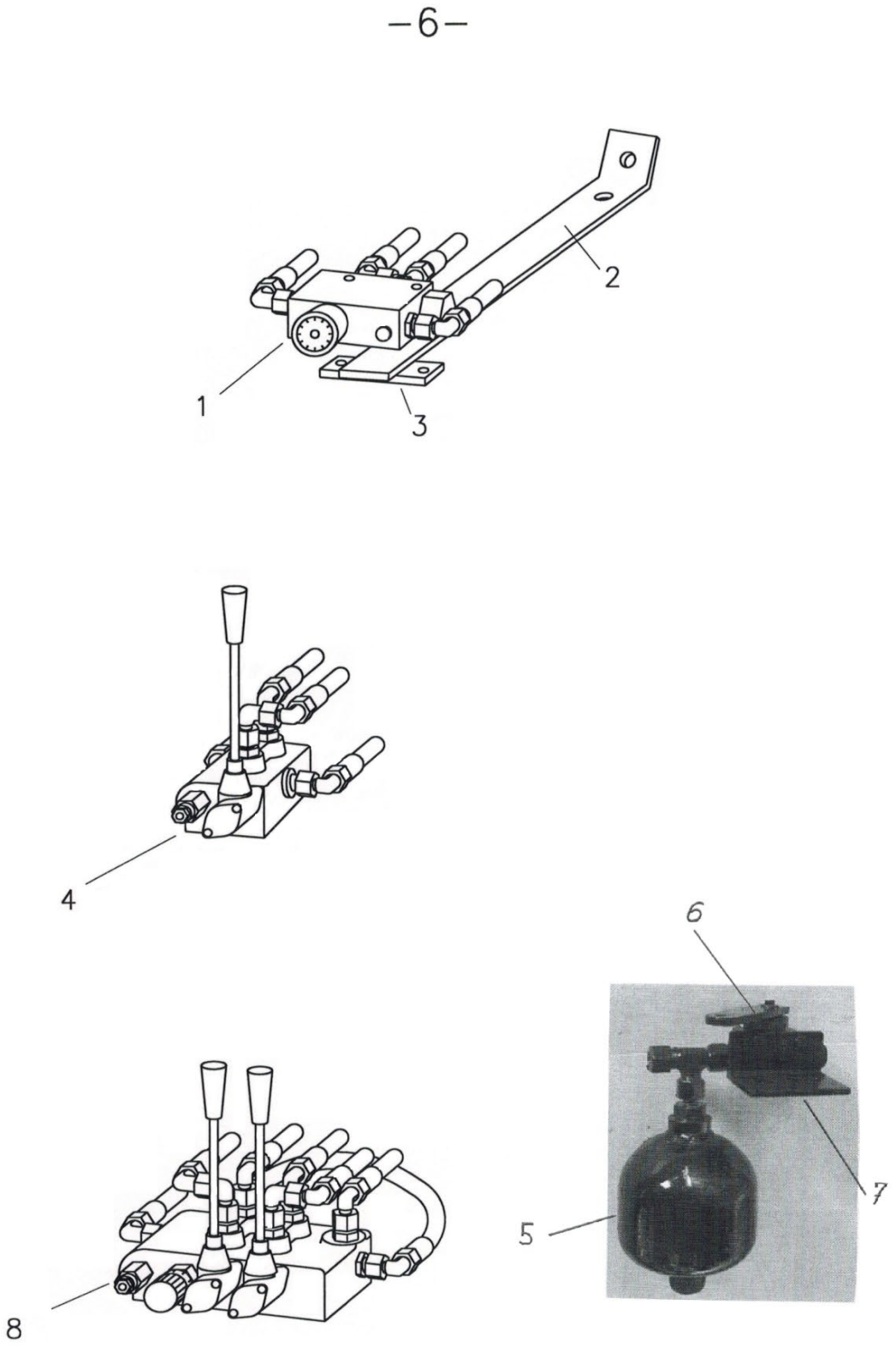

Hydraulique - Pièces d'actionnement

Pos.	N° de commande	Texte de commande	
1	201.06.001	Régulateur de débit "Oil-Control" avec visserie	
	202.06.001	Régulateur de débit "Oil-Control" sans visserie	
	202.06.002	Cône de réglage avec sélecteur	
2	201.06.002	Supports pour régulateur de débit et bloc de commande (épandeurs rapportés)	
3	201.06.003	Circlips	
4	202.06.004	Bloc de commande pour Vario sans raccords	1x DW
5	201.09.033	Accu hydraulique sans visserie	
6	500.06.014	Vanne à levier pour accu (butée de fin de course)	
7	201.06.007	Équerre de fixation pour accu	
	201.06.040	Jeu de remplacement accu hydraulique (accu, fixation, tuyau)	
8	201.06.008	Bloc de commande avec doseur pour gpe hyd sans raccords	2x DW

Tuyaux hydrauliques

Modèle de commande des tuyaux hydrauliques :

Exemple :

Longueur totale :	2900 mm
Raccordements :	1ère face 0° / 2e face 45°
Jusqu'où ?	Couplage jusqu'avance
Type de machine :	2.5 H VARIO
N° châssis :	3150
Type de transporteur :	Muli 500

Prix : Prix de base par tuyau avec garnitures : 30,90 CHF
Supplément par cm en plus 0,30 CHF

Prix pour l'exemple ci-dessus :

Prix de base : avec garnitures 30,90 CHF
Supplément de longueur: 290x 0.30 = 87,00 CHF
Total: 117,90 CHF

000.05.020	Manchon hydraulique (femelle) avec capuchon antipoussière
000.05.021	Connecteur hydraulique (mâle) avec capuchon antipoussière

Groupe hydraulique

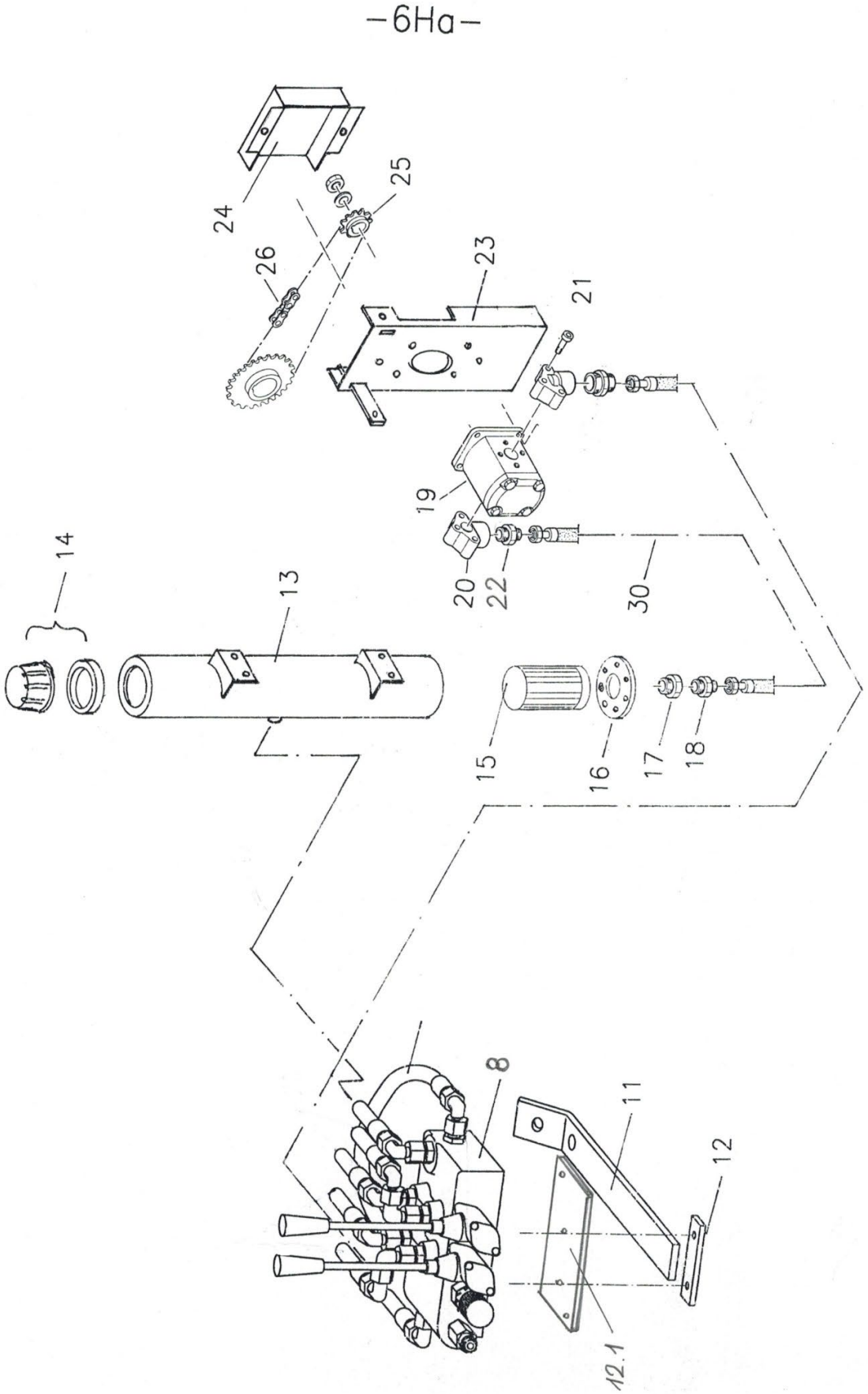

Groupe hydraulique

Pos.	N° de commande	Texte de commande	
8	201.06.008	Bloc de commande avec doseur pour gpe hydr. sans raccords	2x DW
11	201.06.002	Supports pour régulateur de débit et bloc de commande (épandeurs rapportés)	
12	201.06.003	Circlips	
12.1	201.06.004	Plaque de retenue pour bloc de commande	
13	201.06.130	Réservoir d'huile rond	
14	001.06.051	Couvercle de remplissage compl.	
15	201.06.015	Filtre aspiration	
16	201.06.016	Bride pour filtre aspiration	
17	201.06.017	Vis réductrice	1“ / 1/2“
18	201.06.018	Raccord à vis inséré	GE 18 1/2“
19	201.06.019	Pompe roue d'engrenage rotation à droite pour épandeur rapporté	
	202.06.019	Pompe roue d'engrenage rotation à gauche pour épandeur remorqué	
20	201.06.020	Cornière d'assemblage	1/2“
21	201.06.021	Vis à six pans creux pour cornière d'assemblage	
22	201.06.022	Raccord à vis inséré	GE 18 1/2“
23	201.06.023	Console pompe	
24	201.06.024	Tôle de protection pour pompe	
25	000.06.015	Roue dentée conique	3/8“ Z17
26	201.06.026	Chaîne à rouleaux pour VARIO avec maillon terminal	3/8“ 123 maill.
	204.06.026	Joint de chaîne droit	3/8“
30	201.06.030	Flexible hydraulique Pompe réservoir	

Cuve

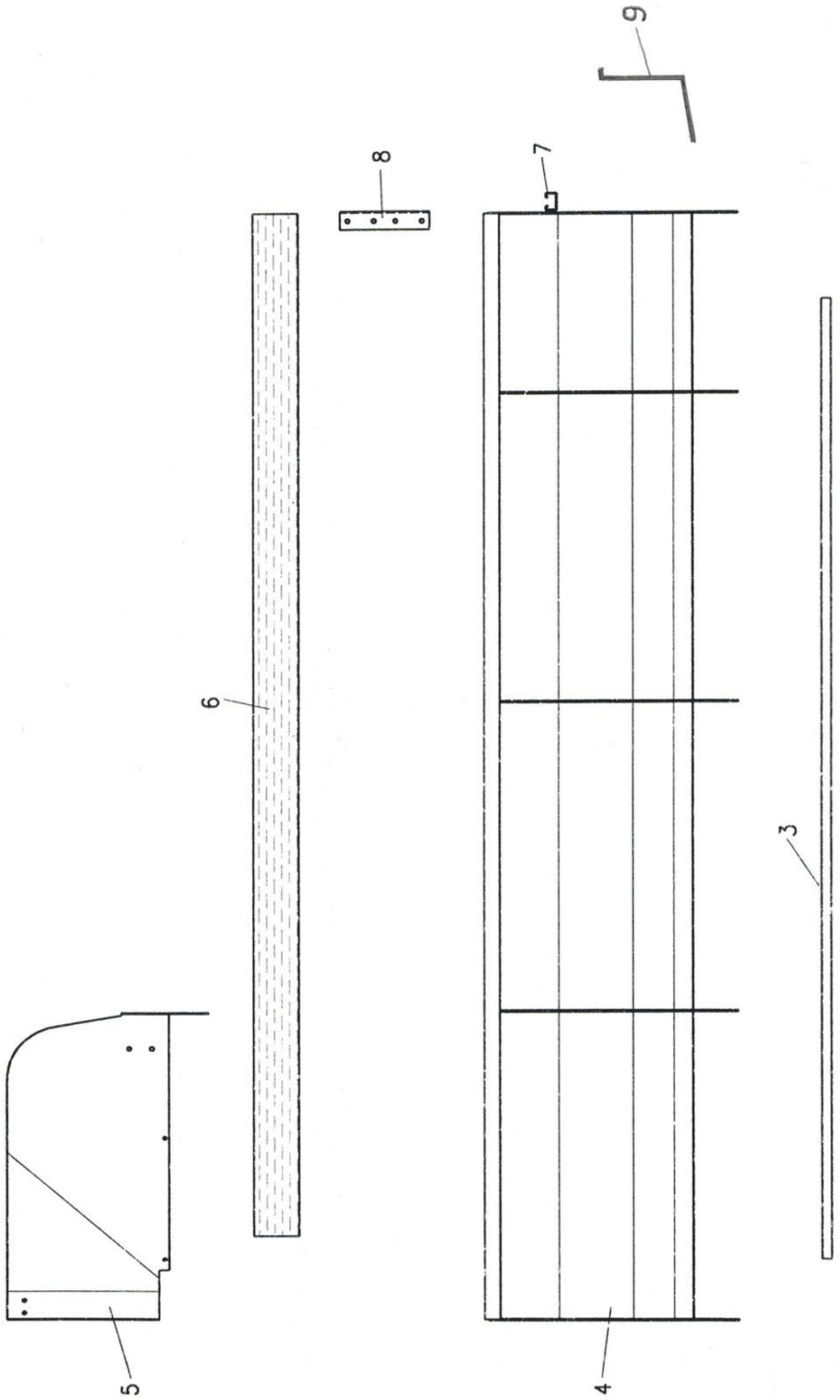

Cuve

Pos.	N° de commande	Texte de commande
		Tôle de châssis
3	201.07.003	Type 1.65
	202.07.003	Type 2.05 / 2.55 / 2.85
	203.07.003	Type 2.15 / 2.75 / 3.05
	204.07.003	Type 2.35 / 3.25 / 3.55
	205.07.003	Type 3.75 / 4.05
		Paroi latéral
4	201.07.400	Type 1.65*
	202.07.400	Type 2.05*
	203.07.400	Type 2.15*
	204.07.400	Type 2.35*
	205.07.400	Typ 2.55*
	206.07.400	Typ 2.75*
	207.07.400	Typ 3.25*
	208.07.400	Typ 3.65*
		Tôles latérales pour cuve élargie
	209.07.400	Typ 2.85*
	210.07.400	Typ 3.05*
	211.07.400	Typ 3.55*
	212.07.400	Typ 4.05*
		* Indication à gauche ou à droite dans le sens de la marche
5	201.07.005	Protection contre l'accès à gauche dans le sens de la marche 1.65 - 3.65
	202.07.005	Protection contre l'accès à droite dans le sens de la marche 1.65 - 3.65
	777.66.020	Protection contre l'accès à gauche dans le sens de la marche 2.55 - 4.05
	777.66.021	Protection contre l'accès à droite dans le sens de la marche 2.55 - 4.05
6	201.07.006	Lattes types 2.05, 2.15, 2.55, 2.75
	202.07.006	Lattes types 2.35.3, 3.25,3.55
	203.07.006	Lattes pour cuve élargie, types 2.85, 3.05
	204.07.006	Lattes pour cuve élargie, types 3.55, 4.05
7	201.07.007	Barre transversale types 1.65, 2.05, 2.15, 2.35
	202.07.007	Barre transversale types 2.55, 2.75, 3.25, 3.75
	203.07.007	Barre transversale types 2.85, 3.05, 3.55, 4.05
8	201.07.008	Angle de latte pour cuve normale
	601.06.017	Angle de latte pour cuve élargie

Pièces pour remorque

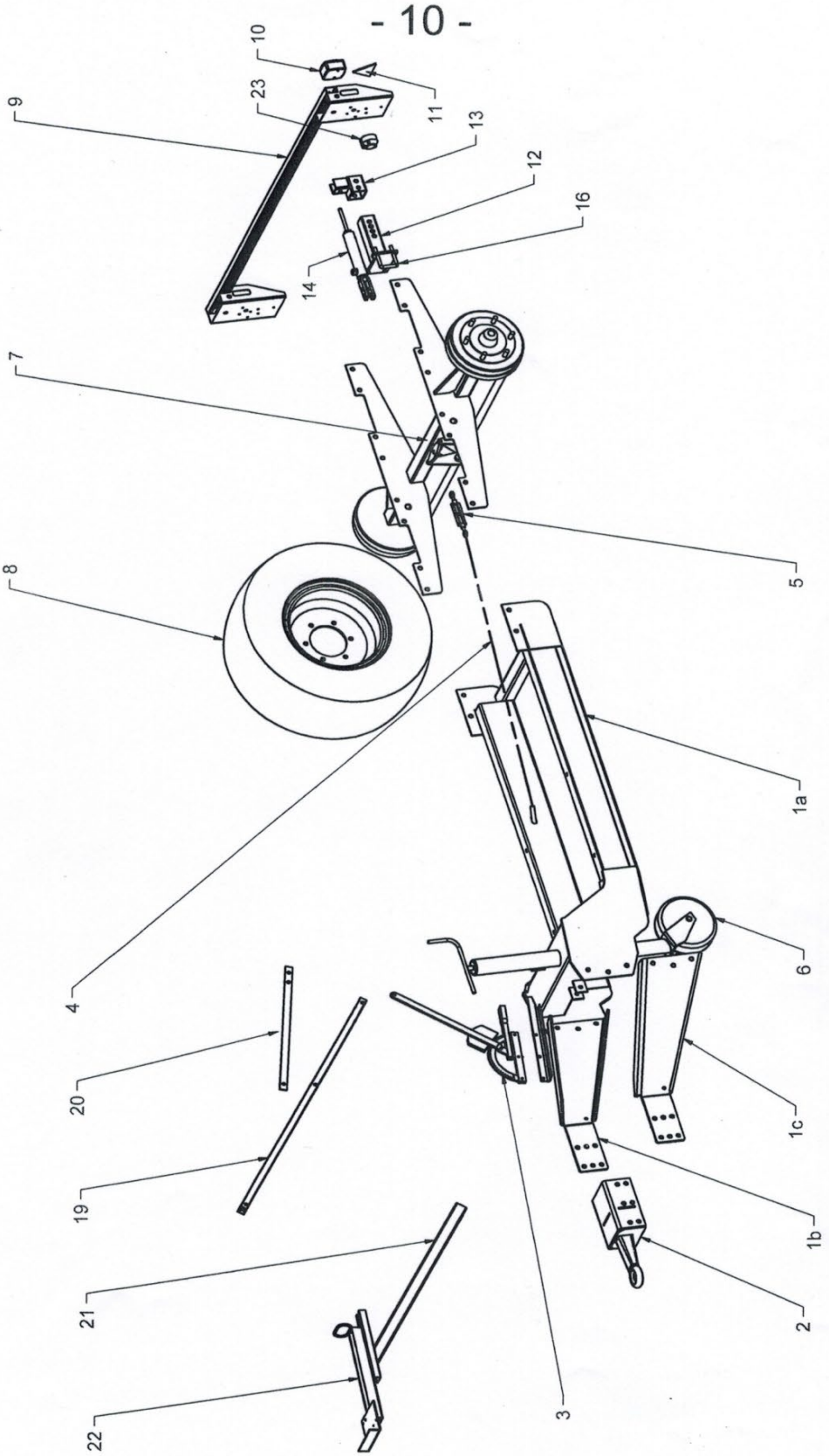

Pièces pour remorque

Pos.	N° de commande	Texte de commande	
1a	110.10.100	Timon - Chasse pour remorque VARIO	
1b	110.10.101	Joue de timon en haut/en bas Vario	
1c	110.10.102	Joue de timon en haut/en bas Vario	
2	101.10.250	Anneau d'attelage fixe	ø40
	101.10.300	Anneau d'attelage	ø50
3	101.10.003	Levier de freinage "Farmer-Stop"	
4	101.10.004	Câble de frein pour "Farmer-Stop" indiquer la longueur brides incluses	
	102.10.004	Serrage de frein (câble et graine) pour frein démontable indiquer la longueur	
5	101.10.005	Broche de réglage pour câble de frein	
6	101.10.006	Roue d'appui avec tube conducteur et écrous	
	102.10.006	Broche filetée pour roue d'appui	
	103.10.006	Palier de butée pour roue d'appui	
	104.10.006	Manivelle pour roue d'appui	
7	101.10.700	Essieu de freinage écartement 1600 mm pour les types 2.0 à 4.0 Prêt à monter	
8	101.10.008	Roue complète (profil normal)	11.5 / 80x15.3 AW
	102.10.008	Roue complète (profil crampon)	11.5 / 80x15.3 AS
	103.10.008	Roue complète (profil normal)	15.0 / 55x17 AW
	104.10.008	Roue complète (profil crampon)	15.0 / 55x17 AS
	105.10.008	Roue complète (profil normal)	19.0 / 45x17 AW
	106.10.008	Roue complète (profil crampon)	19.0 / 45x17 AS
9	101.10.900	Rampe d'éclairage non montée	
	004.08.009	Feu arrière	BBS 123/5
	005.08.009	Verre pour feu arrière	BBS 123/5
	103.10.010	Feu arrière compl.	FP 10 AJ.BA
	104.10.010	Verre pour feu arrière	FP 10 AJ.BA
	003.08.009	Réflecteur rouge triangulaire	
12	101.10.012	Console pour frein hydr.	
13	101.10.013	Support de réglage pour frein hydr.	
14	101.10.014	Cylindre de frein	
15	101.10.015	Ressort de traction pour cylindre de frein	
16	101.10.016	Étrier de fixation pour frein hydr. à	
17	101.10.017	Flexible pour frein hydr.	
18	101.10.018	Couplage hydraulique spéc. pour frein hydr.	
19	101.10.019	Rail C pour support MR	
20	101.10.020	Fer plat pour rail C support MR	
21	301.08.100	Longeron bloc de commande	
22	601.08.900	Plaque bloc de commande avec fer en U	
23	000.11.004	Prise en alu	7 pts

Feux arrière et supports

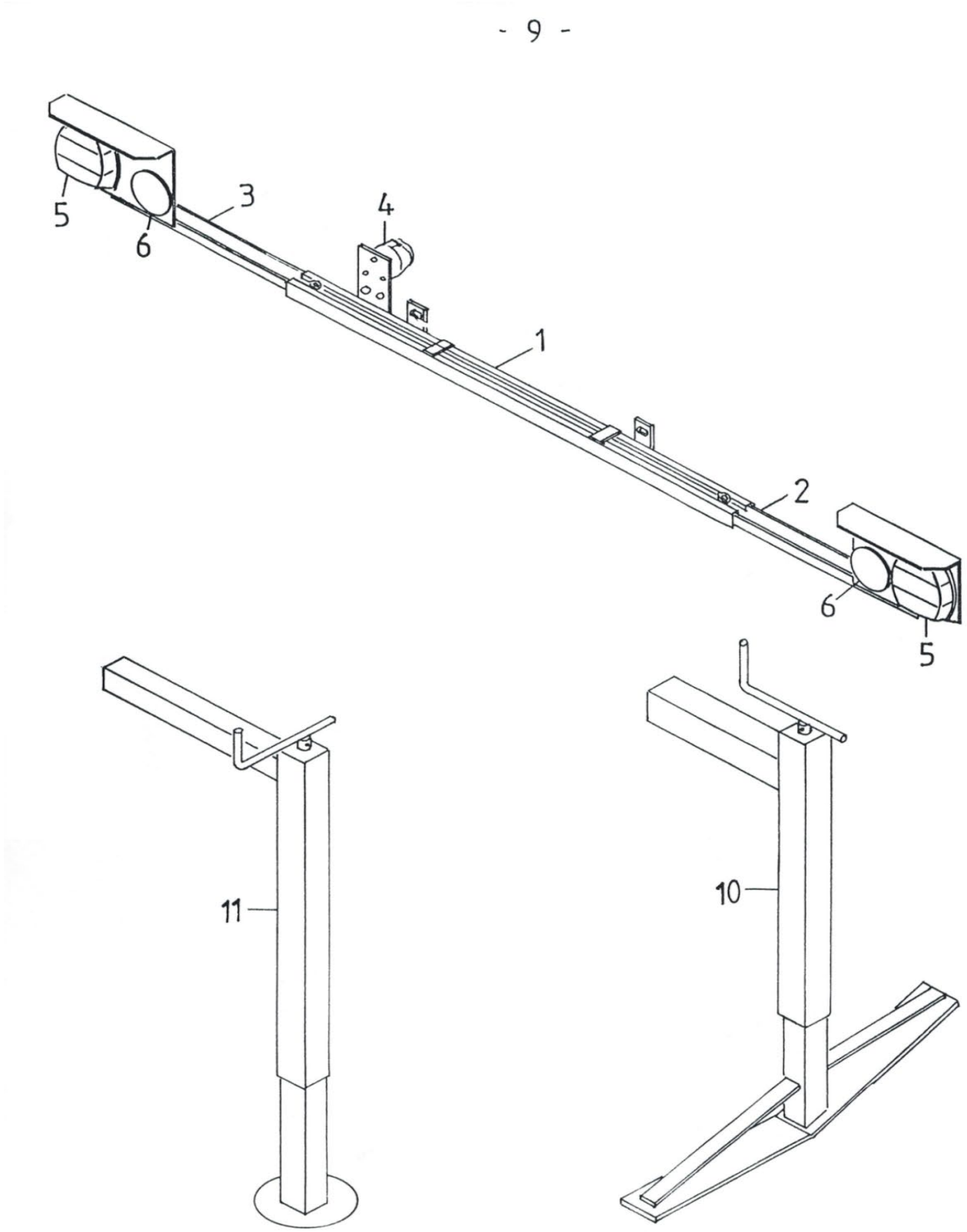

Feux arrière et supports

Pos.	N° de commande	Texte de commande	
1	102.11.100	Support de feux arrière	
	103.11.100	Support de feux arrières non monté (à partir de 2014)	
2	000.11.200	Support de lampe droit (jusqu'en 2013)	
	001.11.200	Support de lampe droite (à partir de 2014)	
3	000.11.300	Support de lampe gauche (jusqu'en 2013)	
	001.11.300	Support de lampe gauche (à partir de 2014)	
4	000.11.004	Prise femelle alu	71/7
5	004.08.009	Feux arrière	BBS 123/5
	005.08.009	Verre pour feu arrière	BBS 123/5
	103.10.010	Feu arrière compl.	FP 10 AJ.BA
	104.10.010	Verre pour feu arrière	FP 10 AJ.BA
6	000.11.006	Réflecteur rond rouge	
11	500.11.001	Béquille pour épandeur rapporté sans tuyau transversal	
12	500.11.200	Tuyau transversal vers béquille	40/40x980
	500.11.300	Tuyau transversal contrecoudé vers béquille à gauche	60/60x400
	500.11.400	Tuyau transversal contrecoudé vers béquille à droite	60/60x400
		Broche pour portique	n'est plus au catalogue

Pièces rapportées pour Transporter

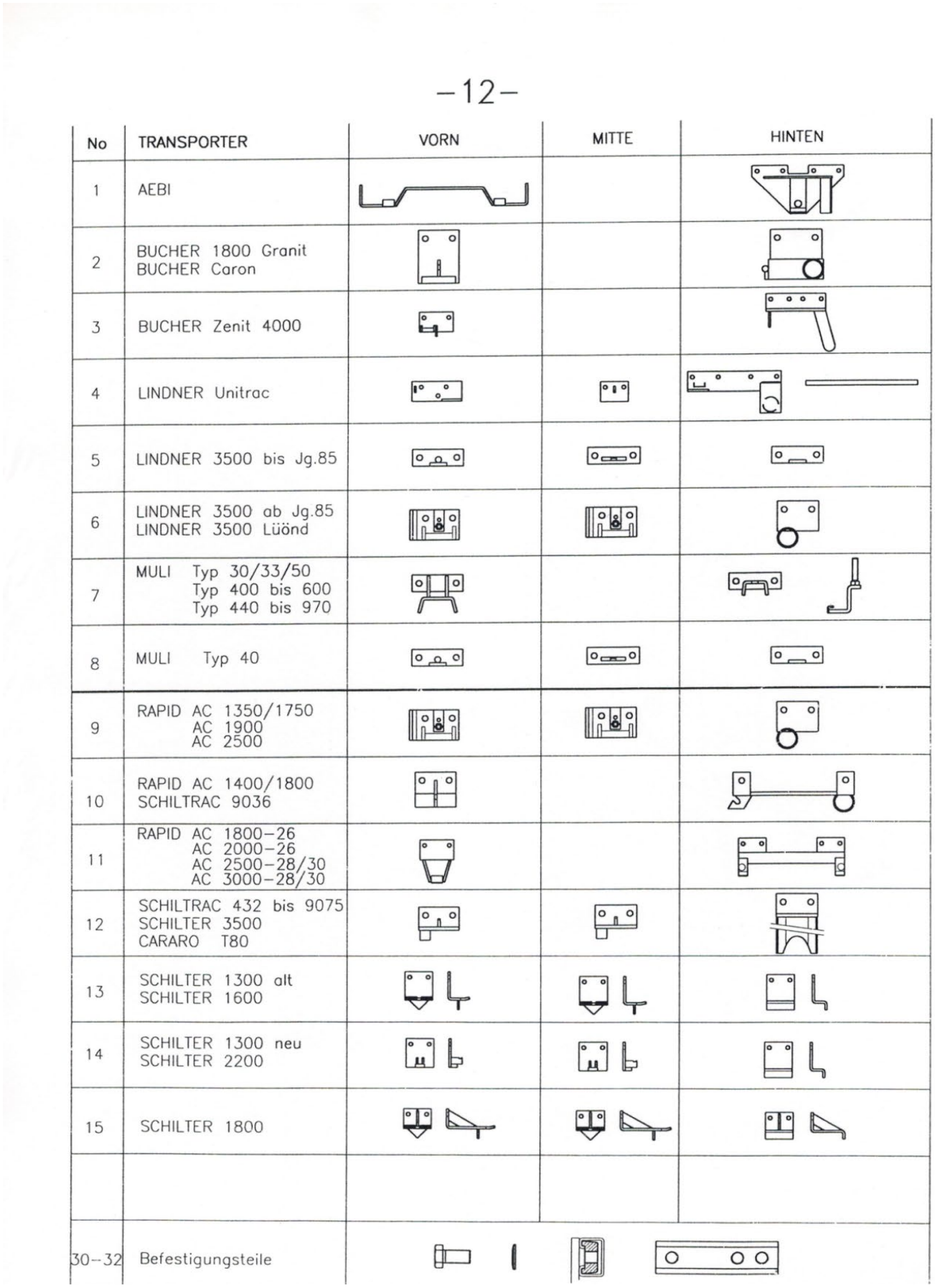

–12–

No	TRANSPORTER	VORN	MITTE	HINTEN
1	AEBI			
2	BUCHER 1800 Granit BUCHER Caron			
3	BUCHER Zenit 4000			
4	LINDNER Unitrac			
5	LINDNER 3500 bis Jg.85			
6	LINDNER 3500 ab Jg.85 LINDNER 3500 Lüönd			
7	MULI Typ 30/33/50 Typ 400 bis 600 Typ 440 bis 970			
8	MULI Typ 40			
9	RAPID AC 1350/1750 AC 1900 AC 2500			
10	RAPID AC 1400/1800 SCHILTRAC 9036			
11	RAPID AC 1800–26 AC 2000–26 AC 2500–28/30 AC 3000–28/30			
12	SCHILTRAC 432 bis 9075 SCHILTER 3500 CARARO T80			
13	SCHILTER 1300 alt SCHILTER 1600			
14	SCHILTER 1300 neu SCHILTER 2200			
15	SCHILTER 1800			
30–32	Befestigungsteile			

Pièces rapportées pour Transporter

Pos.	N° de commande	Texte de commande
1	201.12.100	AEBI - pièces de raccords jeu, y inclus fixation
	202.12.100	AEBI - pièces de raccords jeu, sans fixation
	203.12.100	AEBI - Traverse avant
	204.12.100	AEBI - partie supéreur arrière gauche
	205.12.100	AEBI - partie supéreur arrière droit
	201.12.165	AEBI TP 98/450 comb. - Pièces rapportées Jeu avec fixation
	202.12.165	AEBI TP 98/450 comb. - Pièces rapportées Jeu sans fixation
	203.12.165	AEBI TP 98/450 comb. - Traverse avant
	204.12.100	AEBI TP 98/450 comb. - Partie supérieure arrière à gauche
	205.12.100	AEBI TP 98/450 comb. - Partie supérieure arrière à droite
2	201.12.200	BUCHER 1800 - Pièces rapportées Jeu avec fixation
	202.12.200	BUCHER 1800 - Pièces rapportées Jeu sans fixation
	203.12.200	BUCHER 1800 - Pièce rapportée avant
	204.12.200	BUCHER 1800 - Pièce rapportée arrière à droite
	205.12.200	BUCHER 1800 - Pièce rapportée arrière à gauche
3	201.12.250	BUCHER ZENIT - Pièces rapportées Jeu avec fixation
	202.12.250	BUCHER ZENIT - Pièces rapportées Jeu sans fixation
	203.12.250	BUCHER ZENIT - Pièce rapportée avant à droite
	204.12.250	BUCHER ZENIT - Pièce rapportée avant à gauche
	205.12.250	BUCHER ZENIT - Pièce rapportée arrière à droite
	206.12.250	BUCHER ZENIT - Pièce rapportée arrière à gauche
	201.12.800	CARON Serie 900 Jeu avec fixation
	202.12.800	CARON Serie 900 Jeu sans fixation
	203.12.800	CARON Serie 900 - avant à gauche
	204.12.800	CARON Serie 900 - avant à droite
	205.12.800	CARON Serie 900 - milieu
	206.12.800	CARON Serie 900 - arrière
4	201.12.300	LINDNER UNITRAC - Pièces rapportées Jeu avec fixation
	202.12.300	LINDNER UNITRAC - Pièces rapportées Jeu sans fixation
	203.12.300	LINDNER UNITRAC - Pièce rapportée avant à droite
	204.12.300	LINDNER UNITRAC - Pièce rapportée avant à gauche
	205.12.300	LINDNER UNITRAC - Pièce rapportée milieu
	206.12.300	LINDNER UNITRAC - Pièce rapportée arrière à droite
	207.12.300	LINDNER UNITRAC - Pièce rapportée arrière à gauche
5	201.12.330	LINDNER 3500 ancien - Pièces rapportées Jeu avec fixation
	202.12.330	LINDNER 3500 ancien - Pièces rapportées Jeu sans fixation
	203.12.330	LINDNER 3500 ancien - Pièce rapportée avant
	204.12.330	LINDNER 3500 ancien - Pièce rapportée milieu
	205.12.330	LINDNER 3500 ancien - Pièce rapportée arrière

Pièces rapportées pour Transporter

Pos.	N° de commande	Texte de commande
6	206.12.330	LINDNER 3500 nouveau (depuis 1985) Jeu avec fixation
	207.12.330	LINDNER 3500 nouveau (depuis 1985) Jeu sans fixation
	208.12.330	LINDNER 3500 nouveau (depuis 1985) Pièce rapportée avant et milieu à gauche
	209.12.330	LINDNER 3500 nouveau (depuis 1985) Pièce rapportée avant et milieu à droite
	210.12.330	LINDNER 3500 nouveau (depuis 1985) Pièce rapportée arrière à droite
	211.12.330	LINDNER 3500 nouveau (depuis 1985) Pièce rapportée arrière à gauche
7	201.12.400	MULI 30-970 - Pièces rapportées Jeu avec fixation
	202.12.400	MULI 30-970 - Pièces rapportées Jeu sans fixation
	203.12.400	MULI 30-970 - Pièce rapportée avant
	204.12.400	MULI 30-970 - Pièce rapportée partie supérieure arrière
	205.12.400	MULI 30-970 - Étrier à vis arrière
	206.12.400	MULI T8/T9 suspension pleine - pièces de raccords jeu, y inclus fixation
	207.12.400	MULI T8/T9 suspension pleine - pièces de raccords jeu sans fixation
	203.12.400	MULI T8/T9 suspension pleine - Pièce d'adaptation avant
	204.12.400	MULI T8/T9 suspension pleine - Pièce d'adaptation partie supérieure arrière
	208.12.400	MULI T8/T9 suspension pleine - Bride vissée arrière
8	201.12.450	MULI 40 - Pièces rapportées Jeu avec fixation
	202.12.450	MULI 40 - Pièces rapportées Jeu sans fixation
	203.12.450	MULI 40 - Pièce rapportée avant
	204.12.450	MULI 40 - Pièce rapportée milieu
	205.12.450	MULI 40 - Pièce rapportée arrière
9	201.12.500	RAPID 1750 / LINDNER Lüönd - Pièces rapportées Jeu avec fixation
	202.12.500	RAPID 1750 / LINDNER Lüönd - Pièces rapportées Jeu sans fixation
	203.12.500	RAPID 1750 / LINDNER Lüönd - Pièce rapportée avant / milieu à droite
	204.12.500	RAPID 1750 / LINDNER Lüönd - Pièces rapportées avant / milieu à gauche
	205.12.500	RAPID 1750 / LINDNER Lüönd - Pièce rapportée arrière à droite
	206.12.500	RAPID 1750 / LINDNER Lüönd - Pièce rapportée arrière à gauche
10	201.12.530	RAPID 1400 - Pièces rapportées Jeu avec fixation
	202.12.530	RAPID 1400 - Pièces rapportées Jeu sans fixation
	203.12.530	RAPID 1400 - Pièce rapportée avant
	204.12.530	RAPID 1400 - Pièce rapportée arrière à droite
	205.12.530	RAPID 1400 - Pièce rapportée arrière à gauche
11	201.12.560	RAPID 2000-26 - Pièces rapportées Jeu avec fixation
	202.12.560	RAPID 2000-26 - Pièces rapportées Jeu sans fixation
	203.12.560	RAPID 2000-26 - Pièce rapportée avant
	204.12.560	RAPID 2000-26 - Pièce rapportée arrière

Pièces rapportées pour Transporter

Pos.	N° de commande	Texte de commande	
12	201.12.600	SCHILTRAC - Pièces rapportées	Jeu avec fixation
	202.12.600	SCHILTRAC - Pièces rapportées	Jeu sans fixation
	203.12.600	SCHILTRAC - Pièce rapportée avant / milieu à gauche	
	204.12.600	SCHILTRAC - Pièce rapportée avant / milieu à droite	
	205.12.600	SCHILTRAC - Pièce rapportée arrière	
13	201.12.700	SCHILTER 1600 - Pièces rapportées	Jeu avec fixation
	202.12.700	SCHILTER 1600 - Pièces rapportées	Jeu sans fixation
	203.12.700	SCHILTER 1600 - Pièce rapportée avant / milieu	
	204.12.700	SCHILTER 1600 - Pièce rapportée arrière	
14	201.12.730	SCHILTER 2200 - Pièces rapportées	Jeu avec fixation
	202.12.730	SCHILTER 2200 - Pièces rapportées	Jeu sans fixation
	203.12.730	SCHILTER 2200 - Pièce rapportée avant / milieu	
	204.12.730	SCHILTER 2200 - Pièce rapportée arrière	
15	201.12.760	SCHILTER 1800 - Pièces rapportées	Jeu avec fixation
	202.12.760	SCHILTER 1800 - Pièces rapportées	Jeu sans fixation
	203.12.760	SCHILTER 1800 - Pièce rapportée avant / milieu	
	204.12.760	SCHILTER 1800 - Pièce rapportée arrière	

30	201.12.030	Contreplaque	M16
31	201.12.031	Rondelle à bord d'arrêt	M16
32	201.12.032	Vis 6-pans	M16x35
	201.12.033	Boulons pour profilés d'ancrage HALFEN pour profil C	M16x40
	601.04.040	Écrou 6-pans	M16
	201.12.034	Plaque à tête crochet taraudée pour profil C	M12

Étiquettes autocollantes

SELBSTKLEBESCHILDER

1.13.01

SCHMIER- UND WARTUNGSPLAN
- • Schmiernippel täglich mit Universalfett schmieren
- △ Schmiernippel wöchentlich mit Universalfett schmieren
- ○ Rollenketten wöchentlich mit Kettenöl schmieren
- A Getriebeöl alle 2 Jahre wechseln 0,8L Motorex BF 100
- B Hydrauliköl alle 2 Jahre wechseln 8L Motorex EP 032
- ⊗ Kratzbodenspannung täglich kontrollieren
- ⊕ Rollenketten- und Keilriemenspannung täglich kontrollieren

PLAN DE LUBRIFICATION ET D'ENTRETIEN
- • Lubrifier chaque jour le graisseur en utilisant de la graisse universelle
- △ Lubrifier chaque semaine le graisseur en utilisant de la graisse universelle
- ○ Lubrifier tous les semaines les chaînes en utilisant de l'huile pour chaîne
- A Remplacer l'huile d'engrenage tous les 2 ans. Motorex BF 100 0,8l
- B Remplacer l'huile hydraulique tous les 2 ans. Motorex EP 032 8l
- ⊗ Controler chaque jour la tension du fond de raclage
- ⊕ Controler chaque jour la tension des chaînes et de la courroie trapézoïdale

SCHEMA DI LUBRIFICAZIONE E MANUTENZIONE
- • Lubrificare ogni giorno il nipplo ingrassatore con grasso universale
- △ Lubrificare ogni settimana il nipplo ingrassatore con grasso universale
- ○ Lubrificare ogni settimana le catena con olio per catena
- A Sonstituire l'olio del cambio ogni 2 anni - 0,8L Motorex BF 100
- B Sonstituire l'olio idraulico ogni 2 anni - 8L Motorex BF 032
- ⊗ Controllare ogni giorno la tensione del catena tappeto
- ⊕ Controllare ogni giorno la tensione della catena e della cinghia trapezoidale

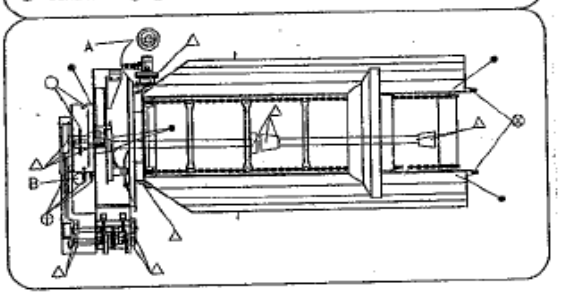

2.13.01

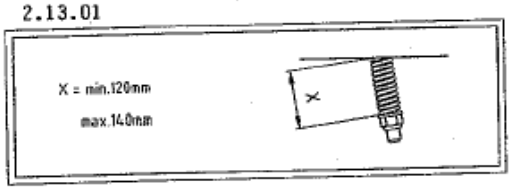

3.13.01

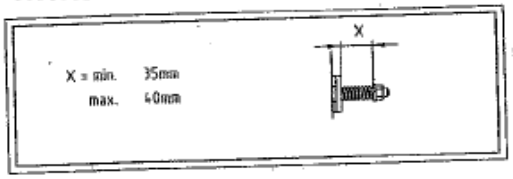

4.13.01

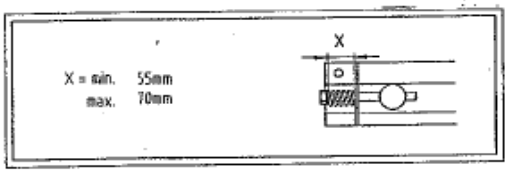

5.13.01

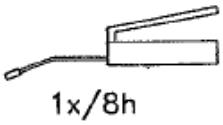

20.13.02

10.13.02

13.13.02

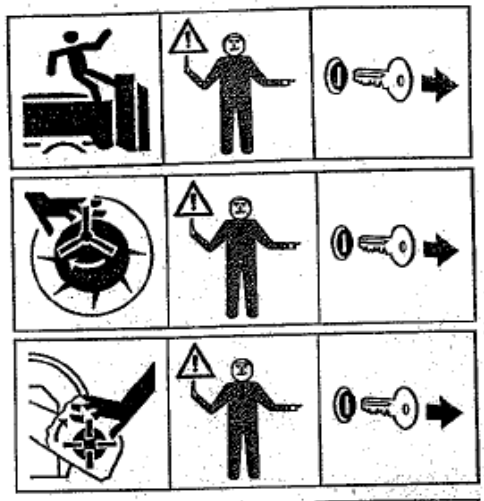

16.13.0

17.13.02

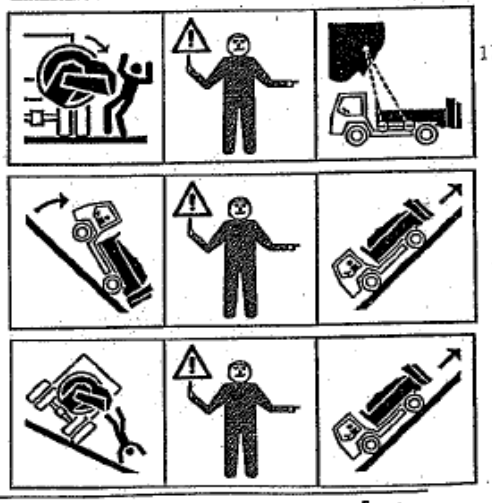

Étiquettes autocollantes

001.13.011

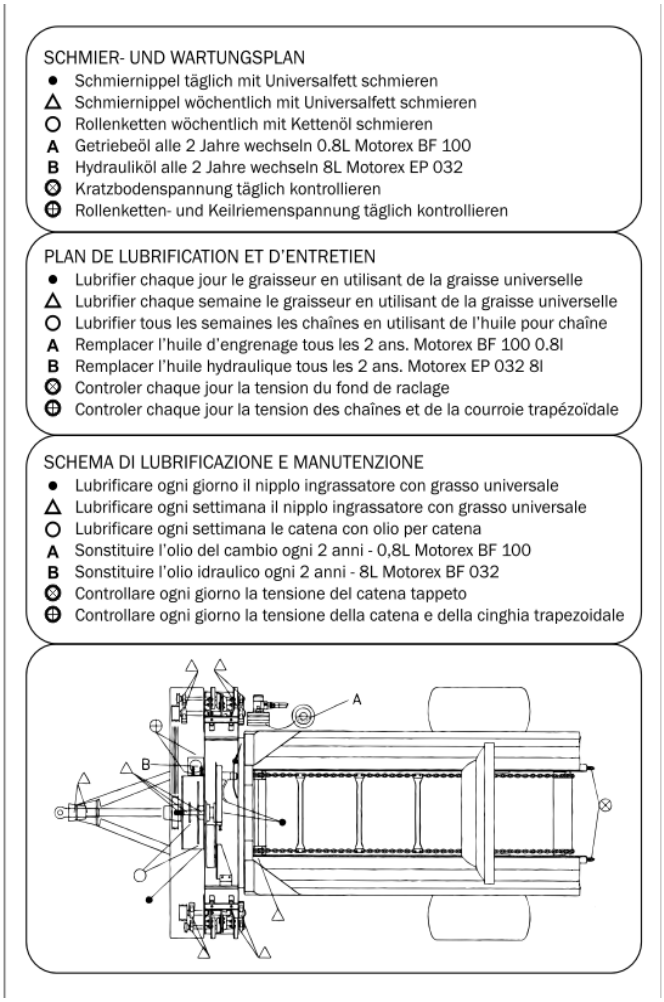

Pos.	N° de commande	Texte de commande
	001.13.001	Plans de Lubrification pour machine portée
	001.13.011	Plan de Lubrification pour machine remorquée
	001.13.002	Conseil tendeur de courroie
	001.13.003	Conseil tendeur de chaîne
	001.13.004	Conseil tension fond mouvant
	001.13.005	Graisser
	002.13.010	1x danger, 2x avertissement
	002.13.013	3x danger
	002.13.016	1x avertissement
	002.13.017	3x avertissement
	002.13.020	Max. 600 tr/min
	002.13.021	GAFNER grand transparent