Spargiletame/Spargi-compost GAFNER

ELENCO RICAMBI

1500 - 4000 modelli portati e rimorchiati matricola n. 1 - 739

Copyright ©

Editore della presente documentazione cliente è la GAFNER Maschinenbau AG,
CH-8637 Laupen-Wald (Tel. 055 246 34 15 / FAX 055 246 51 70)
Si riservano tutti i diritti, in particolare il diritto di riproduzione,
distribuzione e traduzione. Nessuna parte dell'opera potrà essere riprodotta in alcuna forma (stampa, fotocopia, microfilm o altro procedimento)
o memorizzata con l'ausilio di sistemi elettronici in assenza di assenso scritto.

Con riserva di modifiche tecniche.
GAFNER si riserva il diritto di apportare modifiche al prodotto o al presente documento in qualsiasi momento senza comunicazione separata.

Sommario

Capitolo		Pagina
1	Scatola di spargitura - Vasca - Paratia - Elementi in lamiera	3 - 5
2	Azionamento - Rotore spargitura - Valvola spargitura	6 - 10
3	Regolatore larghezza spargitura regolabile in continuo (dal n. 531)	11 - 12
4	Rotore a stella - Planetario	13 - 15
5	Tappeto	16 - 19
6	Idraulica di lavoro (compl. di centralina idraulica)	20 - 24
	componenti della sovrastruttura	25 - 28

Esempio di ordine di pezzi di ricambio

Tipo Gafner: ad es. tipo 2400 H
Numero di telaio: Ad es. n. 250

Numero di ricambio: ad es. n. 001.01.098
Descrizione dell'ordine ad es. albero motore modelli portati - macch. normale 5/8" fino a n. 739
Quantità: Ad es. 1 pezzo

Scatola di spargitura - Vasca - Paratia - Elementi in lamiera

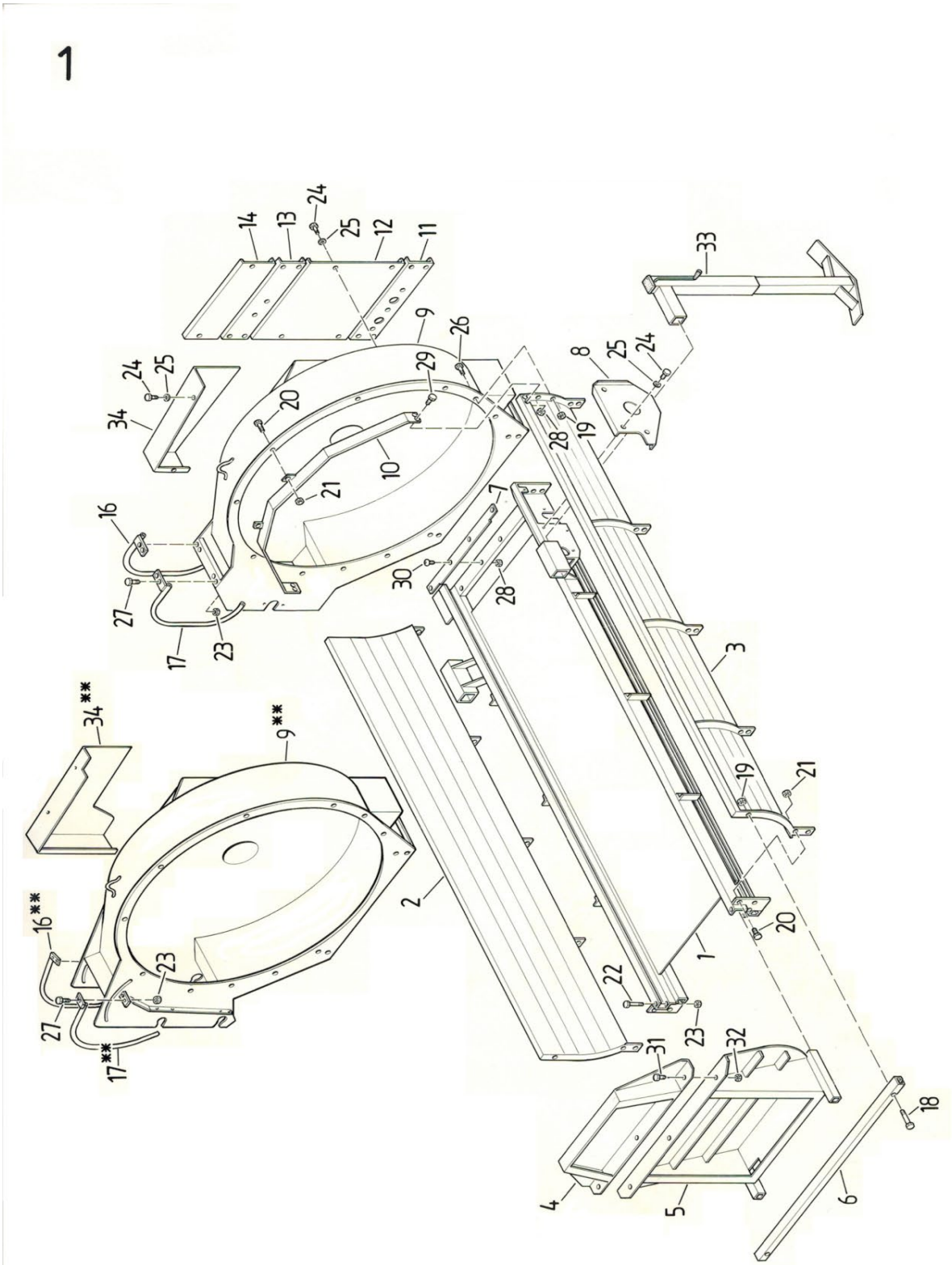

Scatola di spargitura - Vasca - Paratia - Elementi in lamiera

rif.	N. d'ordine	Descrizione dell'ordine	
1		Telaio saldato	su ordinazione
	001.07.002	Lamiera di fondo 1500 / 1800 / 2400 / 4000	
	002.07.002	Lamiera di fondo 1800 L / 3100	
2+3	001.07.300	Parete laterale 1500	
	002.07.300	Parete laterale 1800	
	003.07.300	Parete laterale 1800L	
	004.07.300	Parete laterale 2400	
	005.07.300	Parete laterale 3100	
	008.07.300	Parete laterale 4000	
4	000.04.170	Sovrastruttura paratia	
5	001.04.160	Paratia incl. scorrevole in plastica +staffa maglia congiunzione	1500-1800L
	002.04.160	Paratia incl. scorrevole in plastica +staffa maglia congiunzione	2400-4000
6	001.07.007	Traversa	1500-1800L
	002.07.007	Traversa	2400-4000
7	000.04.021	Caviglia	
8	000.08.006	Paracatena azionamento avanzamento	
9		Contenitore di spargitura	non più in assortimento
10	001.07.008	Lamiera di ingresso 1500	
	002.07.008	Lamiera di ingresso 1800/1800L	
	003.07.008	Lamiera di ingresso 2400/3100	
11	001.07.010	Traversa inferiore	
12	001.07.011	Protezione cassa grande 1500/1800/1800L	
	002.07.011	Protezione cassa grande 2400/3100/4000	
13	001.07.009	Traversa superiore	
14	001.07.012	Protezione cassa piccola	
		Posizione 34	
16		Riparo rotore spargitura sinistro	non più in assortimento
17		Riparo rotore spargitura destro	non più in assortimento
18	301.02.025	Vite testa esagonale	M12x70
19	000.03.018	Dado di sicurezza esagonale	M12
20	000.03.025	Vite testa esagonale	M12x25
21	000.03.018	Dado di sicurezza esagonale	M12
22	101.01.022	Vite testa esagonale	M10x65
23	003.03.101	Dado di sicurezza esagonale	M10
24	000.02.034	Vite testa esagonale	M12x20
25	000.02.031	Rondella	M12
26	000.02.030	Vite testa esagonale	M12x30
27	302.03.014	Vite testa esagonale	M10x25
28	000.02.041	Dado di sicurezza esagonale	M8
29	302.01.017	Vite testa esagonale	M8x20
30	000.02.040	Vite a testa tonda e gambo quadro	M8x35

Scatola di spargitura - Vasca - Paratia - Elementi in lamiera

rif.	N. d'ordine	Descrizione dell'ordine	
31	201.04.175	Vite testa esagonale	M8x16
32	201.04.173	Dado esagonale	M8
33	003.09.010	Stabilizzatore fino al n. 1981 (tubo longitudinale)	
34	011.07.013	Protezione rotore spargitura 1500-1800L (modelli portati)	
	012.07.013	Protezione rotore spargitura 1800-1800L (modelli rimorchiati)	
	022.07.013	Protezione rotore spargitura 2400-3100 (modelli portati)	
	023.07.013	Protezione rotore spargitura 2400-4000 (modelli rimorchiati)	
34**	211.07.013	Protezione rotore spargitura 1500-1800L (modelli portati)	
	212.07.013	Protezione rotore spargitura 1800-1800L (modelli rimorchiati)	
	222.07.013	Protezione rotore spargitura 2400-3100 (modelli portati)	
	223.07.013	Protezione rotore spargitura 2400-4000 (modelli rimorchiati)	

Azionamento - Rotore spargitura - Valvola spargitura
fino al n. 149

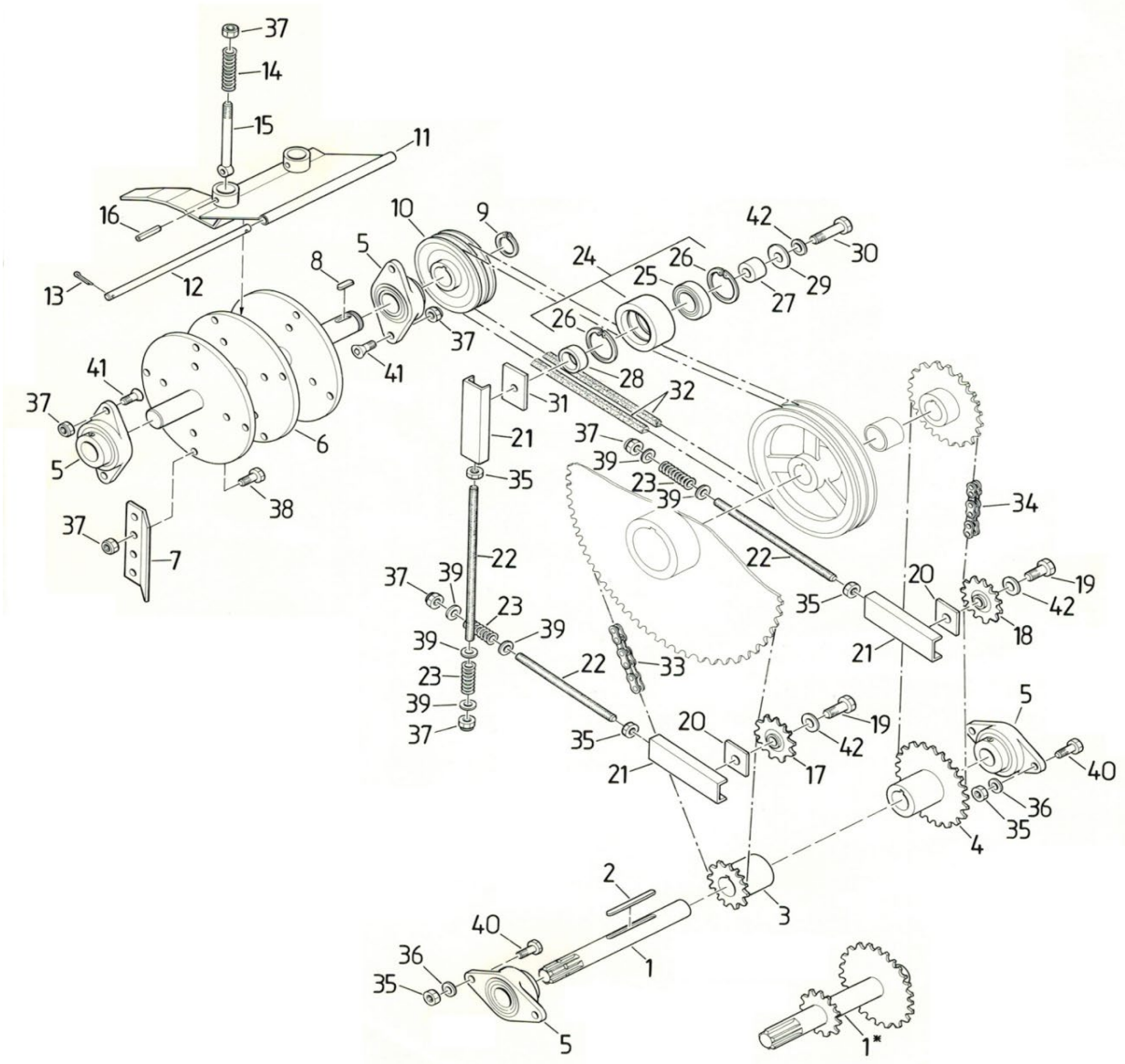

Azionamento - Rotore spargitura - Valvola spargitura
fino al n. 149

rif.	N. d'ordine	Descrizione dell'ordine	
1-4	001.01.098	Albero motore modelli portati	5/8"
1-4	001.01.099	Albero motore modelli rimorchiati	5/8"
5	000.02.010	Cuscinetto flangiato ovale	ø35
	001.01.005	Guarnizione cuscinetto	ø35
6	000.03.240	Rotore spargitura stretto senza rebbi	
7	001.03.021	Rebbi di spargitura corti	
	011.03.021	Rebbi di spargitura corti incl. viti	
	111.03.021	Rebbi di spargitura corti senza viti	
8	000.02.008	Linguetta	10/8x45
9	000.05.005	Anello Seeger	A35
10	000.03.027	Puleggia cinghia trapezoidale con Taperlock	SPA-125-2
11	001.03.120	Portello di espulsione 1500-3100	
12	101.03.002	Albero di fissaggio	
13	000.06.098	Spina elastica	5x30
14	001.03.013	Molla a compressione	5/25x125
15	000.03.014	Vite ad occhiello	M10x140
16	000.03.003	Vite testa esagonale	M8x50
17	000.10.005	Pignone tendicatena	5/8" Z 17
	001.10.005	Pattino catena	5/8"
18	000.18.002	Pignone tendicatena	3/4" Z 15
	000.01.017	Pattino catena	3/4“
19	601.08.021	Vite testa esagonale	M16x50
	301.01.015	Piastra distanziale	
20	000.01.020	Lamiera forata	M12
		Lamiera forata M16	non più in assortimento
21	000.01.021	Pattino tendicatena	Filettatura M12
		Pattino per tendicatena M 16 - Filettatura	non più in assortimento
22	000.01.022	Asta filettata (specificare la lunghezza)	M12
23	000.01.023	Molla a compressione	3,2/19,2x59
24-30	102.03.900	Rullo tendicinghia trapezoidale alluminio con cuscinetto a sfere	
31	101.03.006	Lamiera forata per rullo tendicinghia trapez.	
32	001.03.040	Cinghia trapezoidale 1500/1800	SPA-2057 Lw
	002.03.040	Cinghia trapezoidale 2400/4000	SPA-2232 Lw
33	011.01.033	Catena a rulli 1500/1800/1800L	5/8“ASA50 137 maglie
33	022.01.033	Catena a rulli 2400-4000	5/8“ASA50 147 maglie
34	001.01.034	Catena a rulli 1500/1800/1800L	3/4“ASA60 87 maglie
34	002.01.034	Catena a rulli 2400/3100	3/4“ASA60 95 maglie
senza fig	004.01.034	Maglia di congiunzione diritta	3/4“
	005.01.034	Maglia di congiunzione a gomito	3/4“

	006.01.034	Maglia di congiunzione diritta	5/8“
	007.01.034	Maglia di congiunzione a gomito	5/8“
35	000.02.032	Dado esagonale	M12
36	000.02.031	Rondella	M12
37	000.03.018	Dado di sicurezza	M12
38	000.03.017	Vite esagonale Qual. 10.9	M12x40
39	000.02.031	Rondella	M12
40	000.02.037	Vite testa esagonale	M12x40
41	301.02.024	Vite a testa svasata ad esagono incassato	M12x40
42	101.06.016	Rondella	M16

Azionamento - Rotore spargitura - Valvola spargitura
dal n. 150 - 530

1-4	001.01.098	Albero motore modelli portati	5/8"
	001.01.099	Albero motore modelli rimorchiati	5/8"
5	000.02.010	Cuscinetto flangiato ovale	ø35
	001.01.005	Guarnizione cuscinetto	ø35
6	001.03.240	Rotore di spargitura senza rebbi 1500-3100	
7	000.03.021	Rebbi di spargitura normali	
	003.03.210	Rebbio di spargitura 1 set di 12 pezzi incl. viti	
	033.03.210	Rebbio di spargitura 1 set di 12 pezzi senza viti	
8	000.02.008	Linguetta	10/8x45
9	000.05.005	Anello Seeger	A35
10	000.03.027	Puleggia a gole trapez. (2 gola) 1500-3100	SPA-125-2
11	001.03.120	Portello di espulsione 1500-3100	
12	101.03.002	Albero di fissaggio	
13	000.06.098	Spina elastica	5x30
14	001.03.013	Molla a compressione	5/25x125
15	000.03.014	Vite ad occhiello	M10x140
16	000.03.003	Vite testa esagonale	M8x50
17	000.10.005	Pignone tendicatena	5/8" Z 17
	001.10.005	Pattino catena	5/8"
18	000.18.002	Pignone tendicatena	3/4" Z 15
	000.01.017	Pattino catena	3/4“
19	601.08.021	Vite testa esagonale	M16x50
	301.01.015	Piastra distanziale	
20	000.01.020	Lamiera forata	M12
		Lamiera forata M16	non più in assortimento
21	000.01.021	Pattino tendicatena	Filettatura M12
		Pattino per tendicatena M 16 - Filettatura	non più in assortimento
22	000.01.022	Asta filettata (specificare la lunghezza)	M12
23	000.01.023	Molla a compressione	3,2/19,2x59
24-30	102.03.900	Rullo tendicinghia trapezoidale alluminio con cuscinetto a sfere	
31	101.03.006	Lamiera forata per rullo tendicinghia trapez.	
32	001.03.040	Cinghia trapezoidale 1500/1800	SPA-2057 Lw
	002.03.040	Cinghia trapezoidale 2400/4000	SPA-2232 Lw
33	011.01.033	Catena a rulli 1500/1800/1800L	5/8“ASA50 137 maglie
33	022.01.033	Catena a rulli lung. 2400-4000	5/8“ASA50 147 maglie
34	001.01.034	Catena a rulli 1500/1800/1800L	3/4“ASA60 87 maglie
34	002.01.034	Catena a rulli 2400/3100	3/4“ASA60 95 maglie
senza fig.	004.01.034	Maglia di congiunzione diritta	3/4“
	005.01.034	Maglia di congiunzione a gomito	3/4“

	006.01.034	Maglia di congiunzione diritta	5/8“
	007.01.034	Maglia di congiunzione a gomito	5/8“
35	000.02.032	Dado esagonale	M12
36	000.02.031	Rondella	M12
37	000.03.018	Dado di sicurezza	M12
38	000.03.017	Vite esagonale Qual. 10.9	M12x40
39	000.02.031	Rondella	M12
40	000.02.037	Vite testa esagonale	M12x40
41	301.02.024	Vite a testa svasata ad esagono incassato	M12x40
42	101.06.016	Rondella	M16

Azionamento - Rotore spargitura - Valvola spargitura
dal n. 531 - 739

1-4	001.01.098	Albero motore modelli portati	5/8"
	001.01.099	Albero motore modelli rimorchiati	5/8"
5	000.02.010	Cuscinetto flangiato ovale	ø35
	001.01.005	Guarnizione cuscinetto	ø35
6	001.03.240	Rotore di spargitura senza rebbi 1500-3100	
7	000.03.021	Rebbi di spargitura normali	
	003.03.210	Rebbio di spargitura 1 set di 12 pezzi incl. viti	
	033.03.210	Rebbio di spargitura 1 set di 12 pezzi senza viti	
8	000.02.008	Linguetta	10/8x45
9	000.05.005	Anello Seeger	A35
10	003.03.027	Puleggia gole trapez. c. Taperlock (3 gole)	SPA-125-3
11		***nuovo portello di espulsione 1500 - 3100 vedi pagina 11 - 12***	
17	000.10.005	Pignone tendicatena	5/8" Z17
	001.10.005	Pattino catena	5/8"
18	000.18.002	Pignone tendicatena	3/4" Z15
	000.01.017	Pattino catena	3/4“
19	601.08.021	Vite testa esagonale	M16x50
	301.01.015	Piastra distanziale	
20	000.01.020	Lamiera forata	M12
		Lamiera forata M16	non più in assortimento
21	000.01.021	Pattino tendicatena	Filettatura M12
		Pattino per tendicatena M 16 - Filettatura	non più in assortimento
22	000.01.022	Asta filettata (specificare la lunghezza)	M12
23	000.01.023	Molla a compressione	3,2/19,2x59
24-30	102.03.900	Rullo tendicinghia trapezoidale alluminio con cuscinetto a sfere	
31	101.03.006	Lamiera forata per rullo tendicinghia trapez.	
32	001.03.040	Cinghia trapezoidale 1500/1800	SPA-2057 Lw
	002.03.040	Cinghia trapezoidale 2400/4000	SPA-2232 Lw
33	011.01.033	Catena a rulli 1500/1800/1800L	5/8“ASA50 137 maglie
33	022.01.033	Catena a rulli2400-4000	5/8“ASA50 147 maglie
34	001.01.034	Catena a rulli 1500/1800/1800L	3/4“ASA60 87 maglie
34	002.01.034	Catena a rulli2400/3100	3/4“ASA60 95 maglie
senza fig.	004.01.034	Maglia di congiunzione diritta	3/4“
	005.01.034	Maglia di congiunzione a gomito	3/4“
	006.01.034	Maglia di congiunzione diritta	5/8“
	007.01.034	Maglia di congiunzione a gomito	5/8“
35	000.02.032	Dado esagonale	M12
36	000.02.031	Rondella	M12

37	000.03.018	Dado di sicurezza	M12
38	000.03.017	Vite esagonale Qual. 10.9	M12x40
39	000.02.031	Rondella	M12
40	000.02.037	Vite testa esagonale	M12x40
41	301.02.024	Vite a testa svasata ad esagono incassato	M12x40
42	101.06.016	Rondella	M16

Regolatore larghezza spargitura regolabile in continuo (dal n. di fabbr. 531-739)

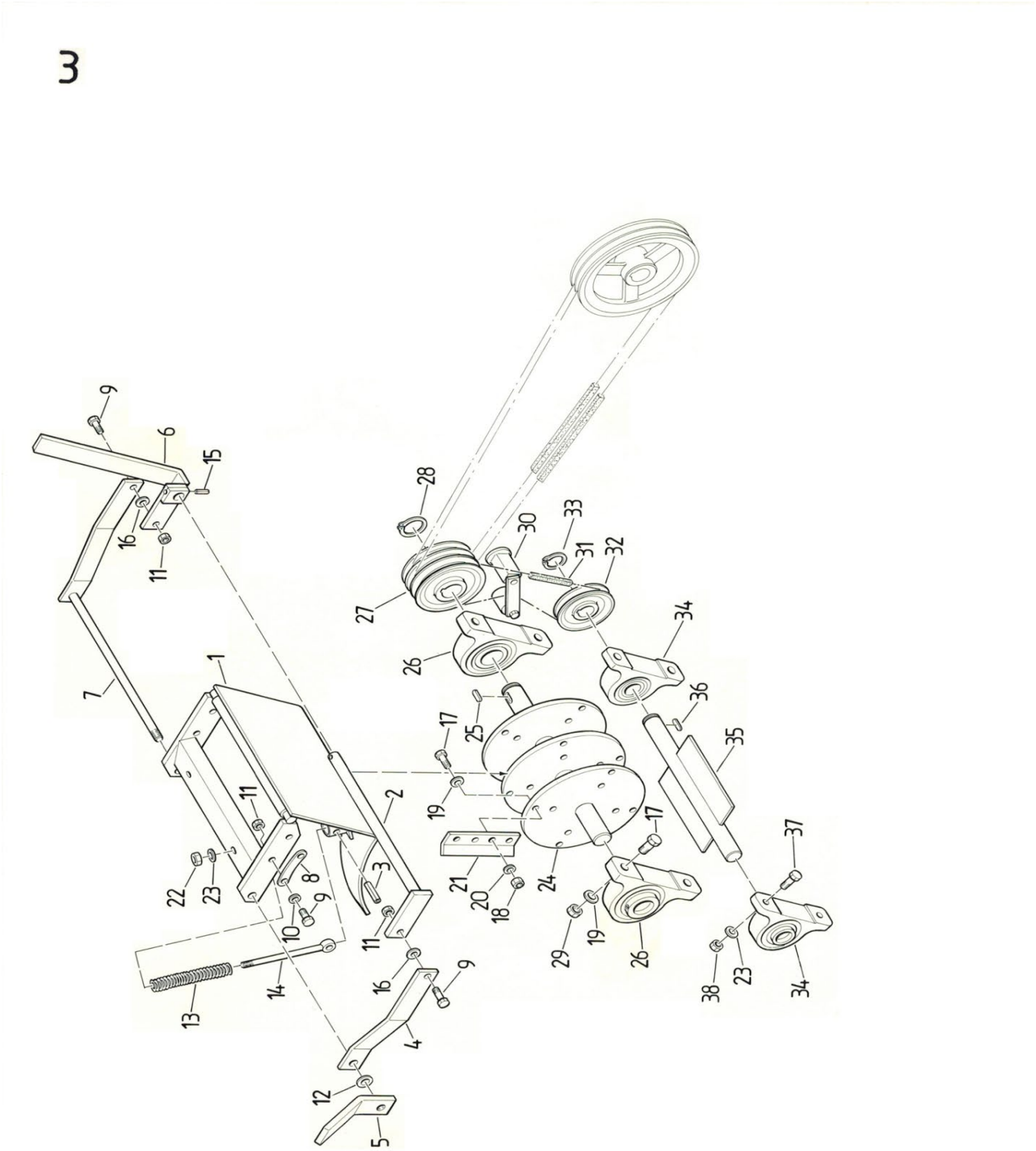

Regolatore larghezza spargitura regolabile in continuo (dal n. di fabbr. 531-739

rif.	N. d'ordine	Descrizione dell'ordine	
1	001.03.100	Portello di espulsione	
	003.03.100	Portello di espulsione compl. di molle	
2	001.03.200	Tiranteria d'innesto con albero da 15	
3	000.03.003	Vite testa esagonale	M8x50
4	001.03.004	Ferro piatto curvo (senza albero)	
5	000.03.005	Leva di bloccaggio	
6	001.03.600	Leva manuale	
7	001.03.700	Tiranteria d'innesto con albero da 12	
8	001.03.008	Elemento di guida	
9	302.01.019	Vite testa esagonale	M8x25
10	302.01.025	Rondella	M8
11	000.02.041	Dado di sicurezza esagonale	M8
12	000.02.031	Rondella	M12
13	001.03.013	Molla a compressione	5/25x125
14	000.03.014	Vite ad occhiello	M10x140
15	000.06.098	Spina elastica	5x30
16	302.01.025	Rondella	M8
17	000.03.017	Vite esagonale Qual. 10.9	M12x40
18	000.03.018	Dado di sicurezza esagonale	M12
19		Rondella di sicurezza Vossloh M12	non più in assortimento
20	000.03.020	Rondella di sicurezza	M12
21	000.03.021	Rebbi di spargitura	
	002.03.021	Rebbi di spargitura larghi	
	003.03.210	Rebbio di spargitura 1 set di 12 pezzi incl. viti	
	033.03.210	Rebbio di spargitura 1 set di 12 pezzi senza viti	
	002.03.210	Rebbi di spargitura larghi 1 set di 8 + 4 pezzi incl. viti	
	022.03.210	Rebbi di spargitura larghi 1 set di 8 + 4 pezzi senza viti	
22	000.03.018	Dado di sicurezza esagonale	M12
23	003.03.102	Rondella	M10
24	001.03.240	Rotore spargitura	
25	000.02.008	Linguetta	10/8x45
26	000.03.026	Supporto ritto	ø35
27	003.03.027	Puleggia a gole trapez. c. Taperlock (3 gola)	SPA-125-3
28	000.05.005	Anello Seeger	A35
29	000.02.032	Dado esagonale	M12
30	000.03.300	Tendicinghia ROSTA compl.	
	102.03.310	Rullo tendicinghia ROSTA con cuscinetto a sfere	ø30
31	001.03.039	Cinghia trapezoidale	SPA-882 LW
32	000.03.031	Puleggia a gole trapez. con Taperlock	SPA-80-1
33	000.05.005	Anello Seeger	A35
34	000.03.034	Supporto ritto	SW25
35	000.03.350	Rotore piccolo	
36	000.03.036	Linguetta	8/7x28
37	000.06.055	Vite testa esagonale	M10x35
38	201.04.065	Dado esagonale	M10

Rotore a stella - Planetario

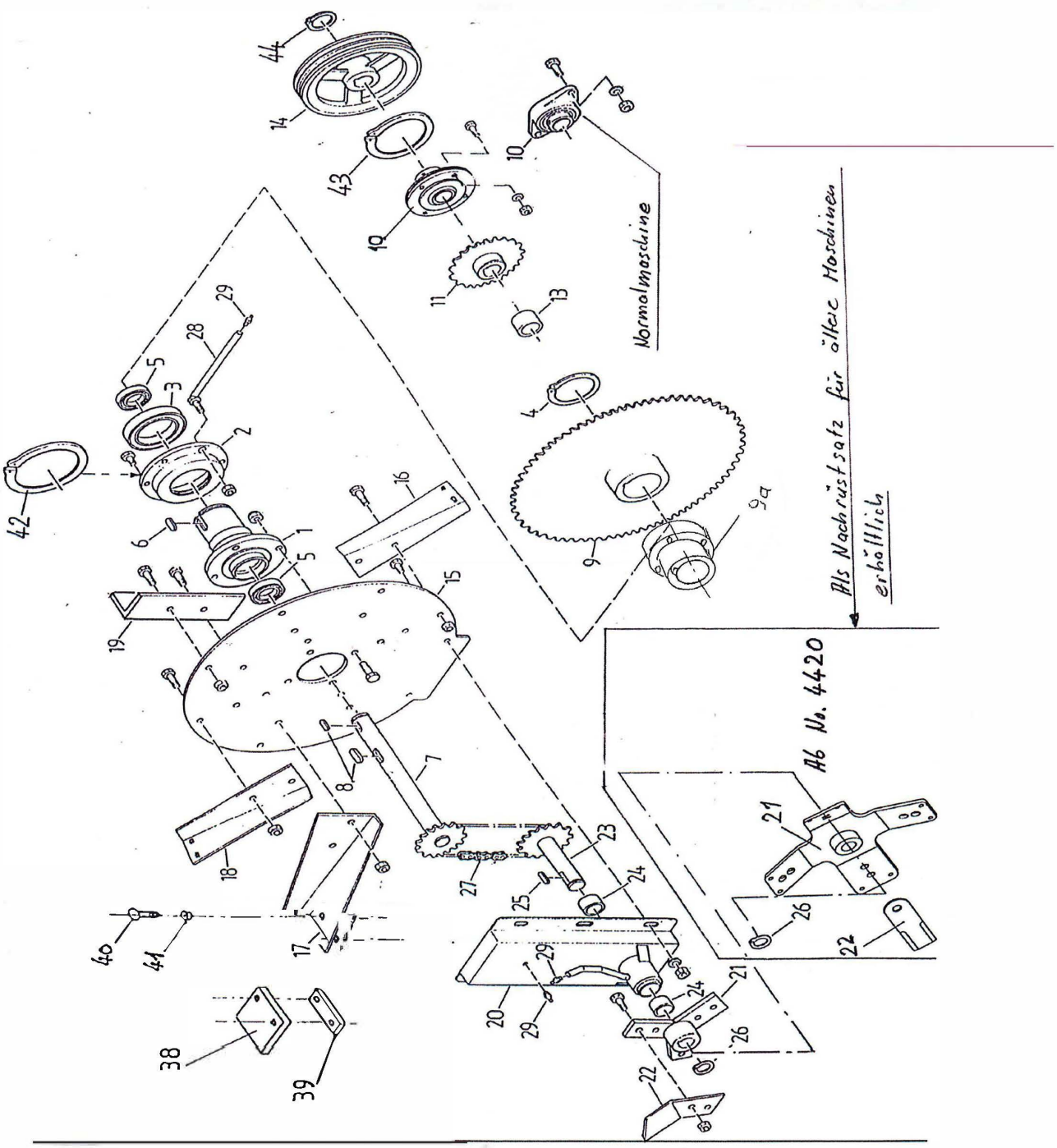

Rotore a stella - Planetario

rif.	N. d'ordine	Descrizione dell'ordine	
1	000.02.001	Albero cavo	
2	000.02.002	Cuscinetto rotore a stella senza cuscinetto a sfere	
3	000.02.003	Cuscinetto a sfere	6016
4	000.02.004	Anello Seeger	A80
5	000.02.005	Cuscinetto a sfere	6007
6	000.02.006	Linguetta	10/8x56
7	000.02.700	Albero passante con pignone catena	3/4“ Z15
8	000.02.008	Linguetta	10/8x45
9		Pignone catena 5/8"	non più in assortimento
9	777.01.136	Puleggia pignone catena	3/4" Z81
9a	201.02.900	Mozzo avvitabile per puleggia pignone catena (superiore)	
10	000.02.010	Cuscinetto flangiato	ø35
	001.01.005	Guarnizione cuscinetto	ø35
11	000.02.011	Pignone catena	3/4“ Z25
12	001.02.110	Coppia di pignoni per macchina con unità idraulica	3/4“Z25 3/8“Z60
		Pignone catena 3/8" Z40	non più in assortimento
13	150.01.001	Anello distanziale	
14	001.02.014	Puleggia cinghia trapezoidale (2 gole) con Taperlock	SPA-250-2
15	001.02.015	Disco rotore a stella 1800	
	002.02.015	Disco rotore a stella 2400	
16		Pala alimentazione inferiore destra	non più in assortimento
	001.02.160	Pala alimentazione inferiore destra compl. di gommino	
17		Pala alimentazione superiore destra (mod. rimorchiati)	non più in assortimento
	101.02.170	Pala alimentazione superiore destra compl. di gommino (mod. rimorchiato)	
		Pala alimentazione superiore sinistra (mod. portato)	non più in assortimento
	001.02.170	Pala alimentazione superiore sinistra compl. di gommino (mod. portato)	
18		Pala alimentazione inferiore sinistra	non più in assortimento
	001.02.180	Pala alimentazione inferiore sinistra compl. di gommino	
19	000.02.019	Contrappeso	
20	001.02.200	Scatola planetario 1800,2400	
	003.02.200	Scatola planetario compl. (scatola, cuscinetto, albero, mozzo, lama)	
21		Mozzo planetario 3 bracci	non più in assortimento
	001.02.210	Stella planetario 4 bracci	
	222.02.220	Kit di retrofit stella planetario 4 bracci (stella, mozzo, lame, viti)	
22		Lama planetario modelli portati, curva per macch. normali	non più in assortimento
		Lama planetario modelli portati, curva per macch. normali	non più in assortimento

Rotore a stella - Planetario

rif.	N. d'ordine	Descrizione dell'ordine	
		Lama planetario modelli rimorchiati, curva per macch. normali	non più in assortimento
		Lama planetario modelli portati, curva per macch. Normali	non più in assortimento
		Set di viti per lame planetario curve	non più in assortimento
	201.02.022	Lama planetario dritta e affilata	
	211.02.220	Lama planetario diritta e affilata (1 set da 4 pz., senza viti)	
	203.02.022	Set di viti per lama planetario diritta (4xM16x35+Mu,4xM8x20+Mu)	
23	000.02.230	Albero planetario con pignone catena	3/4“ Z15
24	000.02.024	Cuscinetto in bronzo	
25	000.02.025	Linguetta	8/7x36
26	000.02.026	Anello Seeger	A30
27	001.02.027	Catena a rulli senza fine 1800	3/4“ASA60 38 maglie
	002.02.027	Catena a rulli senza fine 2400	3/4“ASA60 40 maglie
28	001.02.280	Tubo di lubrificazione 1500-3100	
29	000.02.029	Nipplo di ingrassaggio	M8
30	000.02.030	Vite testa esagonale	M12x30
31	000.02.031	Rondella	M12
32	000.02.032	Dado esagonale	M12
33	000.03.018	Dado di sicurezza esagonale	M12
34	000.02.034	Vite testa esagonale	M12x20
35	000.02.030	Vite testa esagonale	M12x30

Tappeto

5

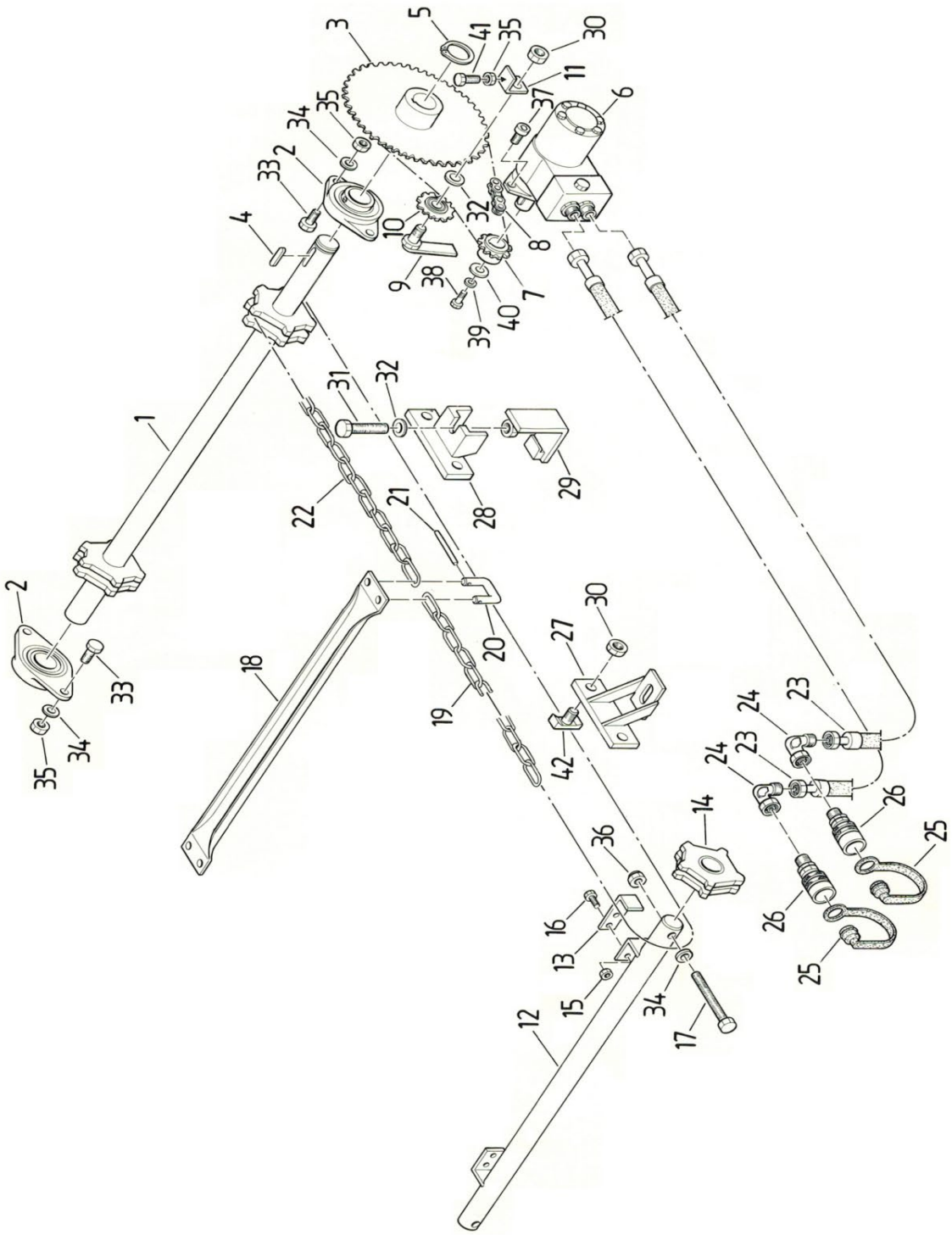
1
2
3
4
5
6
7
8
9
10
11
12
13
14
15
16
17
18
19
20
21
22
23
24
25
26
27
28
29
30
31
32
33
34
35
36
37
38
39
40
41
42

Tappeto

rif.	N. d'ordine	Descrizione dell'ordine	
1	000.01.500	Albero di avanzamento	ø35
2	000.02.010	Cuscinetto flangiato ovale	ø35
	001.01.005	Guarnizione cuscinetto	ø35
3	301.01.710	Pignone catena	5/8" Z48 ø35
4	000.02.008	Linguetta	10/8x45
5	000.02.005	Anello Seeger	A35
6	300.06.005	Motore rullo G	300 cm³
7	000.07.005	Pignone catena	5/8" Z10 ø25
8	000.08.005	Catena a rulli + maglia terminale	5/8"ASA50 71 maglie
9	000.09.005	Vite tendicatena con leva	
10	000.10.005	Pignone tendicatena	5/8" Z17
11	000.11.005	Angolare di serraggio	
12-17	001.04.610	Rinvio nuovo (per i dettagli vedere pagine 17+18)	
18	001.04.010	Barra tappeto	
19	001.04.014	Elemento catena a maglie tonde	21 maglie
	000.04.013	Elemento catena a maglie tonde	15 maglie
	000.04.014	Elemento catena a maglie tonde	17 maglie
20-21	302.07.010	Staffa maglia congiunzione, incl. dadi di sicurezza	
22	304.07.013	Elemento catena a maglie tonde 1800/2400	103 maglie
	002.04.015	Elemento catena a maglie tonde 1800/2400	97 maglie
	005.04.015	Elemento catena a maglie tonde 1800L/3100	123 maglie
	006.04.015	Elemento catena a maglie tonde 4000	147 maglie
23+24		Tubo flessibile idraulico incl. raccordi Specificare lunghezza	non più in assortimento
25+26	000.05.021	Connettore idraulico (maschio) con coperchio parapolvere	
	000.02.020	Manicotto idraulico (femmina) con coperchio parapolvere	
27-32		Vedere fine elenco	non più in assortimento
33	000.02.030	Vite testa esagonale	M12x30
34	000.03.031	Rondella	M12
35	000.02.032	Dado esagonale	M12
36	000.03.018	Dado di sicurezza esagonale	M12
37	000.05.037	Vite testa cilindrica	M12x30
38	302.01.017	Vite testa esagonale	M8x20
39	601.05.019	Spessore elastico	M8
40	303.03.008	Rondella per carrozzeria	M8
41	201.03.043	Vite testa esagonale	M12x50
42	201.12.033	Vite testa Halfen	M16x40

Nuovo rinvio

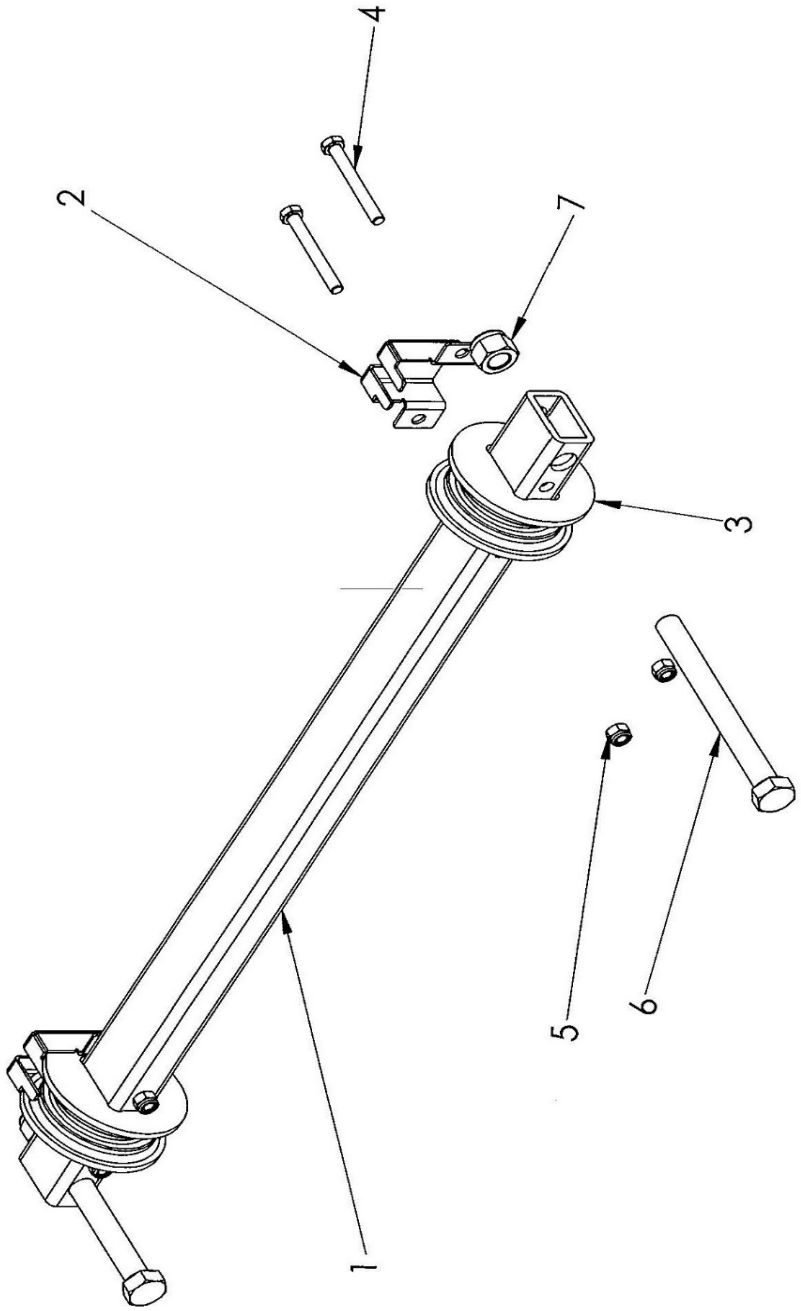

Nuovo rinvio

rif.	N. d'ordine	Descrizione dell'ordine	
1	303.07.400	Correntino	
2	303.07.005	Protezione dita pattino di rinvio	
3	303.07.006	Pattino di rinvio	
4	201.04.031	Vite testa esagonale	M8x65
5	000.02.041	Dado di sicurezza esagonale acciaio	M8
6	001.04.022	Vite testa esagonale	M12x150
7	000.03.018	Dado di sicurezza esagonale acciaio	M12
	001.04.610	Rinvio completo	

Idraulica di lavoro (compl. di centralina idraulica) fino al n. 2219

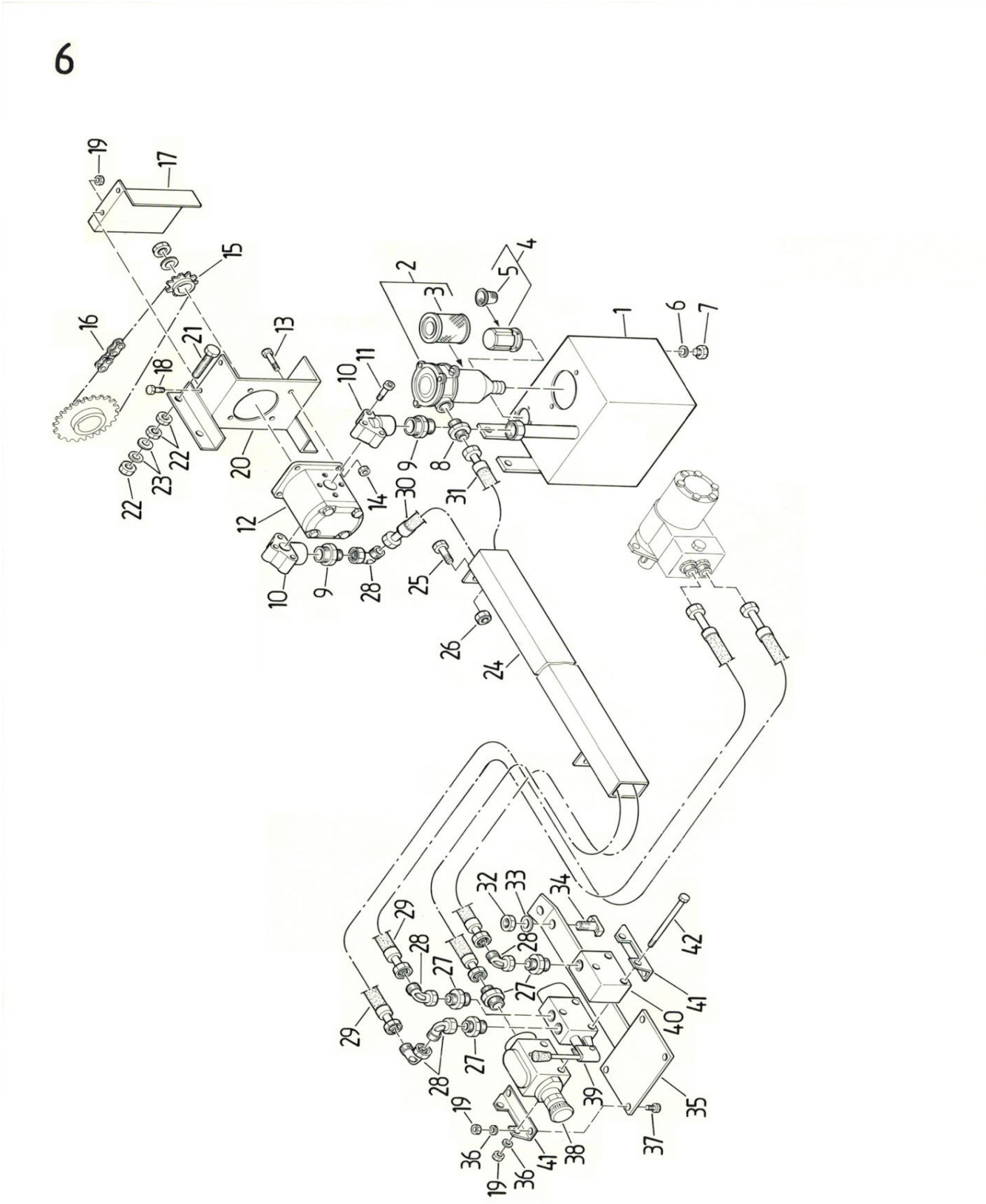

Idraulica di lavoro (compl. di centralina idraulica) fino al n. 2219

rif.	N. d'ordine	Descrizione dell'ordine	
1			non più in assortimento
2			non più in assortimento
3	000.06.003	Inserto filtrante	
4+5	001.06.004	Bocchettone riempimento compl. (bocchettone e filtro)	
6	000.06.006	Anello di tenuta	
7	000.06.007	Vite di chiusura	
8	000.06.008	Raccordo maschio	ø 12/ 1/2“
9	000.06.009	Raccordo maschio	ø 22/ 3/4“
10	000.06.010	Flangia lato mandata	
	000.06.011	Flangia lato aspirazione	
11	001.06.011	Vite testa cilindrica	M8x35
12	201.06.019	Pompa ad ingranaggi rotazione oraria p. spargitore portato	
	202.06.019	Pompa ad ingranaggi rotazione antioraria p. spargitore rimorchiato	
13	000.06.013	Vite testa esagonale	M8x35
14	000.02.041	Dado di sicurezza esagonale	M8
15	000.06.015	Pignone catena conico	3/8“ Z17
16	000.06.016	Catena a rulli + maglia terminale 1800 / 3100	3/8“ 107 maglie
17			non più in assortimento
18	201.04.175	Vite testa esagonale	M8x16
19	201.04.173	Dado esagonale	M8
20			non più in assortimento
21	301.07.024	Vite testa esagonale	M12x80
22	000.02.032	Dado esagonale	M12
23	000.02.031	Rondella	M12
24			non più in assortimento
25	601.04.032	Vite testa esagonale	M12x35
26	000.02.041	Dado di sicurezza esagonale	M8
27	000.06.027	Raccordo maschio	ø12/M18x1.5
28	000.06.028	Raccordo angolare	18x1.5
29-32		Tubo flessibile idraulico vedere pagina successiva	
32	601.04.040	Dado esagonale	M16
33	101.06.016	Rondella	M16
34	201.12.033	Vite testa Halfen	M16x40
35	201.06.002	Supporto regolatore portata e distributore idraulico (modelli portati)	
	201.06.003	Elemento fissaggio	
36	601.05.019	Spessore elastico	M8
37	302.01.017	Vite testa esagonale	M8x20
38-40	001.06.038	Distributore idraulico compl. (in sostituzione)	
41			non più in assortimento
42	000.06.042	Vite testa esagonale	M8x145

Tubi flessibili idraulici

Rif.	N. d'ordine	Descrizione dell'ordine

I tubi flessibili idraulici sono ordinabili secondo il seguente esempio:

Esempio:

Lunghezza fuori tutto:	2900 mm
Collegamenti:	1° lato 0° / 2° lato 45°
da dove a dove?	Da giunto ad avanzamento
Tipo di macchina:	2.5 H VARIO
Telaio n.:	3150
Tipo veicolo portante:	Muli 500

Prezzo:	Prezzo base per tubo flessibile compresi i raccordi:	CHF	30.90
	Maggiorazione lunghezza per cm di lunghezza	CHF	0.30

Prezzo per esempio sopra riportato:

Prezzo base: incl. raccordi	CHF	30.90
Maggiorazione lunghezza: 290x 0.30 =	CHF	87.00
Totale:	CHF	117.90

000.05.020	Manicotto idraulico	(femmina)	con coperchio parapolvere
000.05.021	Connettore idraulico	(maschio)	con coperchio parapolvere

Centralina idraulica con pompa idrostatica (sostituzione)

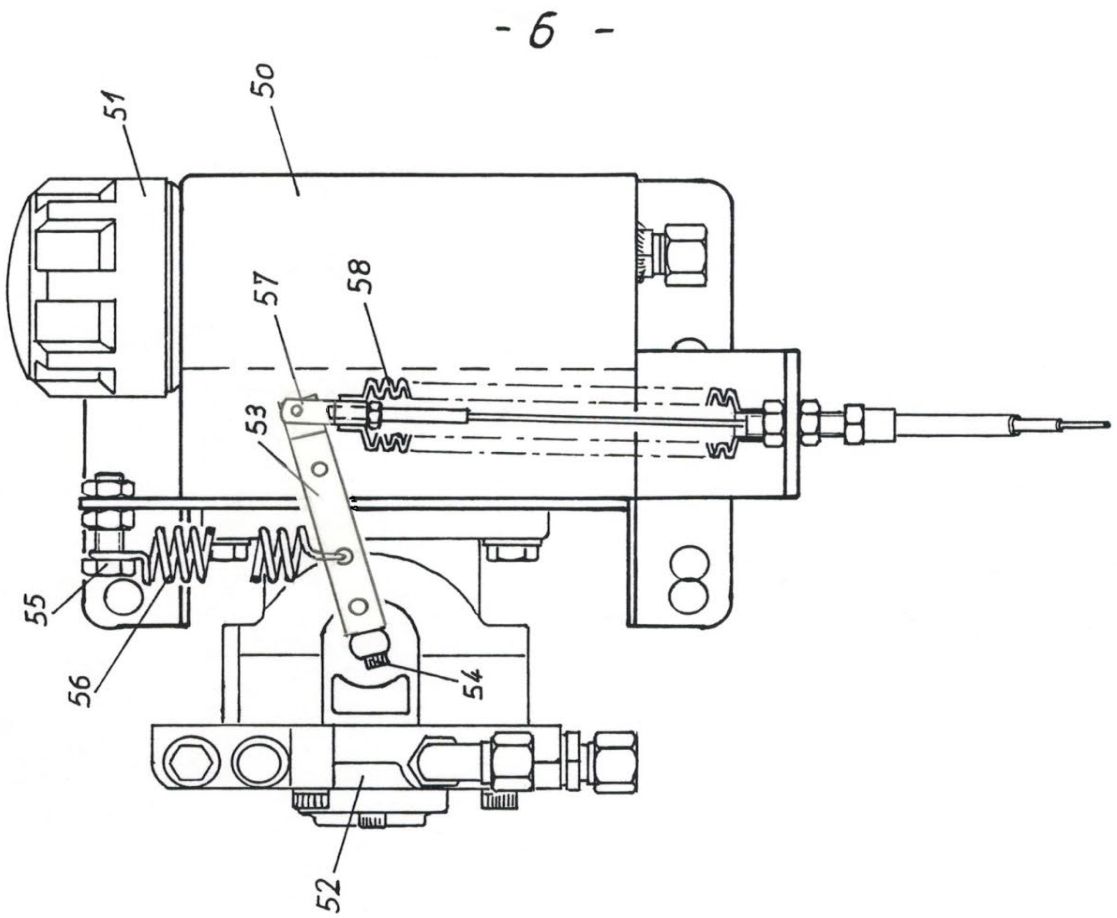

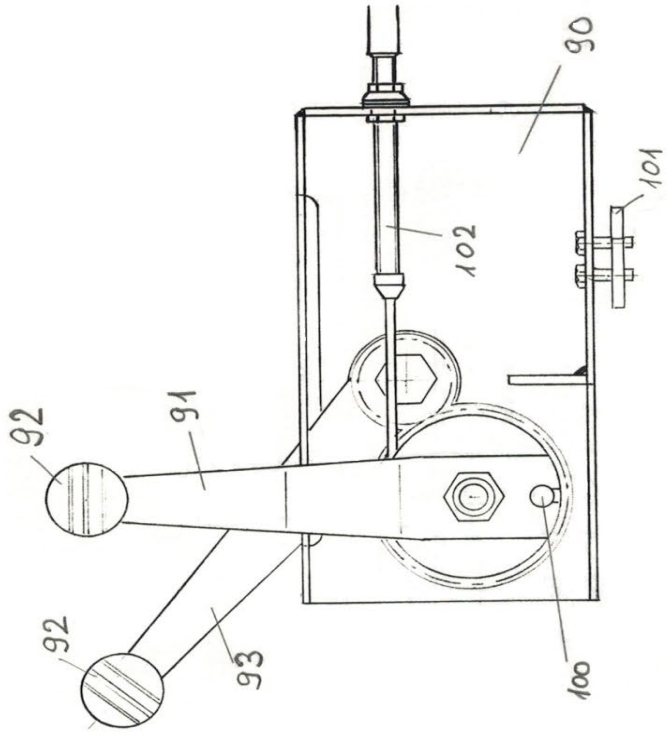

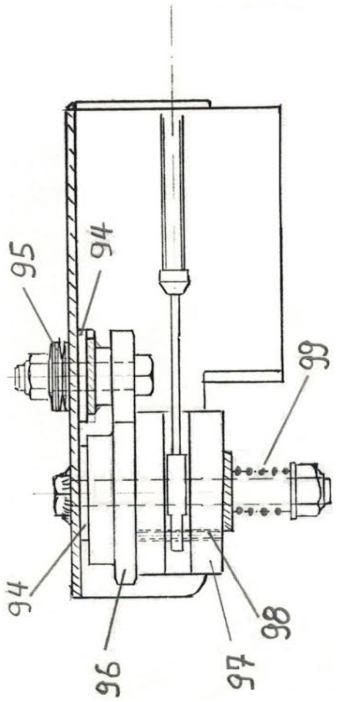

Centralina idraulica con pompa idrostatica (sostituzione)

Rif.	N. d'ordine	Descrizione dell'ordine	
50	000.06.500	Serbatoio idraulico p. macch. normale	
51	001.06.051	Filtro di riempimento e sfiato	
	002.06.051	Guarnizione per tappo serbatoio	
52	000.06.052	Pompa a cilindrata variabile incl. avvitature	
53	000.06.053	Leva di regolazione	
54	000.06.054	Vite a brugola	M5x25
55	000.06.055	Vite testa esagonale	M10x35
56	000.06.056	Molla di trazione	
57	000.06.057	Cavallotto con spina di sicurezza	
58	000.06.058	Soffietto	
	000.06.060	Pignoncino catena	3/8“ Z15
	000.06.061	Linguetta	5/5x30
	001.02.110	Pignone catena	3/8“ Z60 /3/4“ Z25
	000.06.016	Catena a rulli per 1500/1800/2400/3100	3/8“ 107 maglie
90	000.06.090	Elemento lamiera per azionamento	
91	000.06.091	Leva overdrive	
92	000.06.092	Impugnatura a fungo	
93	000.06.093	Leva regolazione avanzamento con ruota dentata	Z25
95	000.06.095	Rondelle Belleville	
96	000.06.096	Ruota dentata	Z50
97	000.06.097	Elemento materia plastica	
98	000.06.098	Spina elastica	ø5x30
99	000.06.099	Molla a compressione	
100	000.06.100	Spinotto trascinamento	
101	000.06.101	Tirante di fissaggio	
102	001.06.102	Tirante cavo comando per 1500/1800/2400 con 2 giunti sferici	
	002.06.102	Tirante cavo comando per 1800L/3100 con 2 giunti sferici	
	003.06.102	Tirante cavo comando per mod. rimorchiati con 2 giunti sferici	

Componenti sovrastruttura per veicolo portante

–12–

No	TRANSPORTER	VORN	MITTE	HINTEN
1	AEBI			
2	BUCHER 1800 Granit BUCHER Caron			
3	BUCHER Zenit 4000			
4	LINDNER Unitrac			
5	LINDNER 3500 bis Jg.85			
6	LINDNER 3500 ab Jg.85 LINDNER 3500 Lüönd			
7	MULI Typ 30/33/50 Typ 400 bis 600 Typ 440 bis 970			
8	MULI Typ 40			
9	RAPID AC 1350/1750 AC 1900 AC 2500			
10	RAPID AC 1400/1800 SCHILTRAC 9036			
11	RAPID AC 1800–26 AC 2000–26 AC 2500–28/30 AC 3000–28/30			
12	SCHILTRAC 432 bis 9075 SCHILTER 3500 CARARO T80			
13	SCHILTER 1300 alt SCHILTER 1600			
14	SCHILTER 1300 neu SCHILTER 2200			
15	SCHILTER 1800			
30–32	Befestigungsteile			

Componenti sovrastruttura per veicolo portante

Rif.	N. d'ordine	Descrizione dell'ordine
1	201.12.100	AEBI - Componenti sovrastruttura Set, fissaggio incluso
	202.12.100	AEBI - Componenti sovrastruttura Set, senza fissaggio
	203.12.100	AEBI - Traversa anteriore
	204.12.100	AEBI - Parte superiore dietro a sinistra
	205.12.100	AEBI - Parte superiore dietro a destra
	201.12.165	AEBI TP 98/450 comb. Componenti sovrastruttura Set, fissaggio incluso
	202.12.165	AEBI TP 98/450 comb. Componenti sovrastruttura Set, senza fissaggio
	203.12.165	AEBI TP 98/450 comb. - Traversa anteriore
	204.12.100	AEBI TP 98/450 comb. - Parte superiore retro a sinistra
	205.12.100	AEBI TP 98/450 comb. - Parte superiore retro a destra
2	201.12.200	BUCHER 1800 - Componenti sovrastruttura Set, fissaggio incluso
	202.12.200	BUCHER 1800 Componenti sovrastruttura Set, senza fissaggio
	203.12.200	BUCHER 1800 - Componente sovrastruttura fronte
	204.12.200	BUCHER 1800 - Componente sovrastruttura dietro a destra
	205.12.200	BUCHER 1800 - Componente sovrastruttura dietro a sinistra
3	201.12.250	BUCHER ZENIT - Componenti sovrastruttura Set, fissaggio incluso
	202.12.250	BUCHER ZENIT - Componenti sovrastruttura Set, senza fissaggio
	203.12.250	BUCHER ZENIT - Componente sovrastruttura fronte a destra
	204.12.250	BUCHER ZENIT - Componente sovrastruttura fronte a sinistra
	205.12.250	BUCHER ZENIT - Componente sovrastruttura retro a destra
	206.12.250	BUCHER ZENIT - Componente sovrastruttura retro a sinistra
	201.12.800	CARON Serie 900 Set, fissaggio incluso
	202.12.800	CARON Serie 900 Set senza fissaggio
	203.12.800	CARON Serie 900 - fronte a sinistra
	204.12.800	CARON Serie 900 - fronte a destra
	205.12.800	CARON Serie 900 - centrale
	206.12.800	CARON Serie 900 - retro
4	201.12.300	LINDNER UNITRAC - Componenti sovrastruttura Set, fissaggio incluso
	202.12.300	LINDNER UNITRAC - Componenti sovrastruttura Set, senza fissaggio
	203.12.300	LINDNER UNITRAC - Componente sovrastruttura fronte a destra
	204.12.300	LINDNER UNITRAC ZENIT - Componente sovrastruttura fronte a sinistra
	205.12.300	LINDNER UNITRAC - Componente sovrastruttura centro
	206.12.300	LINDNER UNITRAC - Componente sovrastruttura retro a destra
	207.12.300	LINDNER UNITRAC - Componente sovrastruttura retro a sinistra
5	201.12.330	LINDNER 3500 vecchio - Componenti sovrastruttura Set, fissaggio incluso
	202.12.330	LINDNER 3500 vecchio - Componenti sovrastruttura Set, senza fissaggio
	203.12.330	LINDNER 3500 vecchio - Componente sovrastruttura fronte
	204.12.330	LINDNER 3500 vecchio - Componente sovrastruttura centro
	205.12.330	LINDNER 3500 vecchio - Componente sovrastruttura retro

Componenti sovrastruttura per veicolo portante

Rif.	N. d'ordine	Descrizione dell'ordine
6	206.12.330	LINDNER 3500 nuovo (dall'anno 85) Set, fissaggio incluso
	207.12.330	LINDNER 3500 nuovo (dall'anno 85) Set, senza fissaggio
	208.12.330	LINDNER 3500 nuovo (dall'anno 85) Componente sovrastruttura fronte e centro a sinistra
	209.12.330	LINDNER 3500 nuovo (dall'anno 85) Componente sovrastruttura fronte e centro a destra
	210.12.330	LINDNER 3500 nuovo (dall'anno 85) Componente sovrastruttura retro a destra
	211.12.330	LINDNER 3500 nuovo (dall'anno 85) Componente sovrastruttura retro a sinistra
7	201.12.400	MULI 30-970 - Componenti sovrastruttura Set, fissaggio incluso
	202.12.400	MULI 30-970 Componenti sovrastruttura Set, senza fissaggio
	203.12.400	MULI 30-970 - Componente sovrastruttura fronte
	204.12.400	MULI 30-970 - Componente sovrastruttura parte superiore retro
	205.12.400	MULI 30-970 - Staffa a vite retro
	206.12.400	MULI T8/T9 Assale posteriore port. - Componenti sovrastruttura Set, fissaggio incluso
	207.12.400	MULI T8/T9 Assale posteriore port. - Componenti sovrastruttura Set, senza fissaggio
	203.12.400	MULI T8/T9 Assale posteriore port. - Componente sovrastruttura fronte
	204.12.400	MULI T8/T9 Assale posteriore port. - Componente sovrastruttura parte superiore
	208.12.400	MULI T8/T9 Assale posteriore port. - Staffa a vite retro
8	201.12.450	MULI 40 - Componenti sovrastruttura Set, fissaggio incluso
	202.12.450	MULI 40 Componenti sovrastruttura Set, senza fissaggio
	203.12.450	MULI 40 - Componente sovrastruttura fronte
	204.12.450	MULI 40 - Componente sovrastruttura centro
	205.12.450	MULI 40 - Componente sovrastruttura retro
9	201.12.500	RAPID 1750 / LINDNER Lüönd - Componenti sovrastruttura Set, fissaggio incluso
	202.12.500	RAPID 1750 / LINDNER Lüönd - Componenti sovrastruttura Set, senza fissaggio
	203.12.500	RAPID 1750 / LINDNER Lüönd - Componente sovrastruttura fronte / centro a destra
	204.12.500	RAPID 1750 / LINDNER Lüönd - Componente sovrastruttura fronte / centro a sinistra
	205.12.500	RAPID 1750 / LINDNER Lüönd - Componente sovrastruttura retro a destra
	206.12.500	RAPID 1750 / LINDNER Lüönd - Componente sovrastruttura retro a sinistra
10	201.12.530	RAPID 1400 - Componenti sovrastruttura Set, fissaggio incluso
	202.12.530	RAPID 1400 Componenti sovrastruttura Set, senza fissaggio
	203.12.530	RAPID 1400 - Componente sovrastruttura fronte
	204.12.530	RAPID 1400 - Componente sovrastruttura retro a destra
	205.12.530	RAPID 1400 - Componente sovrastruttura retro a sinistra
11	201.12.560	RAPID 2000-26 - Componenti sovrastruttura Set, fissaggio incluso
	202.12.560	RAPID 2000-26 Componenti sovrastruttura Set, senza fissaggio
	203.12.560	RAPID 2000-26 - Componente sovrastruttura fronte
	204.12.560	RAPID 2000-26 - Componente sovrastruttura retro
12	201.12.600	SCHILTRAC - Componenti sovrastruttura Set, fissaggio incluso
	202.12.600	SCHILTRAC - Componenti sovrastruttura Set, senza fissaggio
	203.12.600	SCHILTRAC - Componente sovrastruttura fronte / centro a sinistra
	204.12.600	SCHILTRAC - Sezione del corpo frontale / centrale right
	205.12.600	SCHILTRAC - Componente sovrastruttura retro

Componenti sovrastruttura per veicolo portante

Rif.	N. d'ordine	Descrizione dell'ordine	
13	201.12.700	SCHILTER 1600 - Componenti sovrastruttura	Set, fissaggio incluso
	202.12.700	SCHILTER 1600 Componenti sovrastruttura	Set, senza fissaggio
	203.12.700	SCHILTER 1600 - Componente sovrastruttura fronte / centro	
	204.12.700	SCHILTER 1600 - Componente sovrastruttura retro	
14	201.12.730	SCHILTER 2200 - Componenti sovrastruttura	Set, fissaggio incluso
	202.12.730	SCHILTER 2200 Componenti sovrastruttura	Set, senza fissaggio
	203.12.730	SCHILTER 2200 - Componente sovrastruttura fronte / centro	
	204.12.730	SCHILTER 2200 - Componente sovrastruttura retro	
15	201.12.760	SCHILTER 1800 - Componenti sovrastruttura	Set, fissaggio incluso
	202.12.760	SCHILTER 1800 Componenti sovrastruttura	Set, senza fissaggio
	203.12.760	SCHILTER 1800 - Componente sovrastruttura fronte / centro	
	204.12.760	SCHILTER 1800 - Componente sovrastruttura retro	
30	201.12.030	Piastra di riscontro	M16
31	201.12.031	Rondella di sicurezza	M16
32	201.12.032	Vite a testa esagonale	M16x35
	201.12.033	Vite di fissaggio a testa HALFEN per profilo a C	M16x40
	601.04.040	Dado esagonale	M16
	201.12.034	Piastra filettata per profilo a C	M12