Épandeur de fumier et de compost GAFNER

LISTE DE PIÈCES DE RECHANGE

2.46 - 3.16 vario roto Épand. rapporté

Copyright ©

L'éditeur de des documents destinés à la clientèle est la société GAFNER Maschinenbau AG,
CH-8637 Laupen-Wald (Tél. 055 246 34 15 / Fax 055 246 51 70)
Tous droits réservés, notamment les droits de reproduction, de diffusion et de
traduction. Il est interdit de reproduire, sans autorisation écrite, tout ou partie de ce document sous
quelque forme que ce soit (impression, quelque forme que ce soit (impression,
photocopie, microfilm ou tout autre procédé) ou d'enregistrer, d'éditer, reproduire ou diffuser
ce document à l'aide de systèmes électroniques.

Modifications techniques
GAFNER se réserve le droit d'apporter des modifications au produit ou au présent document
à tout moment et sans avis particulier.

Table des matières

Chapitre

1 Unité d‘entraînement

2 Rotor en étoile - Planétaire

3 Rotor d'épandage - Trappe d'épandage

4 Fond mouvant

4a Déviation

4b Coulisseau

6 Hydraulique - Pièces d'actionnement

Tuyaux hydrauliques

6 Ha Agrégat hydraulique

7 Cuve

8 Carter d'épandage

9 Mécanique de pivotement Roto

11 Feux arrière et supports

12 Pièces rapportées pour Transporter

13 Étiquettes autocollantes

Exemple de commande pour pièces de rechange

Type Gafner : par exemple: type 2.46 H VARIO
N° de châssis : p.ex. N° 10566

N° de pièce de rechange : par exemple, N° 201.01.100
Texte de commande : p.ex. arbre d'entraînement épandeur rapporté VARIO
nombre d'unités : par exemple, 1 pièce

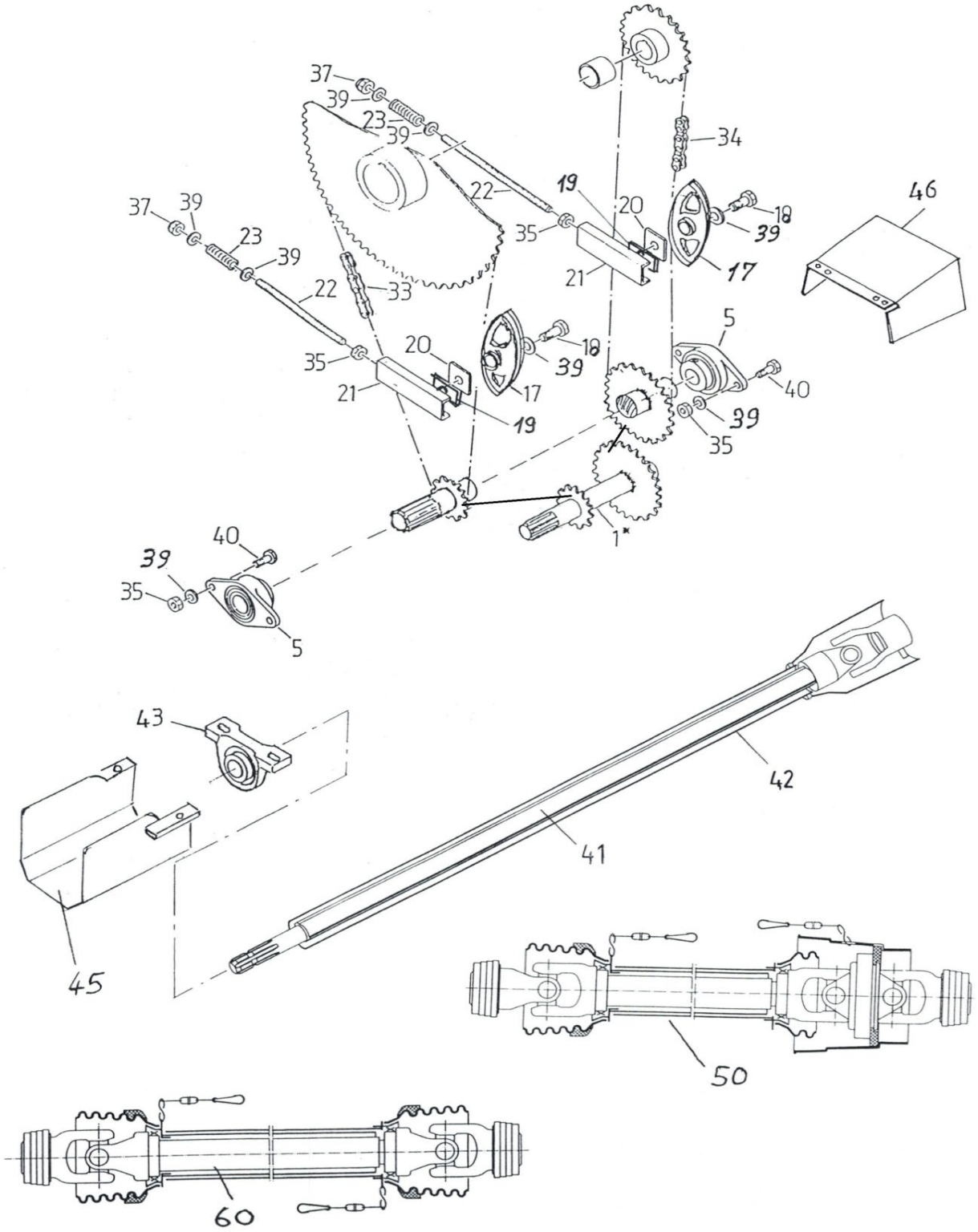
37
39
23
39
22
19
20
35
21
34
18
39
17
46
37
39
23
39
22
33
35
20
21
19
18
39
17
5
40
39
35
1*
40
39
35
5
43
42
41
45
50
60

Unité d‘entraînement

Pos.	N° de commande	Texte de commande
1	201.01.100	Arbre d'entraînement machines portées
5	000.02.010	Flasque-bride ovale D 35
5	001.01.005	Roulement à billes pour D 35
17	000.01.017	Glissière pour chaîne 3/4"
18	601.01.045	Vis 6-pans M 12x55
19	301.01.015	Plaque d'écartement
20	000.01.020	Étampe universelle
21	000.01.021	Coulisseau pour tendeur M 12 - Filetage
22	000.01.022	Tige filetée M 12 (indiquer la longueur)
23	000.01.023	Ressort de pression 3,2/19,2x59
33	204.01.033	Chaîne à roul. ASA 60 3/4" 127 maill.
34	207.01.034	Chaîne à roul. ASA 60 (entraînement pas monté en centre) 3/4" 98 maill.
	202.01.034	Chaîne à roul ASA 60 (entraînement monté en centre) 3/4" 97 maill.
	004.01.034	Joint de chaîne droit 3/4"
	005.01.034	Joint de chaîne contrecoudé 3/4"
35	000.02.032	Écrou 6-pans M 12
37	000.03.018	Écrou de sécurité 6-pans M 12
39	000.02.031	Rondelle M 12
40	000.02.030	Vis 6-pans M 12x30
41	000.01.052	Rallonge d'arbre télescopique
43	000.03.026	Chaise palier D 35
43	001.01.005	Roulement à billes pour D 35
45	201.01.451	Tôle de protection type: porté
60	000.01.060	Arbre de transmission avec protection longueur sur les 75 cm avec boulon de cisaillement
60	000.02.060	Arbre de transmission avec protection longueur sur les 108 cm
60	000.03.060	Arbre de transmission avec protection longueur sur les 140 cm
	000.03.065	Vis 6-pans pour arrêter Qual. 10.9 pour arbre à cardan M 8x50
	000.03.066	Vis 6-pans pour arrêter Qual. 8.8 pour arbre à cardan M 10x50
	000.04.060	Vis Inbus pour arrêter Qual. 12.9 pour arbre à cardan M 8x50

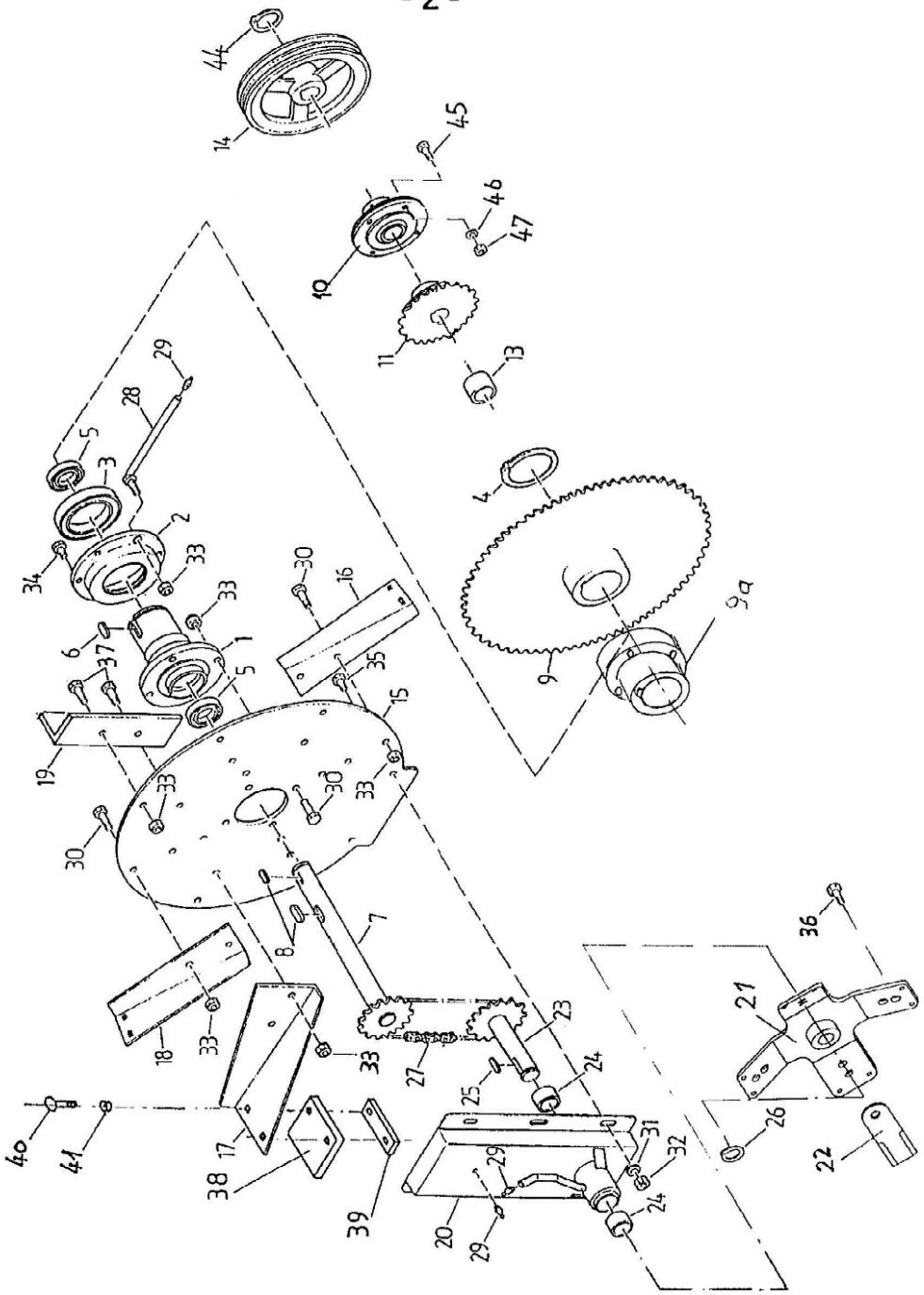
44
14
45
46
47
10
11
13
29
28
5
3
2
34
33
4
30
16
6
37
1
5
35
15
9
9a
19
33
30
33
30
8
7
36
21
18
33
33
27
23
24
25
26
22
40
41
17
38
39
31
32
29
20
29
24

Rotor en étoile-planétaire

Pos.	N° de commande	Texte de commande	
1	000.02.001	Arbre creux	
2	000.02.002	Palier de rotor en étoile sans roulement à billes	
	301.01.018	Joint en feutre	
3	000.02.003	Roulement à billes 6016	
4	000.02.004	Anneau de retenue Seeger A 80	
5	000.02.005	Roulement à billes 6007	
6	000.02.006	Goupille à ressort 10/8x56	
7	001.02.700	Arbre de transmission avec pignon 1“ Z 12	
8	000.02.008	Goupille à ressort 10/8x45	
9	777.01.136	Disque de roue dentée 3/4“ Z 81	
9a	201.02.900	Moyeu vissable sur disque de roue dentée (en haut)	
10	201.02.010	Palier à bride rond D 35	
	001.01.005	Roulement à billes D 35	
	210.08.217	Anneau tournant pour roto	
	210.08.218	Vis à tête cyl. à 6-pans creux roto M 8 x 4	
	778.06.005	Bague de retenue boîtier de courroies roto	
11	000.02.011	Roue dentée 3/4" Z 25	
	001.02.110	Paire de roues dentées 3/4" Z 25 3/8" Z60 pour machine avec groupe hydraulique	
13	150.01.001	Entretoise	
14	002.02.014	Poulie à courroie trapéz. SPA-315-2 avec Taperlock (2 rainure)	
15	202.02.015	Disque de rotor en étoile	
	777.36.002	Disque de rotor en étoile déchiqueteur	
16		Pelle d'alimentation bas à droite	n'est plus dans l'assortiment
	001.02.160	Pelle d'alimentation bas à droite compl. avec caoutchouc	
17		Pelle d'alimentation haut à gauche (épandeur rapporté)	n'est plus dans l'assortiment
	001.02.170	Pelle d'alimentation haut à gauche compl. avec caoutchouc (épandeur rapporté)	
18		Pelle d'alimentation bas à gauche	n'est plus dans l'assortiment
	001.02.180	Pelle d'alimentation bas à gauche compl. avec caoutchouc	
19		Pelle dàlimentation bas à droite	n'est plus dans l'assortiment
20	201.02.200	Carter planétaire	
	202.02.200	Boìte planétaire compl. (boìte, roulement, arbre planét., moyeu, couteaux)	
	005.02.200	Carter planétaire Fraise planétaire	
	000.02.050	Tendeur de carter planétaire	
21	202.02.210	Étoile planétaire 4 bras	
	203.02.211	Moyeu vissable pour étoile planétaire déchiqueteur ø 30	
	777.36.000	Etoile de fraise planétaire sans moyeu	
22	201.02.022	Lame planétaire droite et biseautée	
	211.02.220	Lame planétaire droite et biseauté (1 jeu à 4 sans vis)	
	203.02.022	Jeu de vis pour lame planétaire droite (4xM16+écrous 4xM8)	
	221.02.022	Dent de fraise	
	221.02.220	Dent de fraise (jeu de 6 sans vis)	
	233.02.210	Etoile de fraise planétaire compl. avec moyeu, dents, vis	
23	202.02.230	Arbre planétaire 1" Z11	
	203.02.230	Arbre planétaire 1" Z19 pour déchiqueteur	
24	000.02.024	Palier bronze	
25	000.02.025	Goupille à ressort 8/7x36	

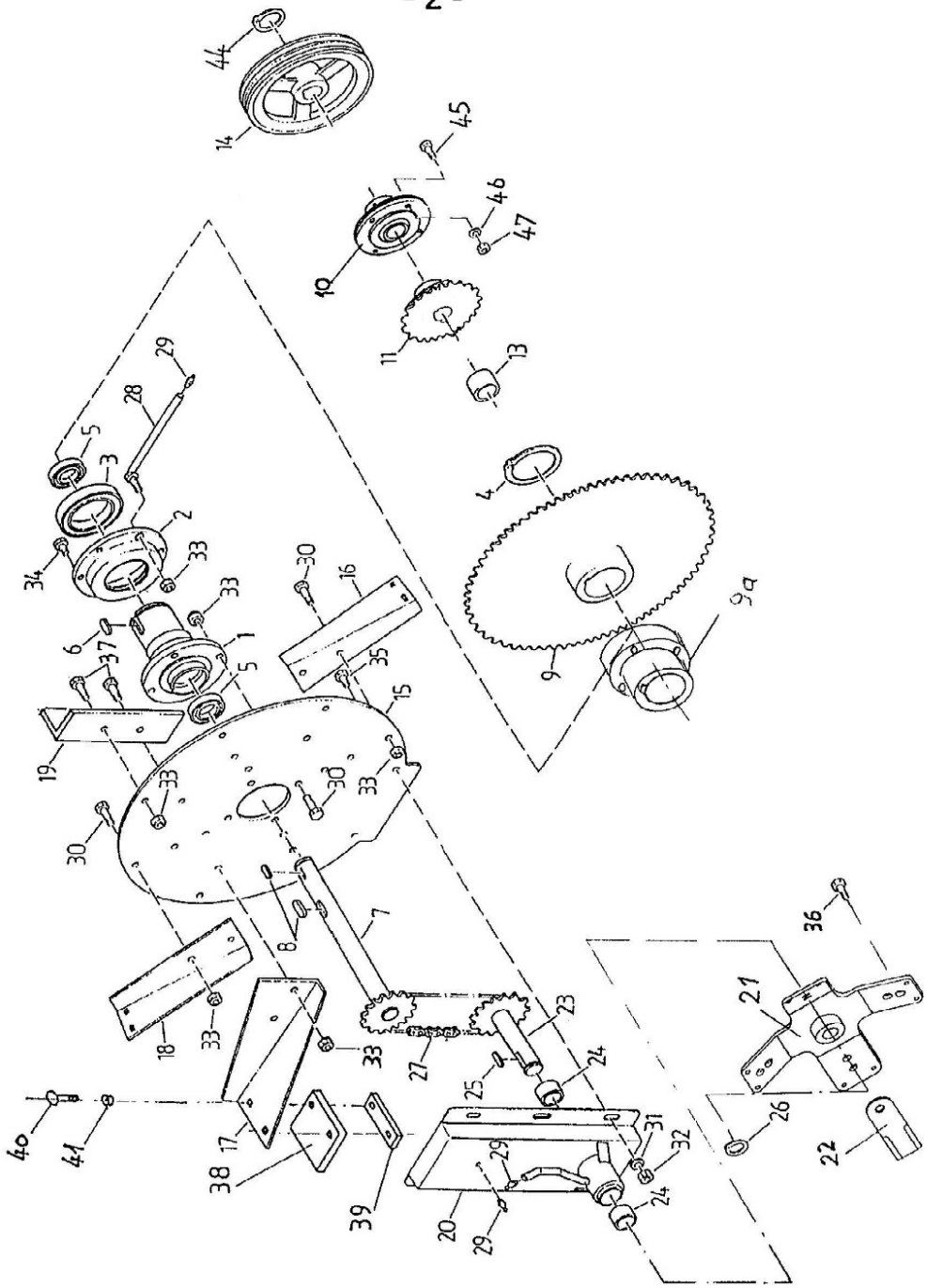
44
14
45
46
47
10
11
13
29
28
5
3
2
34
33
30
16
4
9a
9
6
37
1
5
35
15
19
33
30
33
30
8
7
36
21
18
33
33
27
23
24
25
26
22
40
41
17
38
39
31
32
29
20
29
24

Rotor en étoile-planétaire

Pos.	N° de commande	Texte de commande
26	000.02.026	Anneau de retenue Seeger A 30
27	202.02.027	Chaîne à roul. continue 1" ASA 80 34 maill.
	203.02.027	Chaîne à roul. continue 1" ASA 80 38 maill. déchiqueteur
28	001.02.280	Tuyau de graissage
29	000.02.029	Graisseur
30	000.02.030	Vis 6-pans M 12x30
31	000.02.031	Rondelle M 12
32	000.02.032	Écrou 6-pans M 12
33	000.03.018	Écrou de retenue hexagonal M 12
34	000.02.034	Vis 6-pans M 12x20
35	000.03.035	Vis 6-pans M 12x25
36	201.12.032	Vis 6-pans M 16x35 + écrou + rondelle
	000.02.480	Vis pour arrêter couteaux planét. + écrous de sécurité M 8x20
37	000.02.037	Vis 6-pans M 12x40
38	000.02.038	Plaque en caoutchouc flexible
39	000.02.039	Contreplaque, contrecoudée
40	000.02.040	Vis de fermeture M 8x35
41	000.02.041	Écrou de blocage M 8
44	000.05.005	Anneau de retenue Seeger A 35
45	302.03.014	Vis 6-pans M 10x25
46	003.03.102	Rondelle M 10
47	201.04.165	Écrou 6-pans M 10

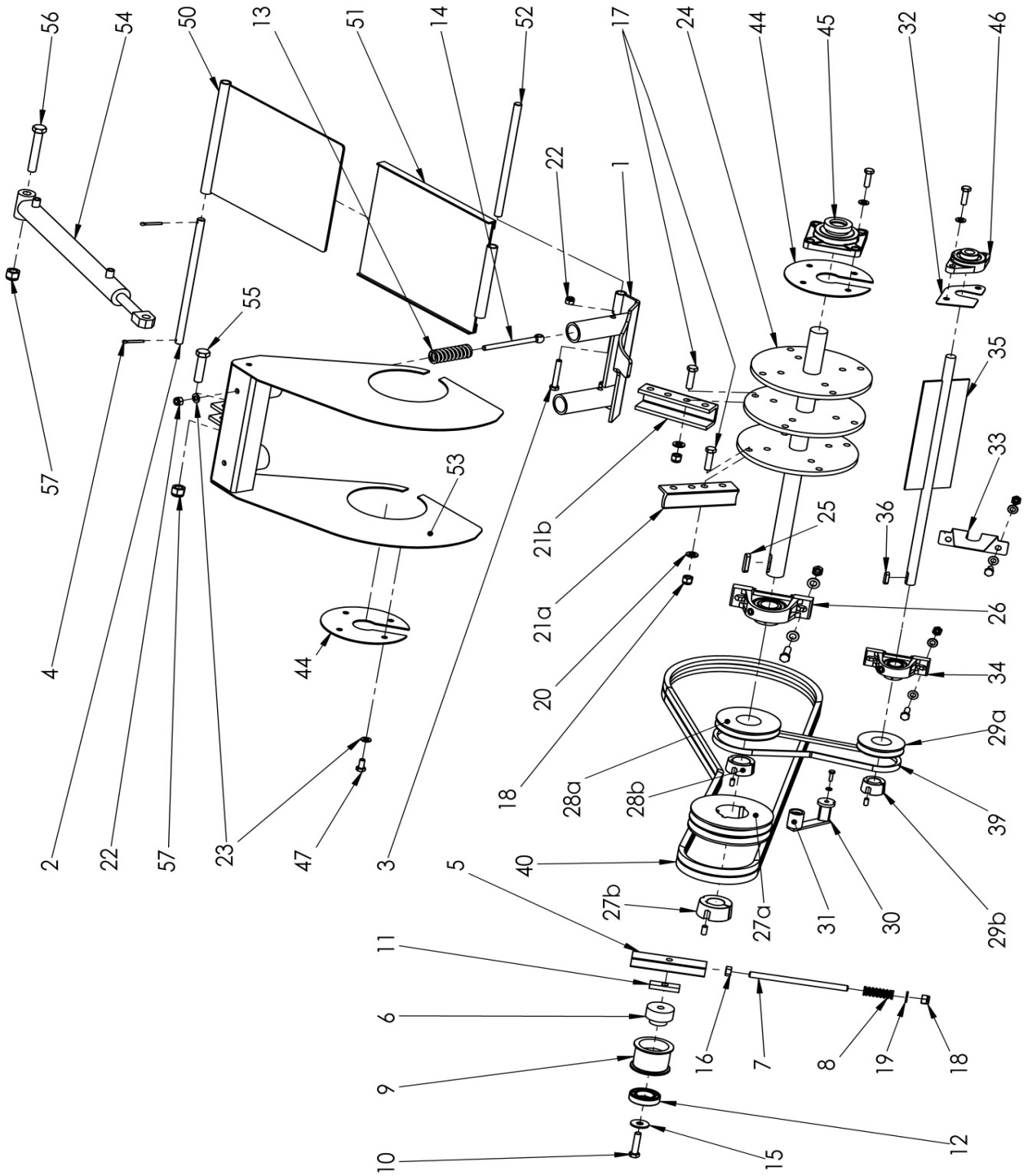
56
54
50
13
51
14
52
17
24
44
45
32
46
22
1
55
57
4
2
22
57
23
47
3
53
44
21b
21a
20
18
25
26
36
35
33
34
29a
28a
28b
39
40
27b
27a
31
30
29b
5
11
6
9
10
15
12
16
7
8
19
18

Rotor d'épandage-Trappe d'épandage

Pos.	N° de commande	Texte de commande
1	102.03.100	Clapet d'épandage VARIO et ROTO
2	101.03.002	Arbre de fixation D 15 pour tôle télescopique VARIO et ROTO
3	101.03.003	Vis 6-pans M10x60
4	601.04.006	Goupille fondue 5x32
5	000.01.021	Coulisseau pour tendeur M12
6	102.03.902	Essieu pour tendeur
7	000.01.022	Tige filetée M12 (indiquer la longueur)
8	000.01.023	Ressort de pression pour tendeur 3.2/19.2x59
9	102.03.900	Poulie de tension de courroie trapézoïdale Alu avec roulement à billes
10	101.03.010	Vis 6-pans M12 x 65
11	301.01.015	Plaque d'écartement
12	000.02.005	Roulement à billes 6007 2RS
13	001.03.013	Ressort de pression 5/25x125
14	000.03.014	Piton M 10x140
15	303.03.007	Rondelle carrosserie M 12
16	000.02.032	Écrou 6-pans M 12
17	000.03.017	Vis 6-pans M 12x40 Qual. 10.9
18	000.03.018	Écrou de blocage M 12
19	000.02.031	Rondelle M 12
20	000.03.020	Rondelle à bord d'arrêt M 12
21a	000.03.021	Dents d'épandage, normales
21b	002.03.021	Dents d'épandage larges
	003.03.210	Dents d'épandage 1 jeu de 12 avec vis
	033.03.210	Dents d'épandage 1 jeu de 12 sans vis
	002.03.210	Dents d'épandage larges 1 jeu e 8 + 4 avec vis
	022.03.210	Dents d'épandage larges 1 jeu de 8 + 4 sans vis
22	003.03.101	Écrou de sécurité M 10
23	003.03.102	Rondelle M 10
24	102.03.240	Rotor d'épandage sans dents
25	000.02.006	Goupille à ressort 10/8x56
	000.02.008	Goupille à ressort 10/8x45
26	000.03.026	Chaise palier D 35
	001.01.005	Roulement à billes pour SW 35
27a	202.03.027	Poulie à courroie trapéz. SPA-160-2 avec Taperlock (2 rainure)
27b	102.03.027	Douille tendeur Taperlock 2012 ø35
28a	000.03.029	Poulie à courroie trapéz. SPA-125-1 avec Taperlock (1 rainure)
28b	102.03.029	Douille tendeur Taperlock 1610 ø35
29a	000.03.032	Poulie à courroie trapéz. SPA-85-1 avec Taperlock (1 rainure)
29b	102.03.032	Douille tendeur Taperlock 1210 ø25
30	000.03.300	ROSTA Tendeur de courroie compl.
31	102.03.310	Rouleau tendeur ROSTA ∅ 30 avec roulement à billes
32	210.08.009	Tôle de protection palier applique ovale

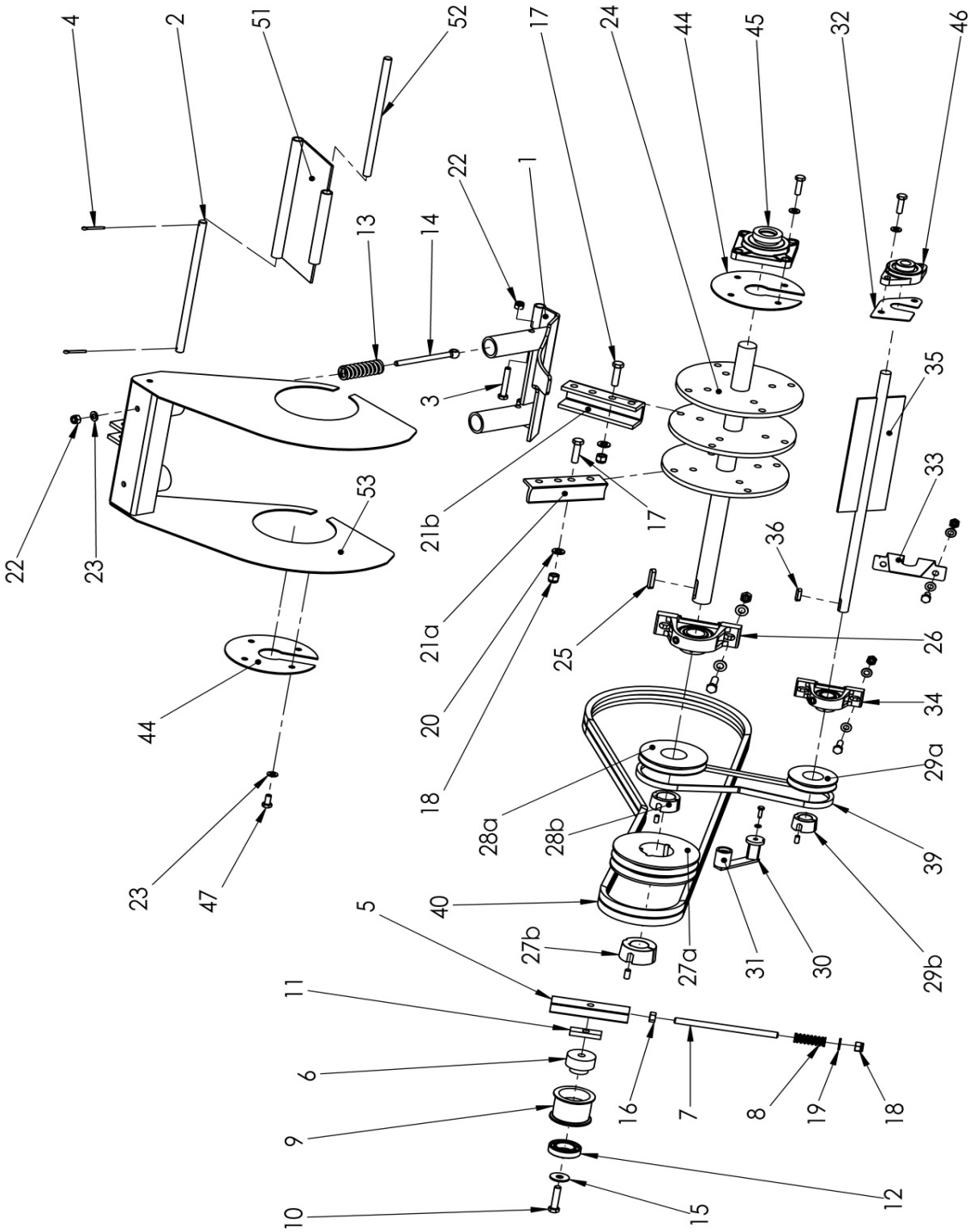
4
2
51
52
17
24
44
45
32
46
22
1
13
14
3
35
33
53
21b
17
36
22
23
21a
25
26
20
34
44
18
29a
28a
28b
39
23
47
40
5
27b
27a
31
30
29b
11
6
16
7
8
19
18
9
12
10
15

Rotor d'épandage-Trappe d'épandage

Pos.	N° de commande	Texte de commande
33	210.08.010	Tôle de protection incliné
34	000.03.034	Chaise palier D 25
	001.03.034	Roulement à billes pour SW 25
35	102.03.350	Rotor petit
36	000.03.036	Goupille à ressort 8/7x28
39	101.03.039	Courroie trapézoïdale 13 x 825 Li
40	103.03.040	Courroie trapézoïdale SPB 2360 LW
	103.03.041	Courroie trapéz. jumelée 2/SPB-2360 LW
44	210.08.008	Disque pour bascule ajustable
45	201.03.045	Palier applique carré D 35
	001.01.005	Roulement à billes D 35
46	101.09.019	Palier applique ovale D 25
	001.03.034	Roulement à billes D 25
47	302.03.013	Vis 6-pans M 10x12
50	211.03.500	Tôle télescopique (sans guide) pour VARIO
51	211.03.510	Tôle télescopique (avec guide) pour VARIO
	111.03.500	Tôle de liaison pour la trappe d'éjection ROTO
52	201.03.052	Arbre pour VARIO 15x275
53	211.03.530	Bascule de réglage pour VARIO
	111.03.530	Bascule de réglage pour ROTO
54	201.03.540	Cylindre double action pour VARIO
55	602.03.030	Vis 6-pans M 16x60
56	601.08.022	Vis 6-pans M 16x100
57	201.04.026	Écrou de retenue hexagonal M 16

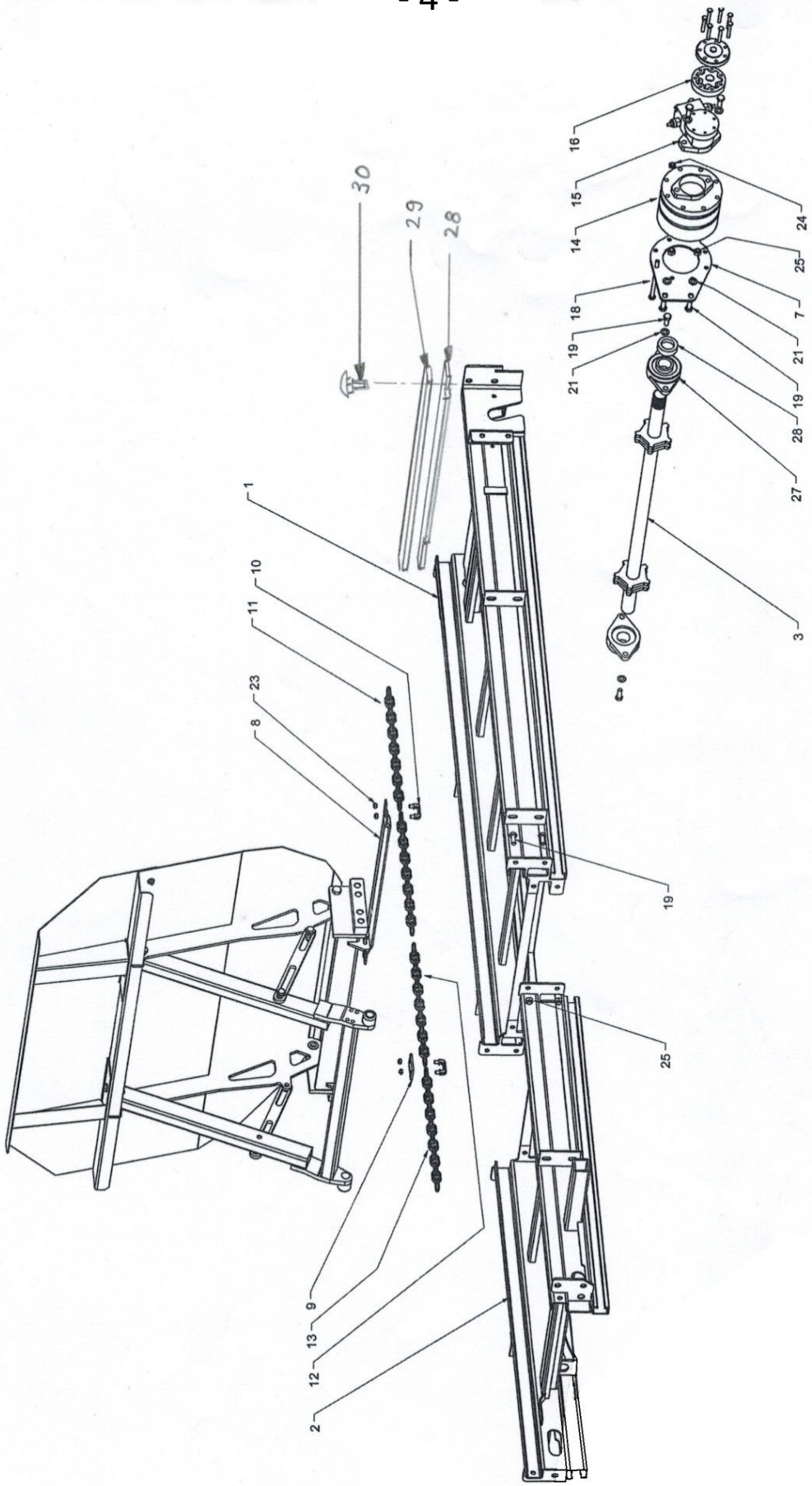
30
29
28
16
15
14
18
19
21
1
10
11
23
8
24
25
7
21
19
28
27
3
19
25
9
13
12
2

Fond mouvant

Pos.	N° de commande	Texte de commande	
1	301.07.100	Châssis de base	
2	302.07.200	Châssis complémentaire	2.46
	303.07.200	Châssis complémentaire	2.66
	304.07.200	Châssis complémentaire	3.16
3	201.04.100	Arbre d'alimentation	ø 40
7	302.07.007	Plaque de fixation pour engrenage	
8	001.04.010	Barre de racloir	
9	000.04.009	Patte de butée	
10	302.07.010	Étrier de joint de chaîne	M 10
11	000.04.013	Chaîne à maillons ronds	15 maillons
12	301.07.012	Chaîne à maillons ronds	11 maillons
13	302.07.013	Chaîne pour type 2.46	87 maillons
	401.04.015	Chaîne pour type 2.66	99 maillons
	304.07.013	Chaîne pour type 3.16	103 maillons
14	601.04.021	Engrenage planétaire bi-étagé sans moteur	
15	601.04.022	Rouleau moteur 100 cm^3 pour engrenage ci-dessus	
16	601.04.023	Rotor denté pour rouleau moteur 100 cm^3	
18	216.07.502	Vis 6-pans	M 10 x 140
	601.04.029	Vis 6-pans	M 10 x 150
19	000.02.030	Vis 6-pans	M 12 x 30
21	000.02.031	Rondelle DIN 125 A	M 12
23	601.04.028	Écrou de retenue hexagonal acier	M 10
24	003.03.101	Écrou de retenue hexagonal	M 10
25	000.03.018	Écrou de retenue hexagonal	M 12
27	000.04.002	Flasque-bride	ø 40
28	201.04.020	Plaque en caoutchouc	
29	000.04.021	Patte de fixation	
30	000.02.040	Vis de fermeture avec écrou de retenue	M 8 x 35

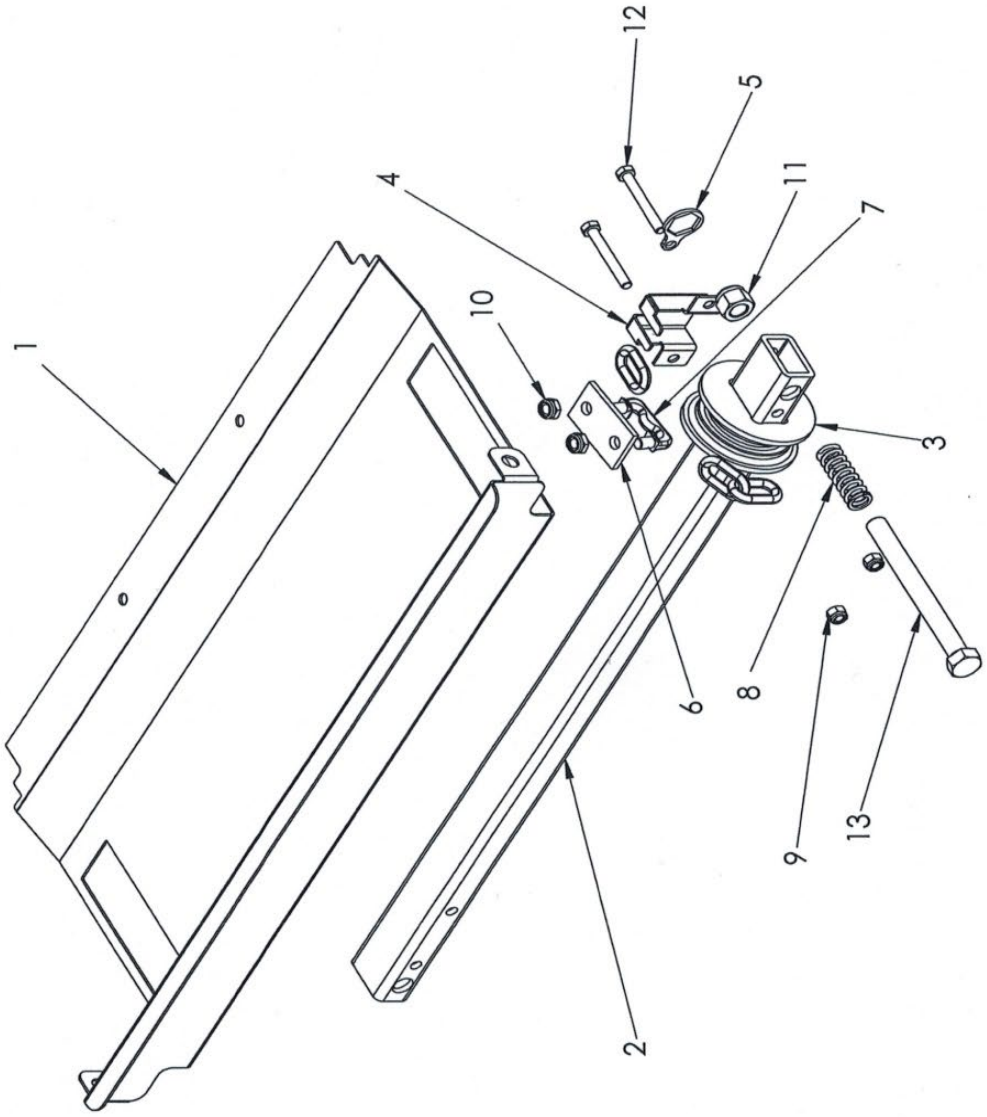
1
2
3
4
5
6
7
8
9
10
11
12
13

Déviation

Pos.	N° de commande	Texte de commande	
1	777.66.063	Tôle de protection renvoi	
2	303.07.400	Fronton	
3	303.07.006	Glissière de renvoi	
4	303.07.005	Protège-doigts glissière de renvoi	
5	777.66.065	Plaque d'arrêt	
6	000.04.009	Patte de butée	
7	302.07.010	Étrier de joint de chaîne vissable	M 10
8	201.04.025	Ressort de pression	5 x 25 x87.5
9	000.02.041	Écrou de retenue hexagonal	M 8
10	601.04.028	Écrou de retenue hexagonal acier	M 10
11	201.04.026	Écrou de retenue hexagonal	M 16
12	201.04.031	Vis 6-pans	M 8 x 65
13	601.04.039	Vis 6-pans	M 16 x 200
	302.07.410	Déviation complet	

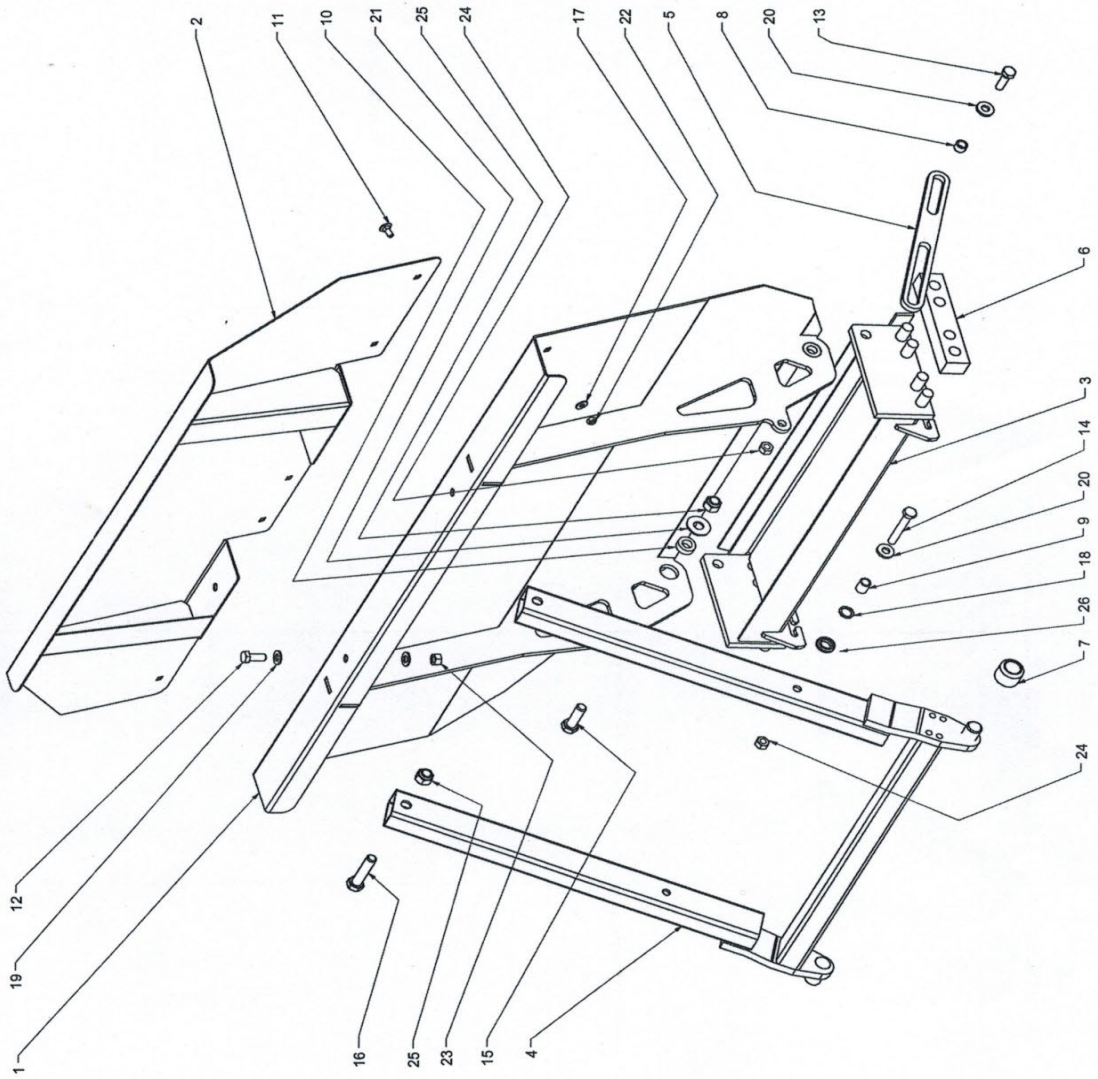
2
11
10
21
25
24
17
22
5
8
20
13
6
3
14
20
9
18
26
7
24
12
19
1
16
25
23
15
4

Coulisseau avec anticisaillement

Pos.	N° de commande	Texte de commande	
1	350.07.100	Coulisseau	
2	357.07.200	Chapeau coulisseau	
3	301.07.300	Pied coulisseau	
4	106.07.400	Entretoise anticisaillement	
5	777.66.043	Limiteur	
6	002.04.018	Glissière plastique longue	38 / 30 x 190
7	301.07.007	Galet-guide Nylon	ø 40 x 30
8	301.07.008	Douille d'écartement	ø 18/13 x 11
9	301.07.009	Douille d'écartement	ø 18/13 x 20
10	301.07.010	Douille d'écartement	ø 30/17 x 10
11	000.02.040	Vis de fermeture	M 8 x 35
12	000.03.035	Vis 6-pans	M 12 x 25
13	601.04.032	Vis 6-pans	M 12 x 35
14	301.07.024	Vis 6-pans	M 12 x 80
15	601.08.021	Vis 6-pans	M 16 x 50
16	205.12.404	Vis 6-pans	M 16 x 75
17	201.04.174	Rondelle renforcée	ø 8.4 / 20 x 2
18	301.07.018	Rondelle spéciale	
19	000.02.031	Rondelle DIN 125 A	M 12
20	301.03.016	Rondelle VSM 13908	ø 13 / 28 x 4
21	201.12.031	Rondelle à bord d'arrêt	M 16
22	000.02.041	Écrou de retenue hexagonal	M 8
23	000.02.032	Écrou 6-pans	M 12
24	000.03.018	Écrou de retenue hexagonal	M 12
25	201.04.026	Écrou de retenue hexagonal	M 16
26	700.00.347	Bague en caoutchouc	

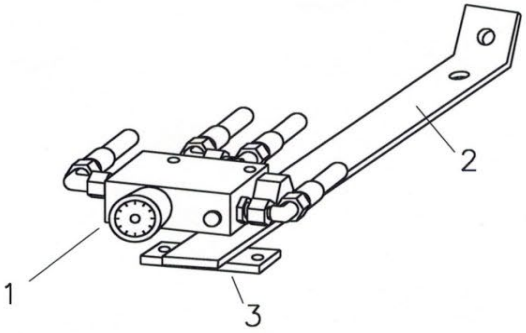
1
2
3

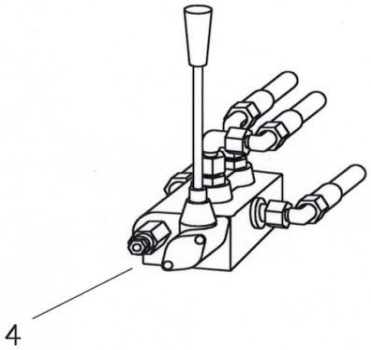
4

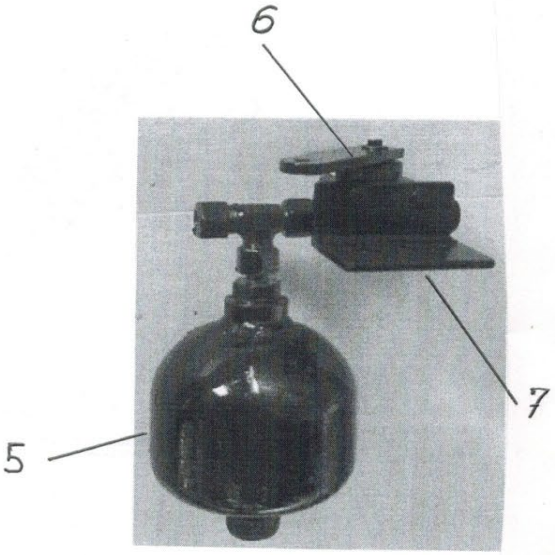
6
7
5

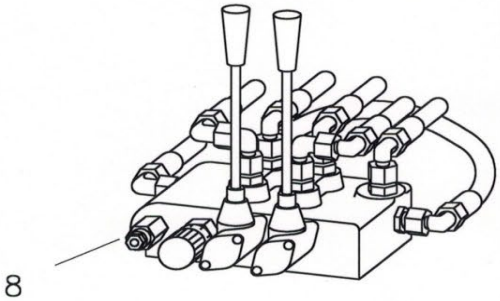
8

Hydraulique - Pièces d'actionnement

Pos.	N° de commande	Texte de commande
1	202.06.001	Régulateur de débit "Oil-Control" sans visserie
2	201.06.002	Supports pour régulateur de débit et bloc de commande (épandeurs rapportés)
3	201.06.003	Circlips
4	202.06.004	Bloc de commande 1x DW pour VARIO + ROTO sans visserie
5	201.09.033	Accu hydraulique sans visserie
6	500.06.014	Vanne à levier pour accu (butée de fin de course)
7	201.06.007	Équerre de fixation pour accu
8	201.06.008	Bloc de commande 2x DW avec régulateur de débit pour HA sans visserie

Tuyaux hydrauliques

Exemple pour commande

Longueur:	2900 mm
Raccordements :	1ère face 0° / 2e face 45°
De où à où ?	Couplage jusqu'avance
Type de machine :	2.46 H VARIO
No de châssis :	10'566
Type de transporteur :	Muli 500

000.05.020	Manchon hydraulique (femelle) avec capuchon antipoussière
000.05.021	Connecteur hydraulique (mâle) avec capuchon antipoussière

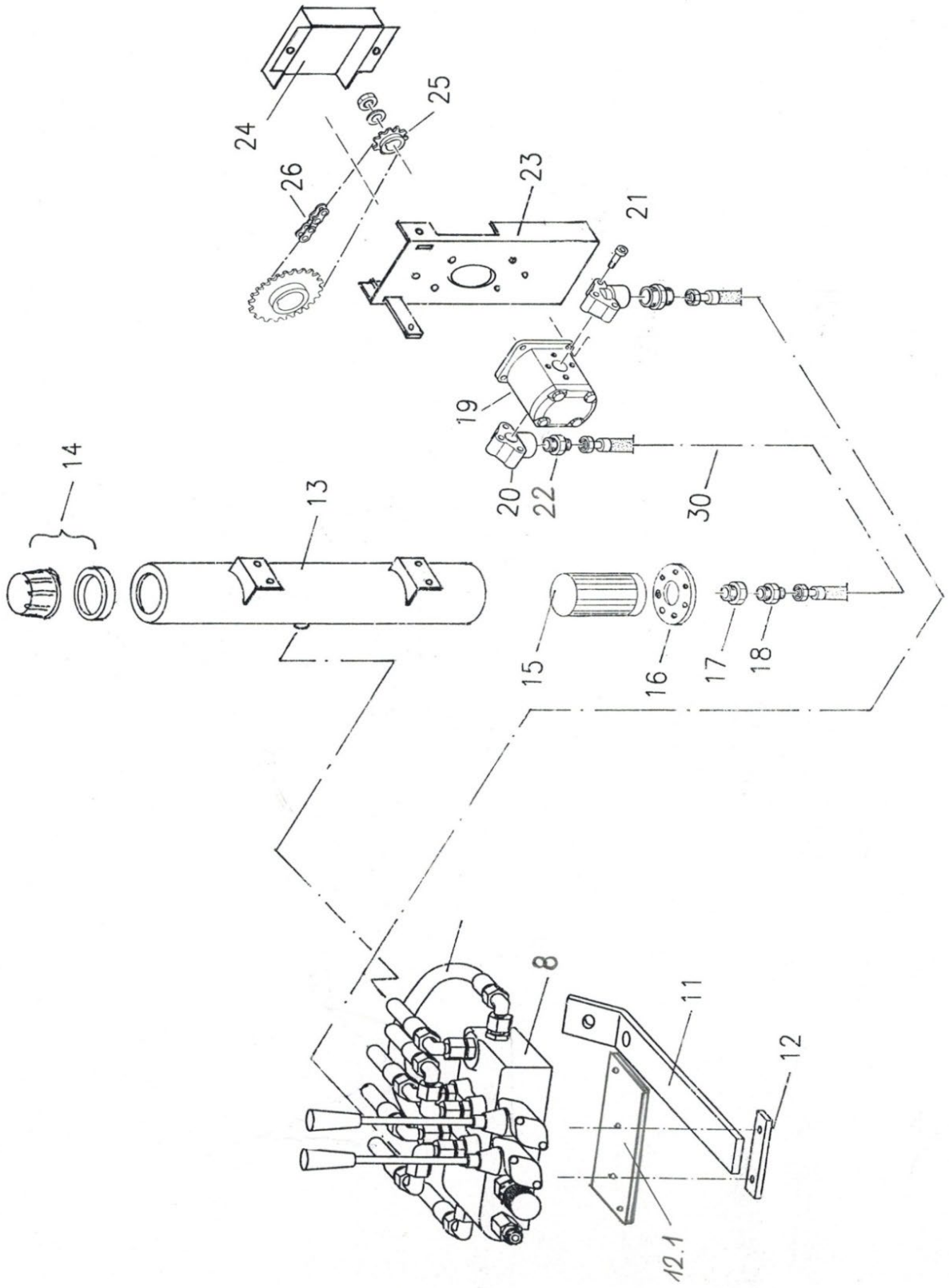
24
25
26
23
21
19
20
22
30
14
13
15
16
17
18
8
11
12
12.1

Agrégat hydraulique sur l'épandeur

Pos.	N° de commande	Texte de commande
8	201.06.008	Bloc de commande 2x DW avec régulateur de débit pour HA sans visserie
11	201.06.002	Supports pour régulateur de débit et bloc de commande (épandeurs rapportés)
12	201.06.003	Circlips
12.1	201.06.004	Plaque de retenue pour bloc de commande
13	201.06.130	Réservoir d'huile rond pour VARIO
14	001.06.051	Couvercle de remplissage compl.
15	201.06.015	Filtre aspiration
16	201.06.016	Bride pour filtre aspiration
17	201.06.017	Vis réductrice 1“ / 1/2“
18	201.06.018	Raccord à vis inséré GE 18 1/2“
19	201.06.019	Pompe roue d'engrenage rotation à droite pour épandeur rapporté
20	201.06.020	Cornière d'assemblage 1/2"
21	201.06.021	Vis à six pans creux pour cornière d'assemblage
22	201.06.022	Raccord à vis inséré GE 18 1/2“
23	201.06.023	Console des pompes pour VARIO
24	201.06.024	Tôle de protection pour pompe
25	000.06.015	Roue dentée 3/8" Z17 conique
26	201.06.026	Chaîne à rouleaux 3/8" 123 maillons pour VARIO avec maillon terminal
	204.06.026	Joint de chaîne droit 3/8"
30	201.06.030	Flexible hydraulique Pompe réservoir

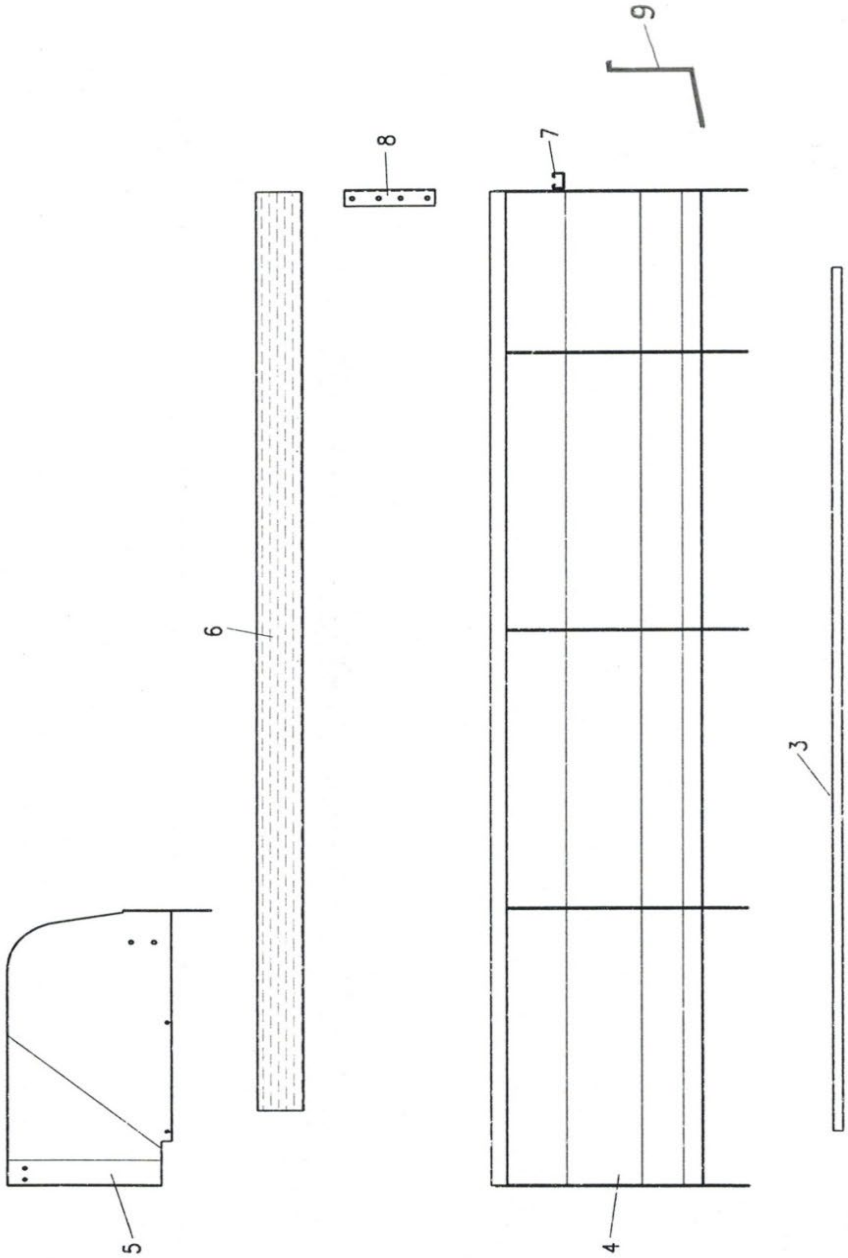
9
8
7
6
3
5
4

Cuve

Pos.	N° de commande	Texte de commande
		Tôle de châssis
3	202.07.003	2.46
	203.07.003	2.66
	204.07.003	3.16
		Paroi latéral
4	205.07.400	2.46
	206.07.400	2.66*
	207.07.400	3.16*
5	201.07.005	Protection contre l'accès à gauche dans le sens de la marche
	202.07.005	Protection contre l'accès à droite dans le sens de la marche
6	201.07.006	Latte en bois indiquer longeur et hauteur
	202.07.006	Latte en bois indiquer longeur et hauteur
7	202.07.007	Barre de stabilisation 2.46 - 3.16
8	201.07.008	Equerre en fer pour latte en bois

* Indication à gauche ou à droite dans le sens de la marche

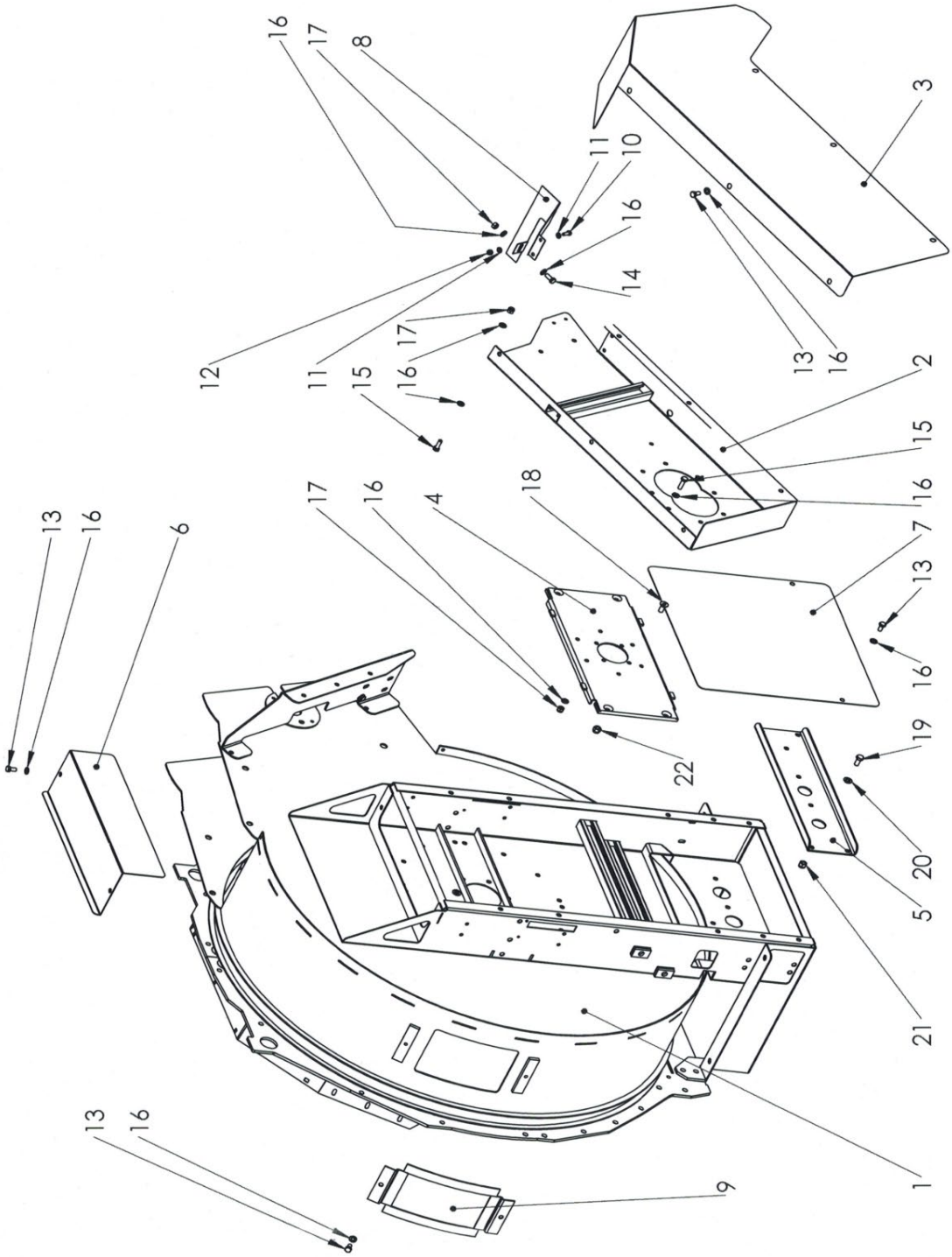
16
17
8
11
10
16
14
12
11
17
16
15
3
13
16
2
15
16
7
13
16
19
20
5
21
1
9
13
16
6
13
16
17
16
4
18
22

Caisse d'épandage VARIO

Pos.	N° de commande	Texte de commande
1	214.08.100	Caisse d'épandage H-Vario 2.46 - 3.06
2	210.08.200	Boîtier pour courroies trapézoïdales
3	210.08.003	Tôle de protection boîter courroie
4	210.08.400	Traverse en haut pour VARIO
5	210.08.005	Traverse en bas pour VARIO
6	210.08.006	Protection de carter petite pour VARIO
7	206.08.022	Protection de carter
8	210.08.008	Disque support pour basule ajustable VARIO
9	214.08.900	Couvercle de service
10	302.01.019	Vis 6-pans M8x25
11	302.01.025	Rondelle M8
12	000.02.041	Écrou de blocage M8
13	601.03.033	Vis 6-pans M10x20
14	302.03.014	Vis 6-pan M 10 x 25
15	000.06.055	Vis 6-pans M10x35
16	003.03.102	Rondelle M 10
17	003.03.101	Écrou de blocage M10
18	201.03.044	Vis à tête fraisée à 6-pans creux M 12 x 30
19	000.02.034	Vis 6-pans M 12 x 20
20	000.02.031	Rondelle M12
21	000.02.032	Écrou 6-pans M 12
22	000.03.018	Écrou de sécurité M 12

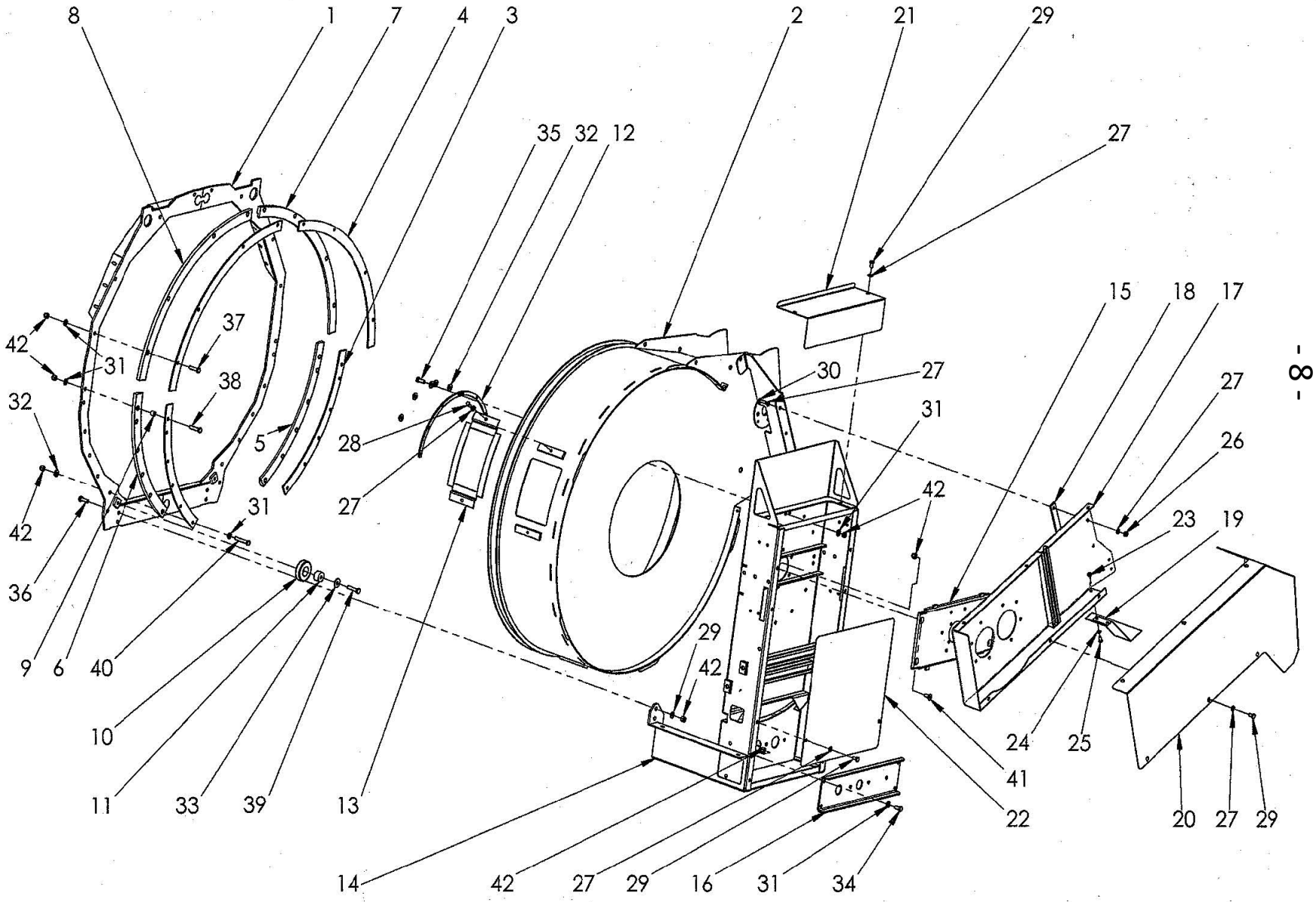
8
1
7
4
3
2
21
29
27
35
32
12
37
42
31
38
32
5
28
27
42
36
9
6
40
31
10
11
33
39
13
14
42
27
29
16
31
34
30
27
31
42
29
42
15
18
17
27
26
23
19
24
25
41
22
20
27
29

Caisse d'épandage ROTO

Pos.	N° de commande	Texte de commande
1	215.08.100	Rondelle roto 2.46 - 3.16
2	215.08.200	Caise d'épandage H-Roto 2.46 - 3.16
3	202.08.003	Segment cintré fer en sens de la marche à droite 2.46 - 3.16
	203.08.003	Segment cintré fer en sens de la marche à gauche 2.46 - 3.16
4	202.08.004	Segment cintré fer /en haut 2.46 - 3.16
5	202.08.005	Segment glissé plastique en sens de la marche à droite 2.46 - 3.16
6	203.08.005	Segment glissé plastique en sens de la marche à gauche 2.46 - 3.16
7	202.08.006	Segment glissé plastique /en haut 2.46 - 3.16
8	202.08.006	Segment glissé plastique /en haut 2.46 - 3.16
9	206.08.009	Douille d'écartement
10	206.08.010	Galet porteur plastique
11	206.08.011	Essieu pour galet porteur
12	206.08.012	Segment à l'intérieur 2.46 - 3.16
13	214.08.900	Couvercle de service
14	215.08.140	Boîtier Stator 2.46 - 3.16 porté
15	201.08.009	Traverse palier en haut
16	210.08.005	Traverse en bas
17	210.08.200	Boîtier de courroie 2.46 - 3.16 porté
	210.08.217	Anneau tournant
	210.08.218	Vis à tête cyl. à 6-pans creux M 8 x 4
	778.06.005	Bague de retenue boîtier de courroies
18	206.08.018	Plaque d'écartement
19	206.08.019	Tôle de protection boîter courroie petite 2.46 - 3.16 porté
20	210.08.003	Tôle de protection boîter courroie 2.46 - 3.16 porté
21	210.08.006	Protection de carter de stator en haut
22	211.08.007	Protection de carter

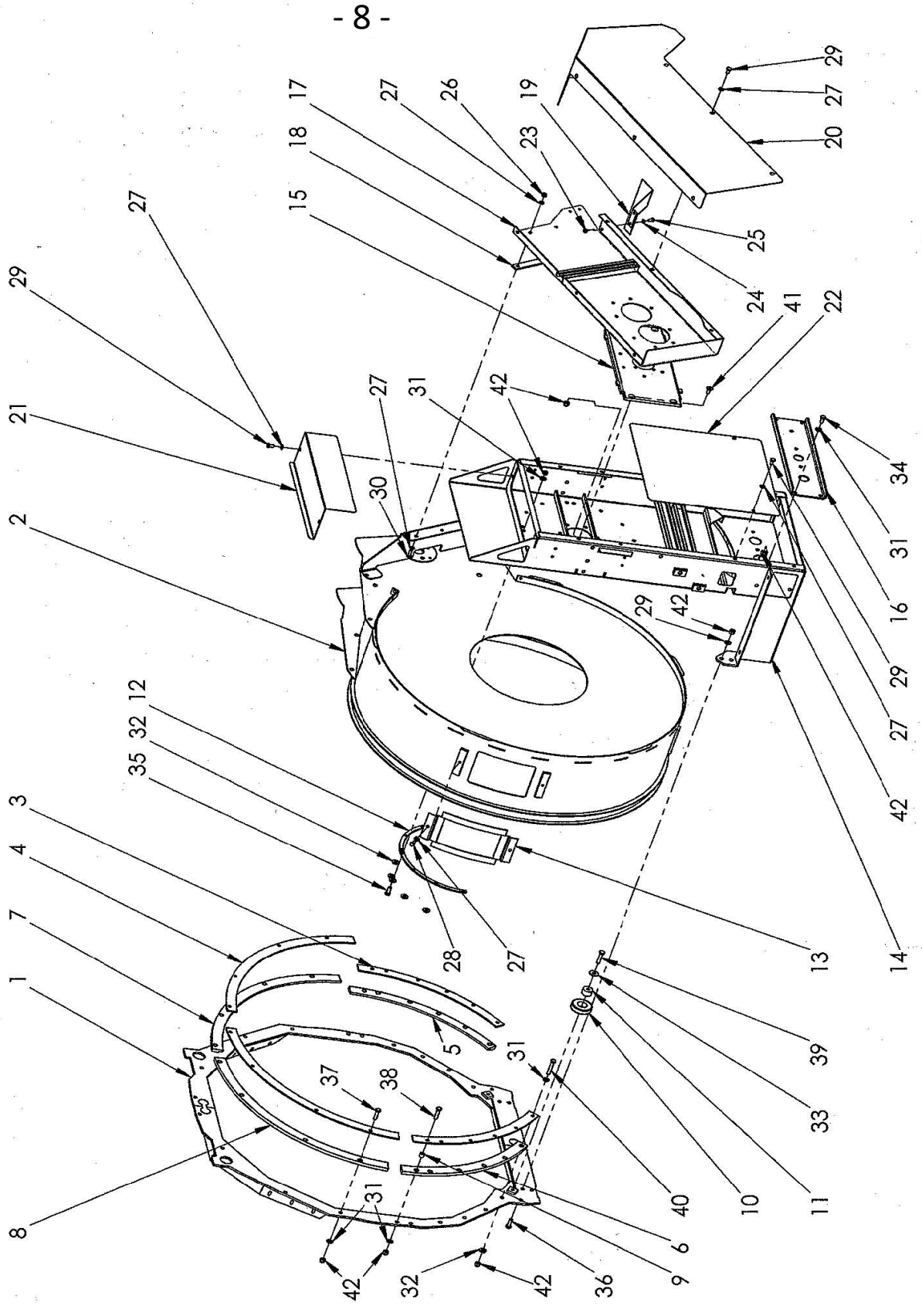
1
2
3
4
5
6
7
8
9
10
11
12
13
14
15
16
17
18
19
20
21
22
23
24
25
26
27
28
29
30
31
32
33
34
35
36
37
38
39
40
41
42

Caisse d'épandage ROTO

Pos.	N° de commande	Texte de commande
23	000.02.041	Écrou de blocage M8
24	302.01.025	Rondelle M8
25	302.01.019	Vis 6-pans M8x25
26	003.03.101	Écrou de blocage M10
27	003.03.102	Rondelle M10
28	601.03.033	Vis 6-pans M10x20
29	601.03.033	Vis 6-pans M10x20
30	000.06.055	Vis 6-pans M10x35
31	000.02.031	Rondelle M12
32	301.03.016	Rondelle M12 x 4 mm
33	303.03.007	Rondelle carrosserie M12
34	000.02.034	Vis 6-pans M12x20
35	000.02.030	Vis 6-pans M12x30
36	000.02.037	Vis 6-pans M12x40
37	201.03.043	Vis 6-pans M12x50
38	601.01.045	Vis 6-pans M12x55
39	201.03.041	Vis 6-pans M12x45
40	101.03.010	Vis 6-pans M12x65
41	201.03.044	Vis à tête fraisée avec 6 pans creux M12x30
42	000.03.018	Écrou de blocage M 12

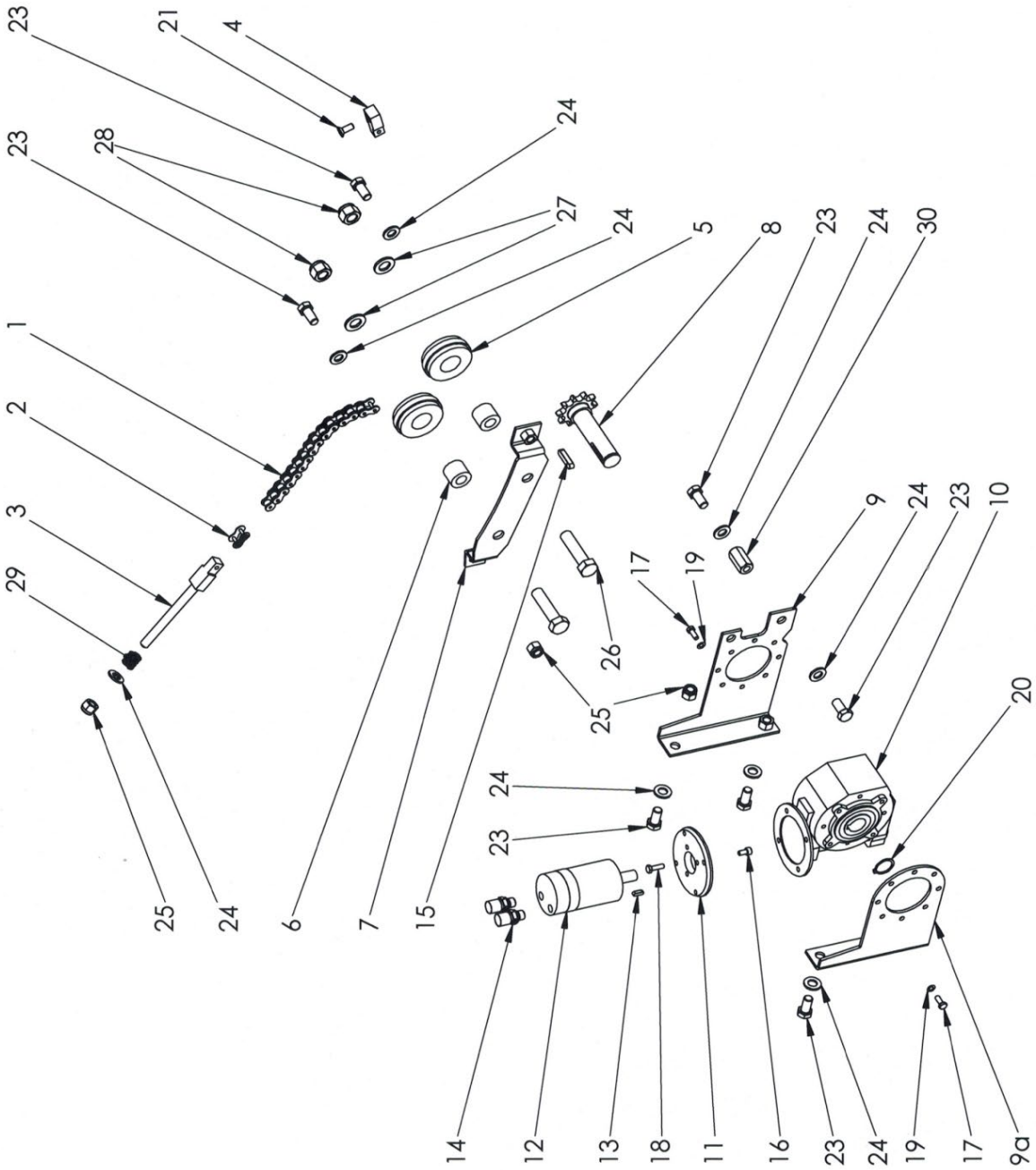
23
21
4
23
28
24
27
24
5
8
23
24
30
1
2
3
29
9
24
23
10
17
19
26
25
20
24
23
25
24
6
7
15
14
12
13
18
11
16
23
24
19
17
9a

Mécanisme pivotant - Roto

Pos.	N° de commande	Texte de commande
1	105.09.001	Chaîne à roul. nickelée 5/8" 201 maill.
2	101.09.002	Joint de chaîne droit 5/8" nickelé
3	101.09.003	Tendeur de chaîne
4	101.09.004	Ancre fixe
5	103.09.005	Galets de renvoi de chaîne plastique
6	103.09.006	Essieu pour galet de renvoi de chaîne
7	103.09.007	Pont entraînement Roto
8	103.09.800	Arbre avec pignon 5/8“ Z10 2.46 - 3.16
9	103.09.009	Entraînement Roto
9a	103.09.010	Support de moment d'une force
10	101.09.023	Engrenage à vis sans fin
11	101.09.022	Bride alu
12	101.09.020	moteur hydraulique 8 cm3
13	101.09.021	Goupille à ressort 5x5x16
14	700.00.105	Raccords à vis GE 12 L
15	000.02.025	Goupille à ressort 8x7x36
16	201.04.275	Vis à tête 6-pans creux M6x12
17	201.04.274	Vis 6-pans M6x12
18	601.03.032	Vis 6-pans M6x25
19	601.03.031	Rondelle nervurée M6
20	201.04.277	Vis à tête 6-pans creux M8x12
21	201.04.278	Vis à tête fraisée à 6-pans creux M8x20
22	303.03.008	Rondelle carrosserie M8
23	000.02.034	Vis 6-pans M12x20
24	000.02.031	Rondelle M12
25	000.03.018	Écrou de retenue hexagonal M12
26	602.03.030	Vis 6-pans M16x60
27	101.06.016	Rondelle M16
28	201.04.026	Écrou de retenue hexagonal M16
29	101.09.103	Ressort de pression pour tendeur de chaîne
30	302.01.033	Support de distance M12

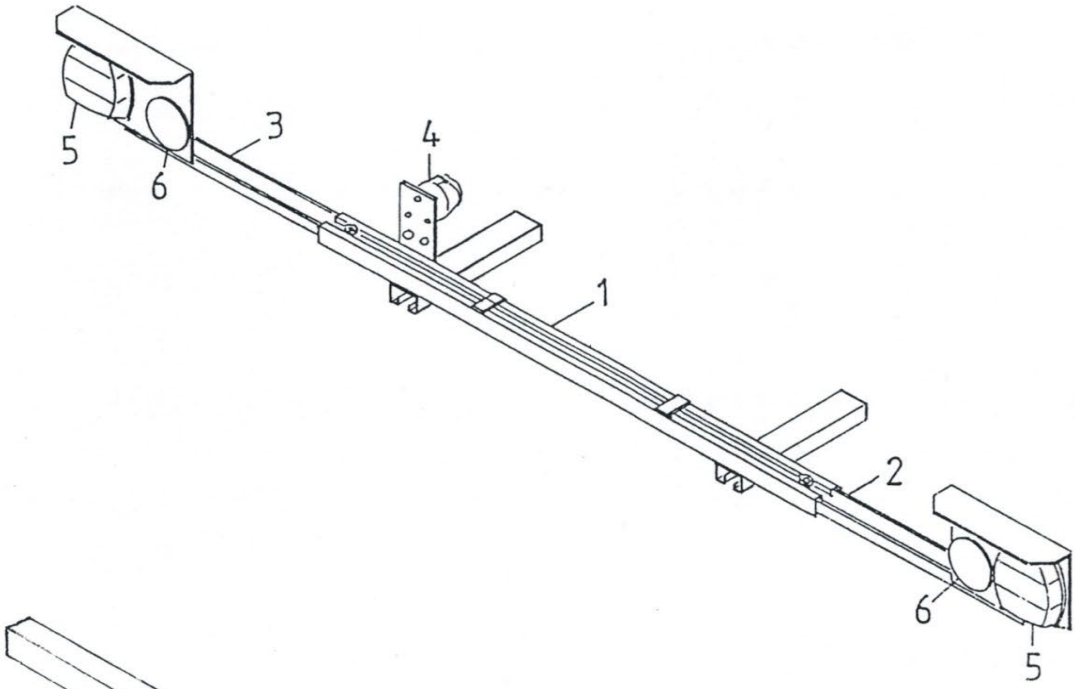
5
6
3
4
1
2
6
5

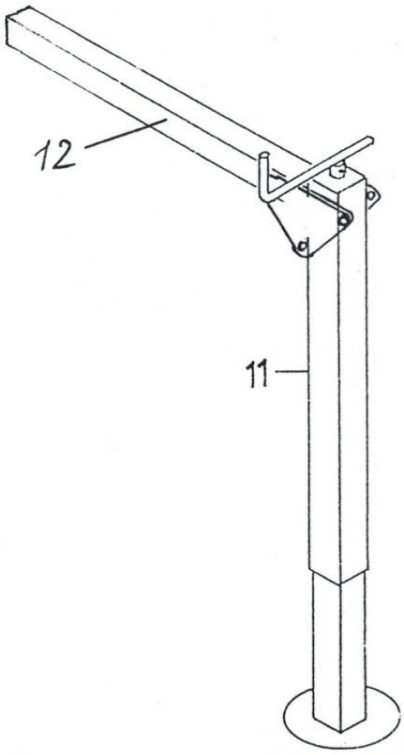
12
11

Feux arrière et supports

Pos.	N° de commande	Texte de commande	
1	103.11.100	Rampe d'éclairage épandeur rapporté (sans porte-lanterne)	
2	001.11.200	Porte-lanterne à droite	
3	001.11.300	Porte-lanterne à gauche	
4	000.11.004	Prise de courant 71/7	
5	103.10.010	Feu arrière complet FP 10 AJ.BA	
	104.10.010	Verre pour feu arrière FP 10 AJBA	
6	000.11.006	Réflecteur rond rouge	
11	500.11.003	Béquille pour épandeur rapporté sans tuyau transversal	
12	500.11.650	Traverse 60/60/1050 droit	
	500.11.550	Traverse 60/60x420 droit	
		Broche pour portique	n'est plus dans l'assortiment

No	TRANSPORTER			HINTEN
1	AEBI	1 x		1 x li 1 x re
2	BUCHER 1800 Granit BUCHER Caron	1 x		1 x li 1 x re
3	BUCHER Zenit 4000	1 x li 1 x re		1 x li 1 x re
4	LINDNER Unitrac	1 x li 1 x re	2 x	1 x li 1 x re
5	LINDNER 3500 bis Jg.85	2 x	2 x	2 x
6	LINDNER 3500 ab Jg.85	1 x li 1 x re	1 x li 1 x re	1 x li 1 x re
7	MULI Typ 30/33/50 Typ 400 bis 600 Typ 440 bis 970	2 x		2 x 2 x
8	MULI Typ 40	2 x	2 x	2 x
9	RAPID AC 1350/1750 AC 1900 / AC 2500 LINDNER 3500 Lüönd Chasse	1 x li 1 x re	1 x li 1 x re	1 x li 1 x re
10	RAPID AC 1400/1800 SCHILTRAC 9036	2 x	2 x	1 x li 1 x re
11	RAPID AC 1800-26 AC 2000-26 AC 2500-28/30 AC 3000-28/30	2 x		2 x
12	SCHILTRAC 432 bis 9075 SCHILTER 3500 CARARO T80	1 x li 1 x re	1 x li 1 x re	2 x
13	SCHILTER 1300 alt SCHILTER 1600	2 x	2 x	2 x
14	SCHILTER 1300 neu SCHILTER 2200	2 x	2 x	2 x
15	SCHILTER 1800	2 x	2 x	2 x
30-32	Befestigungsteile			

Pièces rapportées pour Transporter

Pos.	N° de commande	Texte de commande
1	201.12.100	AEBI - pièces de raccords jeu, y inclus fixation
	202.12.100	AEBI - pièces de raccords jeu, sans fixation
	203.12.100	AEBI - Traverse avant
	204.12.100	AEBI - partie supéreur arrière gauche
	205.12.100	AEBI - partie supéreur arrière droit
	201.12.165	AEBI TP 98/450 comb. - Pièces rapportées Jeu avec fixation
	202.12.165	AEBI TP 98/450 comb. - Pièces rapportées Jeu sans fixation
	203.12.165	AEBI TP 98/450 comb. - Traverse avant
	204.12.100	AEBI TP 98/450 comb. - Partie supérieure arrière à gauche
	205.12.100	AEBI TP 98/450 comb. - Partie supérieure arrière à droite
2	201.12.200	BUCHER 1800 - Pièces rapportées Jeu avec fixation
	202.12.200	BUCHER 1800 - Pièces rapportées Jeu sans fixation
	203.12.200	BUCHER 1800 - Pièce rapportée avant
	204.12.200	BUCHER 1800 - Pièce rapportée arrière à droite
	205.12.200	BUCHER 1800 - Pièce rapportée arrière à gauche
3	201.12.250	BUCHER ZENIT - Pièces rapportées Jeu avec fixation
	202.12.250	BUCHER ZENIT - Pièces rapportées Jeu sans fixation
	203.12.250	BUCHER ZENIT - Pièce rapportée avant à droite
	204.12.250	BUCHER ZENIT - Pièce rapportée avant à gauche
	205.12.250	BUCHER ZENIT - Pièce rapportée arrière à droite
	206.12.250	BUCHER ZENIT - Pièce rapportée arrière à gauche
	201.12.800	CARON Serie 900 Jeu avec fixation
	202.12.800	CARON Serie 900 Jeu sans fixation
	203.12.800	CARON Serie 900 - avant à gauche
	204.12.800	CARON Serie 900 - avant à droite
	205.12.800	CARON Serie 900 - milieu
	206.12.800	CARON Serie 900 - arrière
4	201.12.300	LINDNER UNITRAC - Pièces rapportées Jeu avec fixation
	202.12.300	LINDNER UNITRAC - Pièces rapportées Jeu sans fixation
	203.12.300	LINDNER UNITRAC - Pièce rapportée avant à droite
	204.12.300	LINDNER UNITRAC - Pièce rapportée avant à gauche
	205.12.300	LINDNER UNITRAC - Pièce rapportée milieu
	206.12.300	LINDNER UNITRAC - Pièce rapportée arrière à droite
	207.12.300	LINDNER UNITRAC - Pièce rapportée arrière à gauche
5	201.12.330	LINDNER 3500 ancien - Pièces rapportées Jeu avec fixation
	202.12.330	LINDNER 3500 ancien - Pièces rapportées Jeu sans fixation
	203.12.330	LINDNER 3500 ancien - Pièce rapportée avant
	204.12.330	LINDNER 3500 ancien - Pièce rapportée milieu
	205.12.330	LINDNER 3500 ancien - Pièce rapportée arrière

No	TRANSPORTER	VORN	MITTE	HINTEN
1	AEBI	1 x		1 x li 1 x re
2	BUCHER 1800 Granit BUCHER Caron	1 x		1 x li 1 x re
3	BUCHER Zenit 4000	1 x li 1 x re		1 x li 1 x re
4	LINDNER Unitrac	1 x li 1 x re	2 x	1 x li 1 x re
5	LINDNER 3500 bis Jg.85	2 x	2 x	2 x
6	LINDNER 3500 ab Jg.85	1 x li 1 x re	1 x li 1 x re	1 x li 1 x re
7	MULI Typ 30/33/50 Typ 400 bis 600 Typ 440 bis 970	2 x		2 x 2 x
8	MULI Typ 40	2 x	2 x	2 x
9	RAPID AC 1350/1750 AC 1900 / AC 2500 LINDNER 3500 Lüönd Chasse	1 x li 1 x re	1 x li 1 x re	1 x li 1 x re
10	RAPID AC 1400/1800 SCHILTRAC 9036	2 x	2 x	1 x li 1 x re
11	RAPID AC 1800-26 AC 2000-26 AC 2500-28/30 AC 3000-28/30	2 x		2 x
12	SCHILTRAC 432 bis 9075 SCHILTER 3500 CARARO T80	1 x li 1 x re	1 x li 1 x re	2 x
13	SCHILTER 1300 alt SCHILTER 1600	2 x	2 x	2 x
14	SCHILTER 1300 neu SCHILTER 2200	2 x	2 x	2 x
15	SCHILTER 1800	2 x	2 x	2 x
30-32	Befestigungsteile			

Pièces rapportées pour Transporter

Pos.	N° de commande	Texte de commande
6	206.12.330	LINDNER 3500 nouveau (depuis 1985) Jeu avec fixation
	207.12.330	LINDNER 3500 nouveau (depuis 1985) Jeu sans fixation
	208.12.330	LINDNER 3500 nouveau (depuis 1985) Pièce rapportée avant et milieu à gauche
	209.12.330	LINDNER 3500 nouveau (depuis 1985) Pièce rapportée avant et milieu à droite
	210.12.330	LINDNER 3500 nouveau (depuis 1985) Pièce rapportée arrière à droite
	211.12.330	LINDNER 3500 nouveau (depuis 1985) Pièce rapportée arrière à gauche
7	201.12.400	MULI 30-970 - Pièces rapportées Jeu avec fixation
	202.12.400	MULI 30-970 - Pièces rapportées Jeu sans fixation
	203.12.400	MULI 30-970 - Pièce rapportée avant
	204.12.400	MULI 30-970 - Pièce rapportée partie supérieure arrière
	205.12.400	MULI 30-970 - Étrier à vis arrière
	206.12.400	MULI T8/T9 suspension pleine - pièces de raccords jeu, y inclus fixation
	207.12.400	MULI T8/T9 suspension pleine - pièces de raccords jeu sans fixation
	203.12.400	MULI T8/T9 suspension pleine - Pièce d'adaptation avant
	204.12.400	MULI T8/T9 suspension pleine - Pièce d'adaptation partie supérieure arrière
	208.12.400	MULI T8/T9 suspension pleine - Bride vissée arrière
8	201.12.450	MULI 40 - Pièces rapportées Jeu avec fixation
	202.12.450	MULI 40 - Pièces rapportées Jeu sans fixation
	203.12.450	MULI 40 - Pièce rapportée avant
	204.12.450	MULI 40 - Pièce rapportée milieu
	205.12.450	MULI 40 - Pièce rapportée arrière
9	201.12.500	RAPID 1750 / LINDNER Lüönd - Pièces rapportées Jeu avec fixation
	202.12.500	RAPID 1750 / LINDNER Lüönd - Pièces rapportées Jeu sans fixation
	203.12.500	RAPID 1750 / LINDNER Lüönd - Pièce rapportée avant / milieu à droite
	204.12.500	RAPID 1750 / LINDNER Lüönd - Pièces rapportées avant / milieu à gauche
	205.12.500	RAPID 1750 / LINDNER Lüönd - Pièce rapportée arrière à droite
	206.12.500	RAPID 1750 / LINDNER Lüönd - Pièce rapportée arrière à gauche
10	201.12.530	RAPID 1400 - Pièces rapportées Jeu avec fixation
	202.12.530	RAPID 1400 - Pièces rapportées Jeu sans fixation
	203.12.530	RAPID 1400 - Pièce rapportée avant
	204.12.530	RAPID 1400 - Pièce rapportée arrière à droite
	205.12.530	RAPID 1400 - Pièce rapportée arrière à gauche
11	201.12.560	RAPID 2000-26 - Pièces rapportées Jeu avec fixation
	202.12.560	RAPID 2000-26 - Pièces rapportées Jeu sans fixation
	203.12.560	RAPID 2000-26 - Pièce rapportée avant
	204.12.560	RAPID 2000-26 - Pièce rapportée arrière
12	201.12.600	SCHILTRAC - Pièces rapportées Jeu avec fixation
	202.12.600	SCHILTRAC - Pièces rapportées Jeu sans fixation
	203.12.600	SCHILTRAC - Pièce rapportée avant / milieu à gauche
	204.12.600	SCHILTRAC - Pièce rapportée avant / milieu à droite
	205.12.600	SCHILTRAC - Pièce rapportée arrière

No	TRANSPORTER	VORN	MITTE	HINTEN
1	AEBI	1 x		1 x li 1 x re
2	BUCHER 1800 Granit BUCHER Caron	1 x		1 x li 1 x re
3	BUCHER Zenit 4000	1 x li 1 x re		1 x li 1 x re
4	LINDNER Unitrac	1 x li 1 x re	2 x	1 x li 1 x re
5	LINDNER 3500 bis Jg.85	2 x	2 x	2 x
6	LINDNER 3500 ab Jg.85	1 x li 1 x re	1 x li 1 x re	1 x li 1 x re
7	MULI Typ 30/33/50 Typ 400 bis 600 Typ 440 bis 970	2 x		2 x 2 x
8	MULI Typ 40	2 x	2 x	2 x
9	RAPID AC 1350/1750 AC 1900 / AC 2500 LINDNER 3500 Lüönd Chasse	1 x li 1 x re	1 x li 1 x re	1 x li 1 x re
10	RAPID AC 1400/1800 SCHILTRAC 9036	2 x	2 x	1 x li 1 x re
11	RAPID AC 1800-26 AC 2000-26 AC 2500-28/30 AC 3000-28/30	2 x		2 x
12	SCHILTRAC 432 bis 9075 SCHILTER 3500 CARARO T80	1 x li 1 x re	1 x li 1 x re	2 x
13	SCHILTER 1300 alt SCHILTER 1600	2 x	2 x	2 x
14	SCHILTER 1300 neu SCHILTER 2200	2 x	2 x	2 x
15	SCHILTER 1800	2 x	2 x	2 x
30-32	Befestigungsteile			

Pièces rapportées pour Transporter

Pos.	N° de commande	Texte de commande
13	201.12.700	SCHILTER 1600 - Pièces rapportées Jeu avec fixation
	202.12.700	SCHILTER 1600 - Pièces rapportées Jeu sans fixation
	203.12.700	SCHILTER 1600 - Pièce rapportée avant / milieu
	204.12.700	SCHILTER 1600 - Pièce rapportée arrière
14	201.12.730	SCHILTER 2200 - Pièces rapportées Jeu avec fixation
	202.12.730	SCHILTER 2200 - Pièces rapportées Jeu sans fixation
	203.12.730	SCHILTER 2200 - Pièce rapportée avant / milieu
	204.12.730	SCHILTER 2200 - Pièce rapportée arrière
15	201.12.760	SCHILTER 1800 - Pièces rapportées Jeu avec fixation
	202.12.760	SCHILTER 1800 - Pièces rapportées Jeu sans fixation
	203.12.760	SCHILTER 1800 - Pièce rapportée avant / milieu
	204.12.760	SCHILTER 1800 - Pièce rapportée arrière
30	201.12.030	Contreplaque M 16
31	201.12.031	Rondelle à bord d'arrêt M 16
32	201.12.032	Vis 6-pans M 16x35
	201.12.033	Boulons pour profilés d'ancrage HALFEN pour profil C M16x40
	601.04.040	Écrou 6-pans M16
	201.12.034	Plaque de filetage M12 pour profil C

Étiquettes autocollantes

Pos.	N° de commande	Texte de commande
	001.13.001	Plans de Lubrification pour machine portée

SCHMIER- UND WARTUNGSPLAN
- ● Schmiernippel täglich mit Universalfett schmieren
- △ Schmiernippel wöchentlich mit Universalfett schmieren
- ○ Rollenketten wöchentlich mit Kettenöl schmieren
- A Getriebeöl alle 2 Jahre wechseln 0.8L Motorex BF 100
- B Hydrauliköl alle 2 Jahre wechseln 8L Motorex EP 032
- ⊗ Kratzbodenspannung täglich kontrollieren
- ⊕ Rollenketten- und Keilriemenspannung täglich kontrollieren

PLAN DE LUBRIFICATION ET D'ENTRETIEN
- ● Lubrifier chaque jour le graisseur en utilisant de la graisse universelle
- △ Lubrifier chaque semaine le graisseur en utilisant de la graisse universelle
- ○ Lubrifier tous les semaines les chaînes en utilisant de l'huile pour chaîne
- A Remplacer l'huile d'engrenage tous les 2 ans. Motorex BF 100 0.8l
- B Remplacer l'huile hydraulique tous les 2 ans. Motorex EP 032 8l
- ⊗ Controler chaque jour la tension du fond de raclage
- ⊕ Controler chaque jour la tension des chaînes et de la courroie trapézoïdale

SCHEMA DI LUBRIFICAZIONE E MANUTENZIONE
- ● Lubrificare ogni giorno il nipplo ingrassatore con grasso universale
- △ Lubrificare ogni settimana il nipplo ingrassatore con grasso universale
- ○ Lubrificare ogni settimana le catena con olio per catena
- A Sonstituire l'olio del cambio ogni 2 anni - 0,8L Motorex BF 100
- B Sonstituire l'olio idraulico ogni 2 anni - 8L Motorex BF 032
- ⊗ Controllare ogni giorno la tensione del catena tappeto
- ⊕ Controllare ogni giorno la tensione della catena e della cinghia trapezoidale

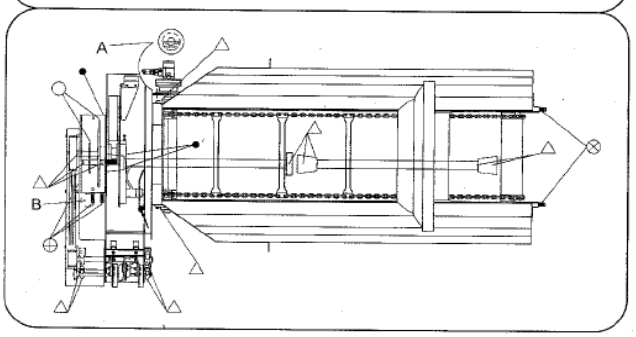

Étiquettes autocollantes

Pos.	N° de commande	Texte de commande
	001.13.002	Conseil tendeur de courroie

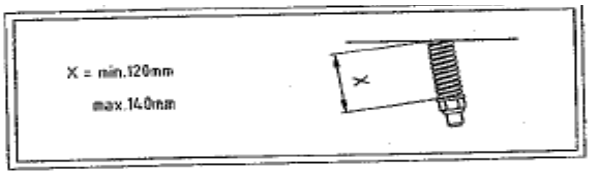

001.13.003 Conseil tendeur de chaîne

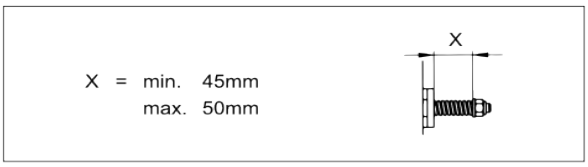

001.13.004 Conseil tension fond mouvant

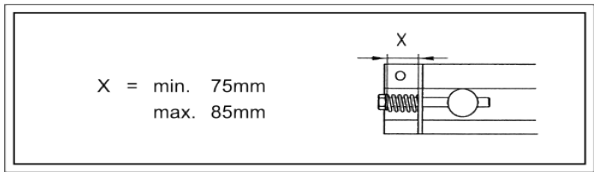

001.13.005 Graisser

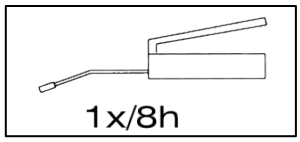

002.13.010 1x danger, 2x avertissement

Étiquettes autocollantes

Pos.	N° de commande	Texte de commande
	002.13.013	3x danger

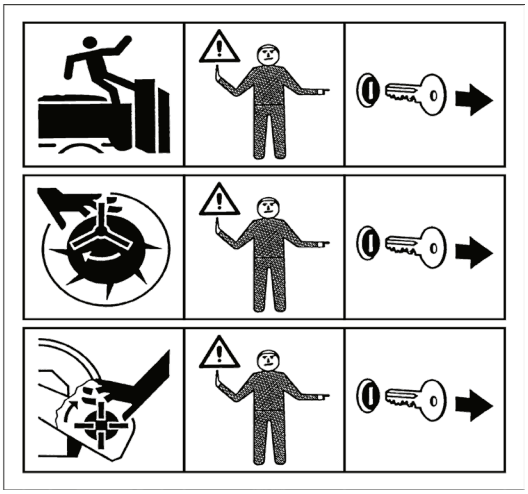

	002.13.016	1x avertissement

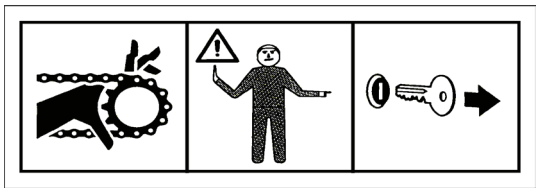

	002.13.017	3x avertissement

	002.13.020	Max. 600 tr/min

	002.13.021	GAFNER grand transparent
	002.13.022	vario
	002.13.023	roto